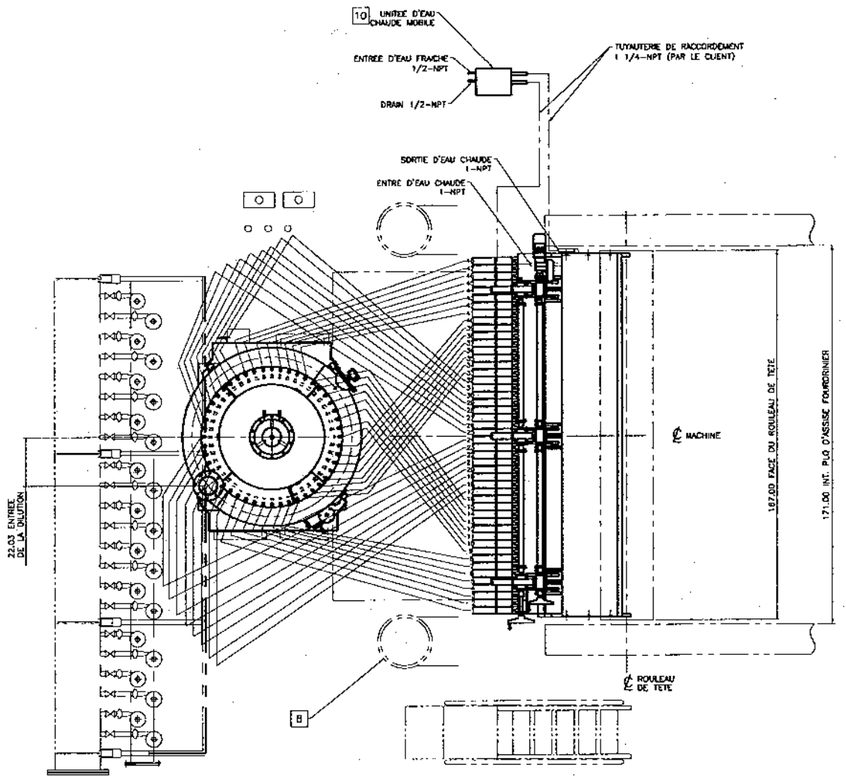

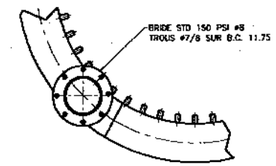

BRANCHEMENT EAU DE DILUTION
ECH.: 1:10

LOADS		
	STATIC (lbs)	OPPPERATION (lbs)
A	2055	3085
B	2055	3085
C	2055	3085
D	2055	3085
E	11000	16500
F	11000	16500

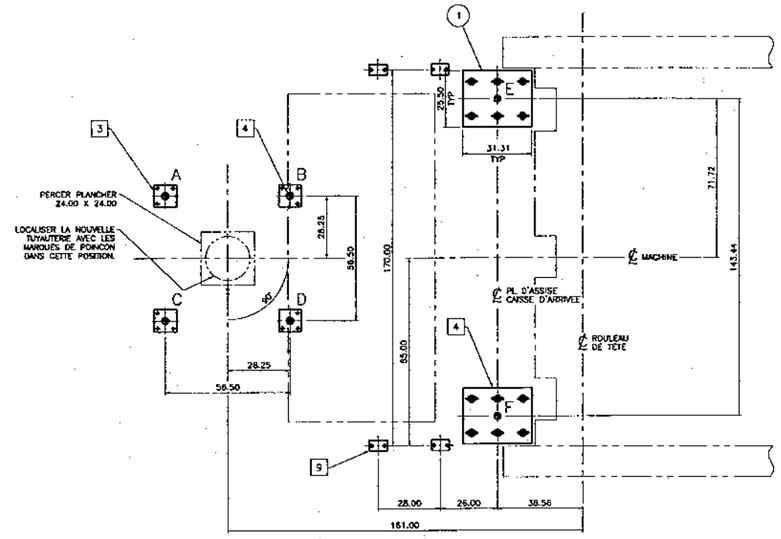

POSITION DES ASSISES

1. TUYAUTERIE D'APPROCHE POUR EAU DE DILUTION #8 SCH40 (8.63 O.D./7.98 I.D.) (PAR LE CLIENT)
2. TUYAUTERIE D'APPROCHE POUR ALIMENTATION DU DISTRIBUTEUR #20 SCH10 (20.00 O.D./19.5 I.D.) (PAR LE CLIENT)
3. BOULONS D'ANCRAGE 3/4-10NC (12) PAR LE CLIENT
4. LE CLIENT DEVRA VERIFIER LA RESISTANCE DU PLANCHER POUR SUPPORTER LE POIDS DU DISTRIBUTEUR PLEIN ET DE LA CAISSE EN DYNAMIQUE.
5. CONNECTEUR STYLE FELKER "METAL TO METAL CONNECTOR" AVEC BRIDE DE RETENUE FOURNI PAR GLAV. A SOUDER SUR TUYAUTERIE D'APPROCHE DU CLIENT (PAR LE CLIENT).
6. TOUS LES BOYAUX DOIVENT ETRE COUPES DE LA MEME LONGUEUR A L'ASS'E CHEZ GLAV ET INSTALLES DANS L'ORDRE INDIQUEE SUR CE DESSIN.
7. POUR PASSER AU DEBIT FUTUR DE 55000 LPM @ 70000 LPM, LES DOUILLES DANS LE GENERATEUR DE TURBULENCE DEVRONT ETRE CHANGEES
8. TUYAUTERIE DE RECUPERATION DE LA VAPEUR (AVANT ET ARRIERE) A ETRE DEPLACEE PAR LE CLIENT POUR INSTALLATION DE LA PASSERELLE TRANSVERSALE
9. LA PASSERELLE TRANSVERSALE DEVRA ETRE FIXEE AU PLANCHER PAR LE CLIENT. BOULONS D'ANCRAGE 3/4-10NC (8)
10. L'UNITEE D'EAU CHAUDE DEVRA ETRE INSTALLEE A PROXIMITE DE LA CAISSE D'ARRIVEE COTE ARRIERE POUR MINIMISER LA TUYAUTERIE DE RACCORDEMENT.

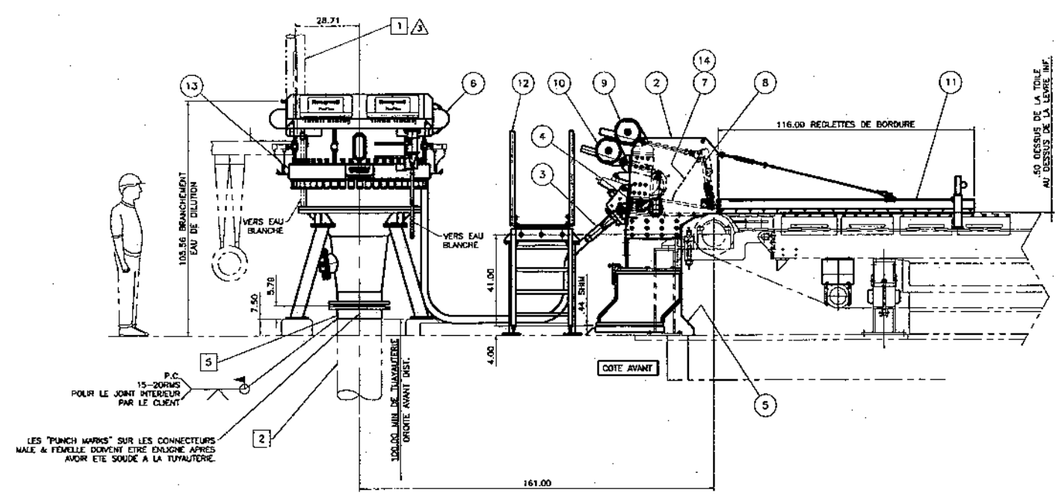

DONNEE DE MACHINE

LARG. DE LA LEVRE	191.44	po.
LARG. DE LA TOLE	184.5	po.
LARG. FEUILLE SOUF SEC	184.8	po.
SENS	GAUCHE	
VITESSE D'OPPERATION	1800	pied min.
VITESSE D'OPPERATION FUTUR	2200	pied min.
GRADE	Papier ciré77	
POIDS DE BASE (TOTAL)	41-120 GSM	
CONSISTANCE DE LA CAISSE	0.3 - 0.75	
REDENTION (MOYENNE)	70 - 80%	
POIDS DE LA CAISSE (CHARGE)	22000 TOTAL	lbs.
(ENVAHISSE)	33000 TOTAL	lbs.
POIDS DISTRIBUTEUR (VIDE)	8335 TOTAL	lbs.
(PLEIN)	13318 TOTAL	lbs.
DEBIT DISTRIBUTEUR CONCEP.	30000 à 70000 LPM	
DEBIT DE LA CAISSE CONCEP.	30000 à 55000 LPM	
DEBIT DE LA CAISSE CONCEP. FUTUR	20000 à 70000 LPM	
DISTRIBUTEUR : DIAMETRE/ZONES	1280 mm 40 ZONES	
PRECISION MAX. OPERATION DU DIST.	35 PSI	

2001-09-19	MONOR	F.CHARO	AJOUT DIMENSI DU COLLECTEUR ET AJOUT DE LA DILUTION AUMS	△3	2001-09-19	002-17-01	MONOR		
2001-03-30	STUULL	F.CHARO	MONOR TEL GLAV/FRONT	△2	2001-03-30	003-10-26	GUYMAR		
2001-02-13	MONOR	F.CHARO	MONOR GENERAL MONT DE LA CAISSE	△1	2001-02-01	F.CHARO			

GLAV Canada Inc. Pulp and Paper Div.
Cap-Rouge, Quebec, Canada

CASCADES INC.
EAST-ANGUS, QUEBEC

CAISSE D'ARRIVEE 1 ROULEAU MAXE 1067 DOUBLE 1 40 ZONES X 1 ZONE

CAISSE D'ARRIVEE

1:20 | 1 : 1 | 3

0122-040-4101-01 | R20122-G341004 | △3

2003-09-24 09:13:20 AM, marmil, Marjo.pc3