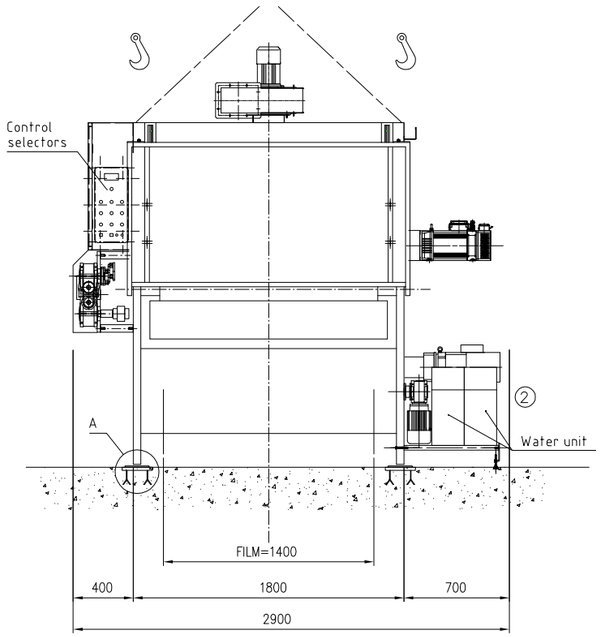

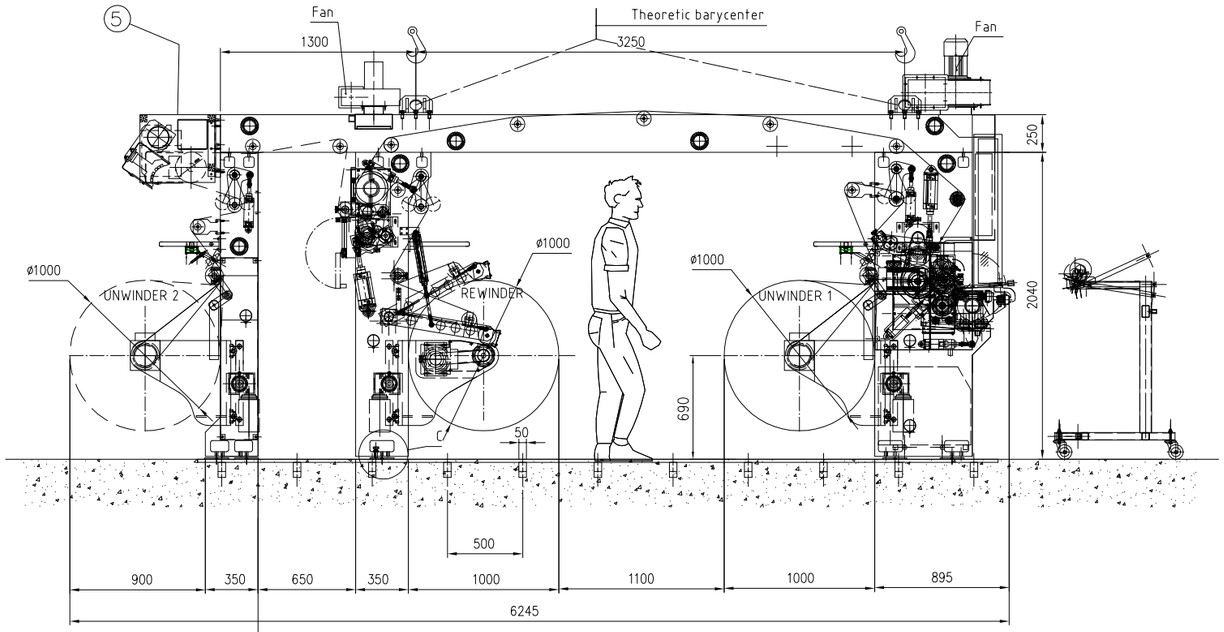

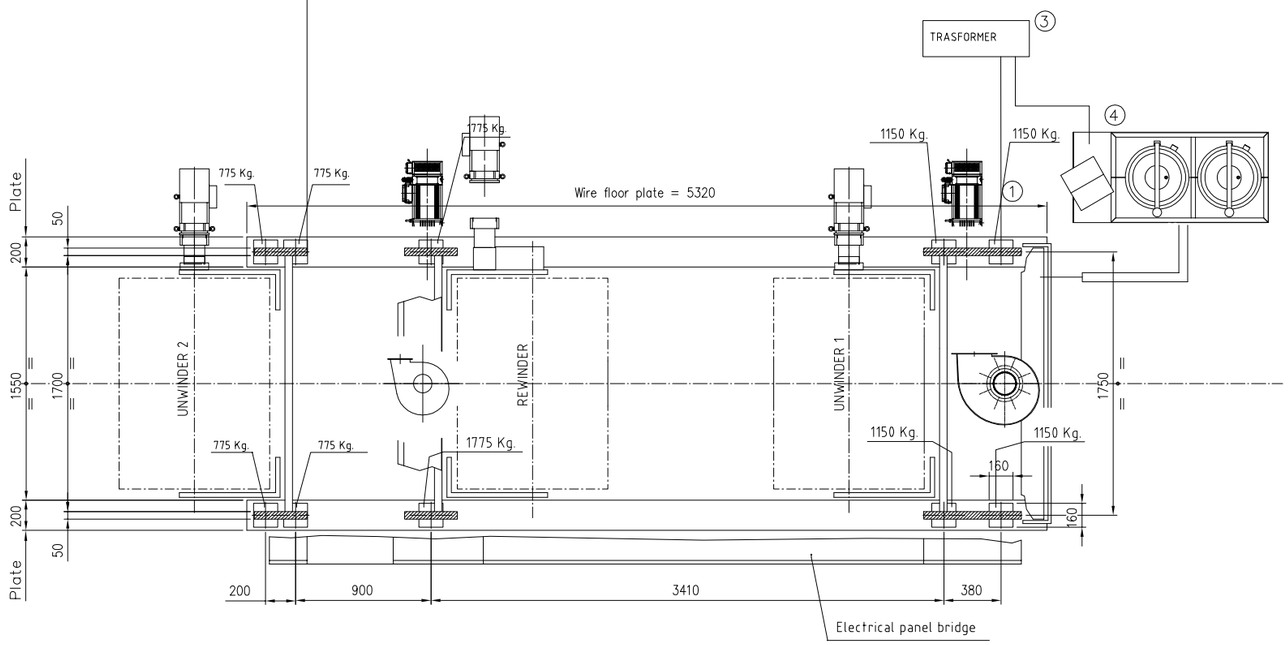

① Pneumatic connection 1/2" Gas female
P MAX: 10 BAR at 500 Nl/min
P MIN: 6 BAR at 500 Nl/min

② Hydraulic connection H2O
(delivery 1/2" Gas female and 3/8" gas female)
The water must be free of residues,
in case there are residues,
apply an upstream filter.
P MAX: 2 BAR at 30 L/min, 12–14°C

③ Electrical connection
77,7 KW 480V

④ Pneumatic connection 1/4" Gas female
P MAX: 10 BAR at 500 Nl/min
P MIN: 6 BAR at 500 Nl/min

⑤ Corona treather Electrical connection
8,5kW 16A at 480V

sheet 1/2

MATR./S.N.:2673

POS.	DESCRIZIONE	N° CODICE	Q.ta'
	00 01/04/2016 Primo Rilascio Documento		bruno_colombaroli
	0A 05/08/2016 Aggiornato collegamenti elettrici e consumi,		Bettini L.

ESP.	DATA	DESCRIZIONE MODIFICA	DIS.

ESP.	DATA	DESCRIZIONE MODIFICA	DIS.

UTECO CONVERTING S.p.A.
37030 COLOGNOLA AI COLLI VERONA ITALY

DENOMINAZIONE: Web threading+Plan view 8 col.
2 SHAFTLESS unwinders ø1000
SHAFTLESS rewinder ø1000

N.DISEGNO: P9905

SCALA: 1:25

FIRMA: Colombaroli B.

DATA: 01/04/2016

QUESTO TESTO NON PUO' ESSERE COPIATO, RIPRODOTTO O DATO IN VISIONE A TERZI SENZA NOSTRA AUTORIZZAZIONE SCRITTA.

CI RISERVIAMO LA FACOLTA' DI APPORTARE MODIFICHE AL PROGETTO IN QUALSIASI MOMENTO SENZA PREAVVISO