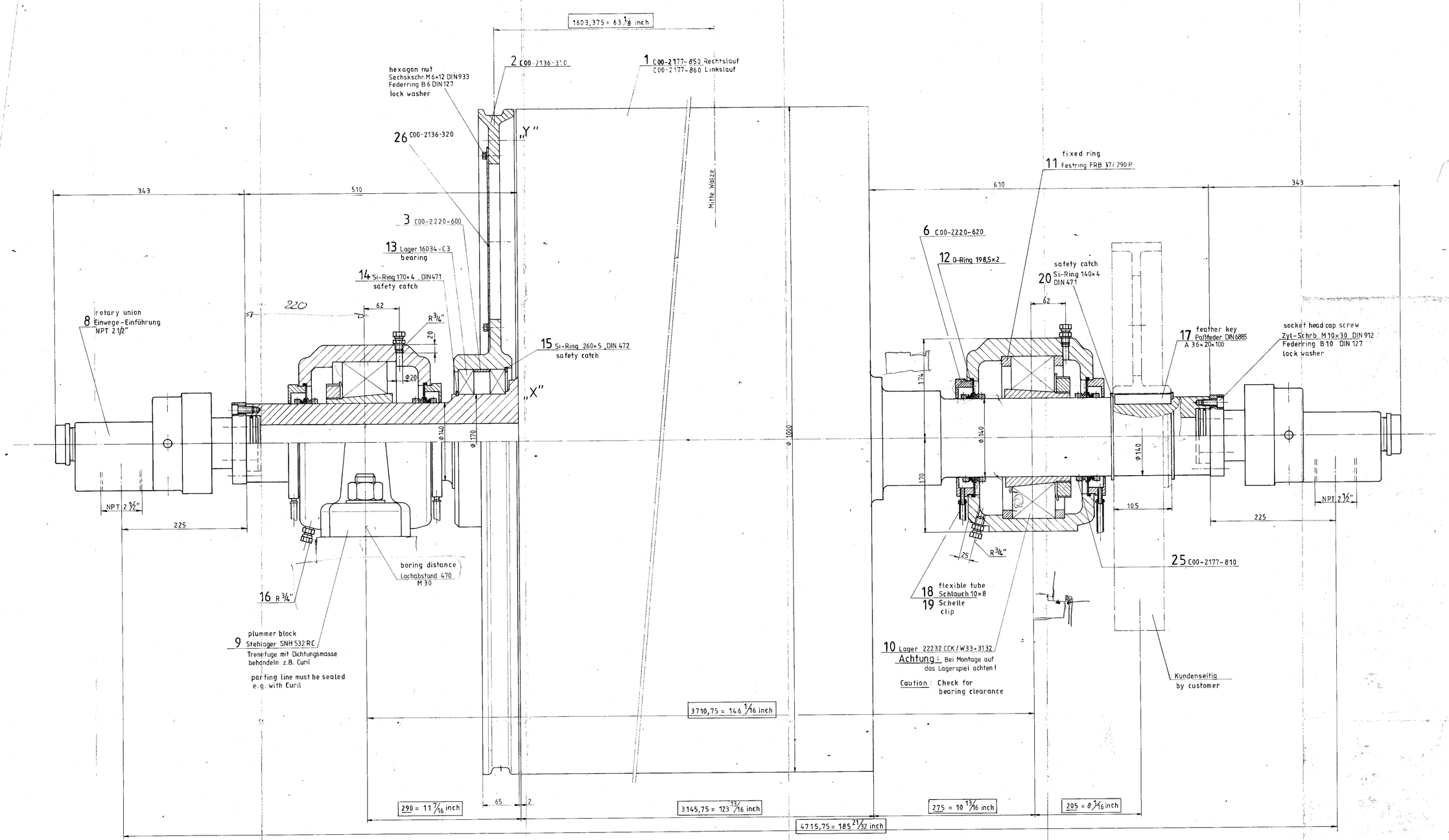

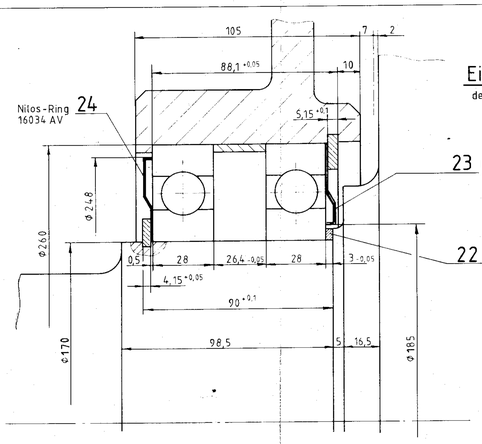

Einzelheit X M1:1

detail X

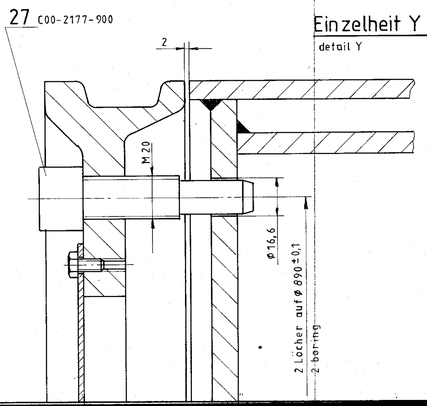

Einzelheit Y M1:1

detail Y

Chill roller turning clockwise

Kühlwalze Rechtslauf: C00-2177-840

Kühlwalze Linkslauf : C00-2177-870

Chill roller counterclockwise

		1:2,5	MF
	10.6.92	Grae	Chill roller, complete Kuhlwalze komplett PM 6
	PADENBERG Hamburg		C00-2177-840
			C00-2136-300