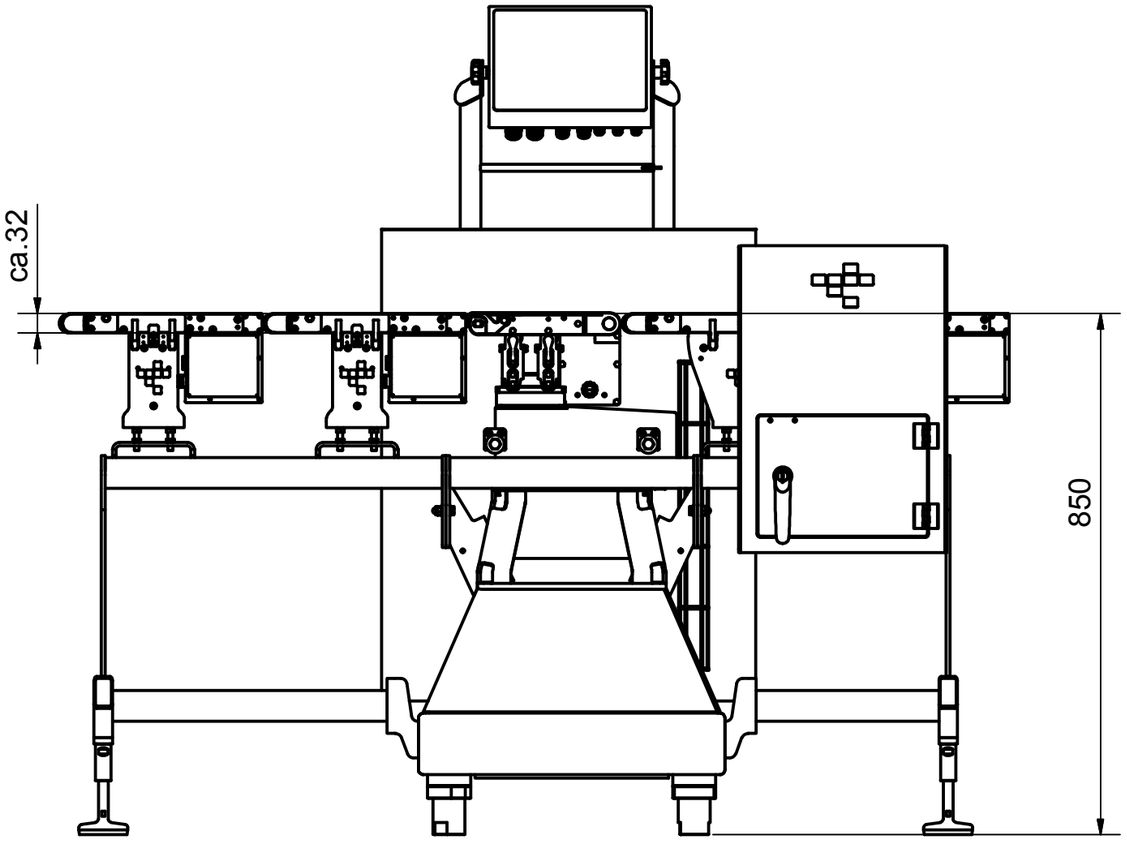

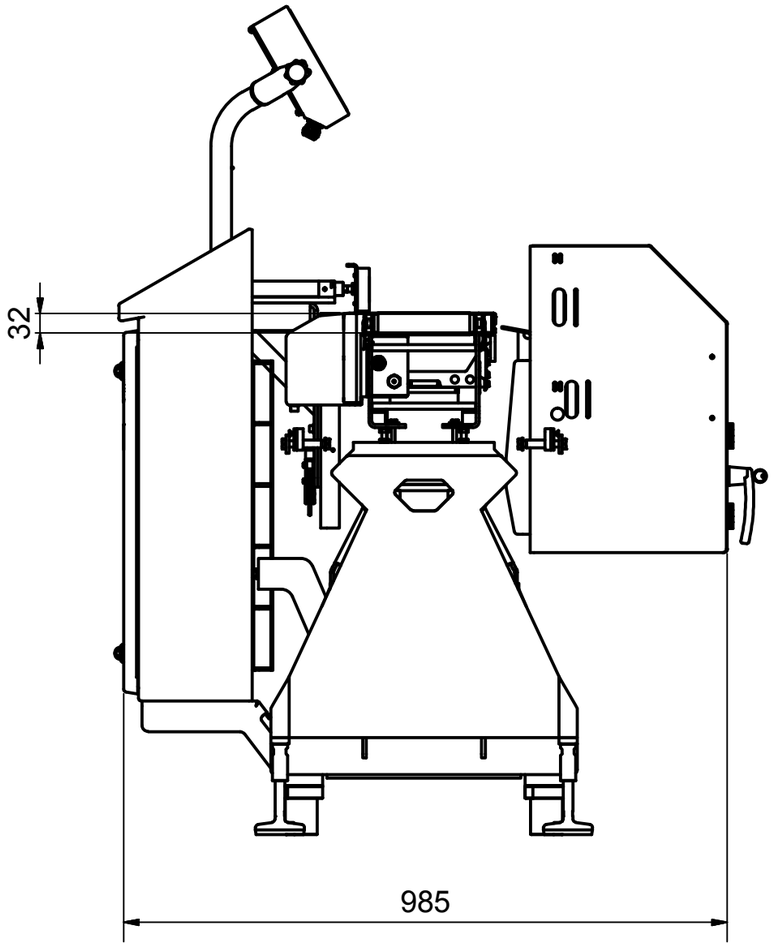

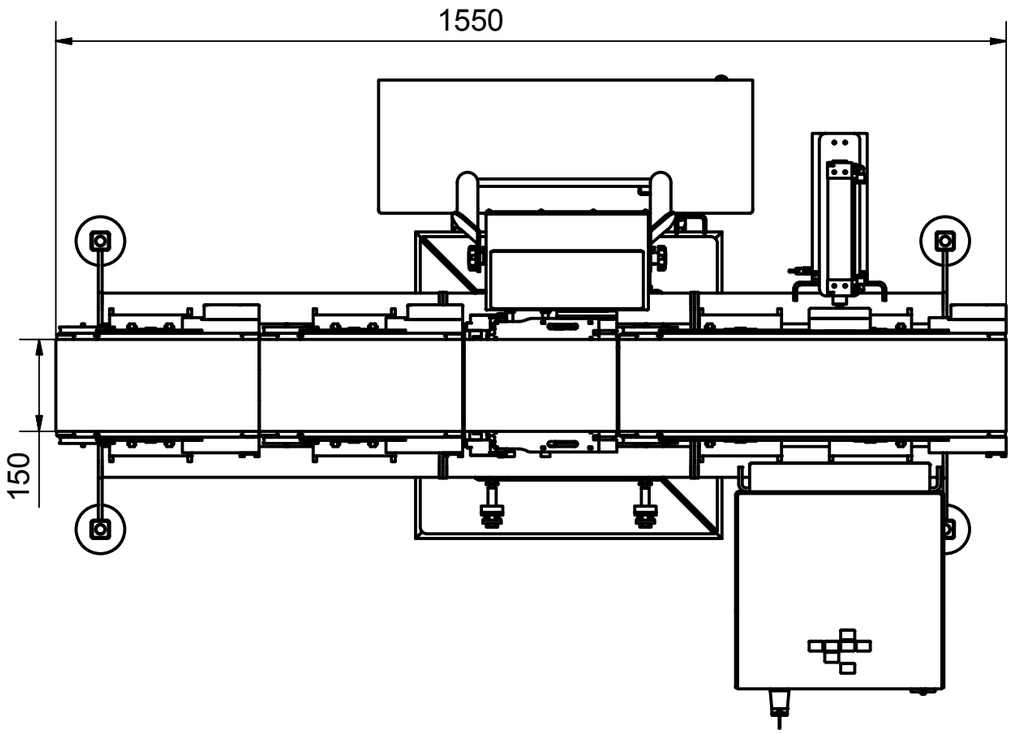

HÖFELMEYER
Waagen Prozesse Service

			Datum	Name
		Bearb.	13.05.2020	rp
		Gepr.		
ISO 13920-B	C	eichf.		
ISO 13920	g			
ISO 2768-T2	K			
ISO 2768-T1	m			
Norm	Klasse			
Allgemeintoleranzen				

Diese Darstellung darf ohne unsere Genehmigung weder kopiert, verbreitet noch dritten Personen zugänglich gemacht werden. (Urheberrechtsgesetz UrhG)
© Höfelmeyer Waagen GmbH 2009

Modell HOE-ENG-115693.iam

Material:

Masse: -

Art.-Nr.:

Kundenzeichnung

HOE-ENG-115695

Blatt 1

Maßstab: