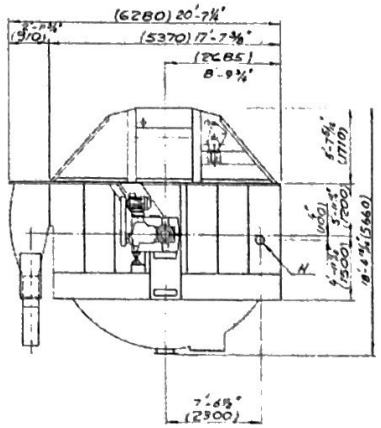

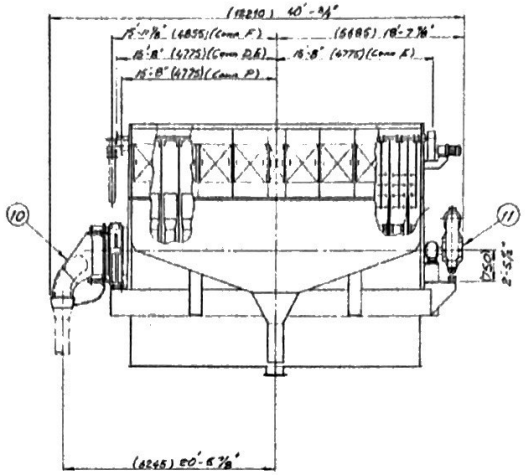

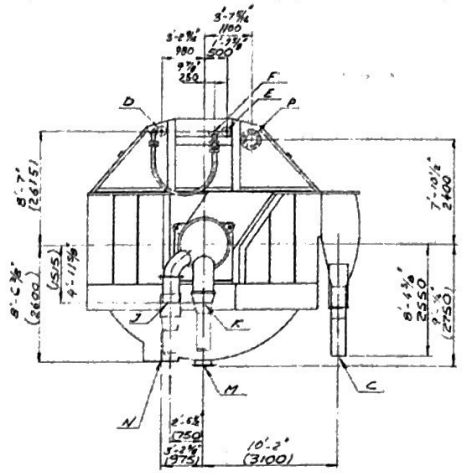

Flänsar enl 150 lbs ANSI
Flange acc 150 lbs ANSI

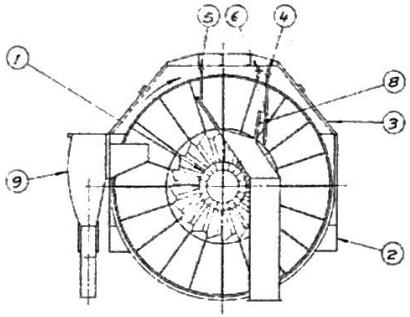

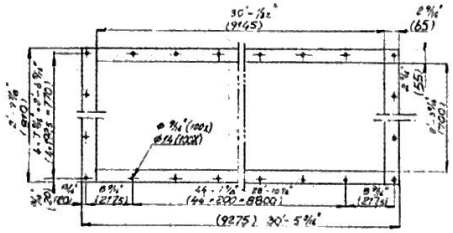

Ansl
Conn
Anschluss N
1:10

	Benämning	Description	Benennung	Ant. Nr. Anz	Ansl conn Anschl	Anmärkn. Remark. Anmerkung
C	Inlopp	Inlet	Zulauf	1	16"	Weld conn
D	Kakarspolning	Discharge shower	Abkrasspritze	1	3"	Flg
E	Rännspolning	Sluicing shower	Rinnen-Spritze	2	4"	Flg
F	Dukspritz	Washing shower	Bespülungspritze	1	4"	Flg
H	Pluggförningsinlet	Flange for tailing	Flansche für Bergeabl.	1	3"	Flg Spec
J	Slyfilterut	Sludge filterout	Trub-Filterabl.	1	14"	Reduced to 12"
K	Klarfilterut	Clear filterout	Klar-Filterabl.	1	18"	Reduced to 12"
M	Bottenavtappn.	Drainage	Bodenentleerung	1	12"	Flg
N	Massaavtapp	Pulp outlet	Fangsauf	1		Spec. See below
P	Utsugning	Ventilation	Ventilierung	1	12"	Flg

LSCI P.O. # 800031

FOUNDATION SEE DRAWING 1-85783

1	12	Stryknive	Conveyor scraper	Aufkratzschaufel
1	11	Drift	Drift	Antrieb
1	10	Filtrerventil	Filtrate valve	Filtratventil
1	9	Intappslåda	Feed box	Einlaufkasten
1	8	Rännor	Aprons	Rinnen
	7			
1	6	Kakarspolning	Discharge shower	Saatabspülung
1	5	Rännspolning	Sluicing shower	Rinnenspülung
1	4	Dukspritz	Washing shower	Tuchspritzrohren
1	3	Hiv	Hood	Haube
1	2	Tråg	Vat	Trog
1	1	Centralmatarskruv	Central feed screw	Zentralmatarschraube
Ant	Benämning	Description	Benennung	Nr

Equipment Nr.

10-6-0660-588 Sewell, Disc type 16'-6½" Dia
10-6-0660-582 Reducer, Gear, Sewell Drive
10-6-0780-584 Hood, Sewell vent. system

CERTIFIED DRAWING
HEDEMORA AB
HEDEMORA SWEDEN
88 02 16

1	Ändring Ny upplaga	70 09 8306	

87/230
1:50 1:10

HEDEMORA

SOVFILTER Ø5000
DISCFILTER Ø5000
SCHEIBENFILTER Ø5000
16/22 DISCS ANS
SAVE ALL

1-85782

1-85782