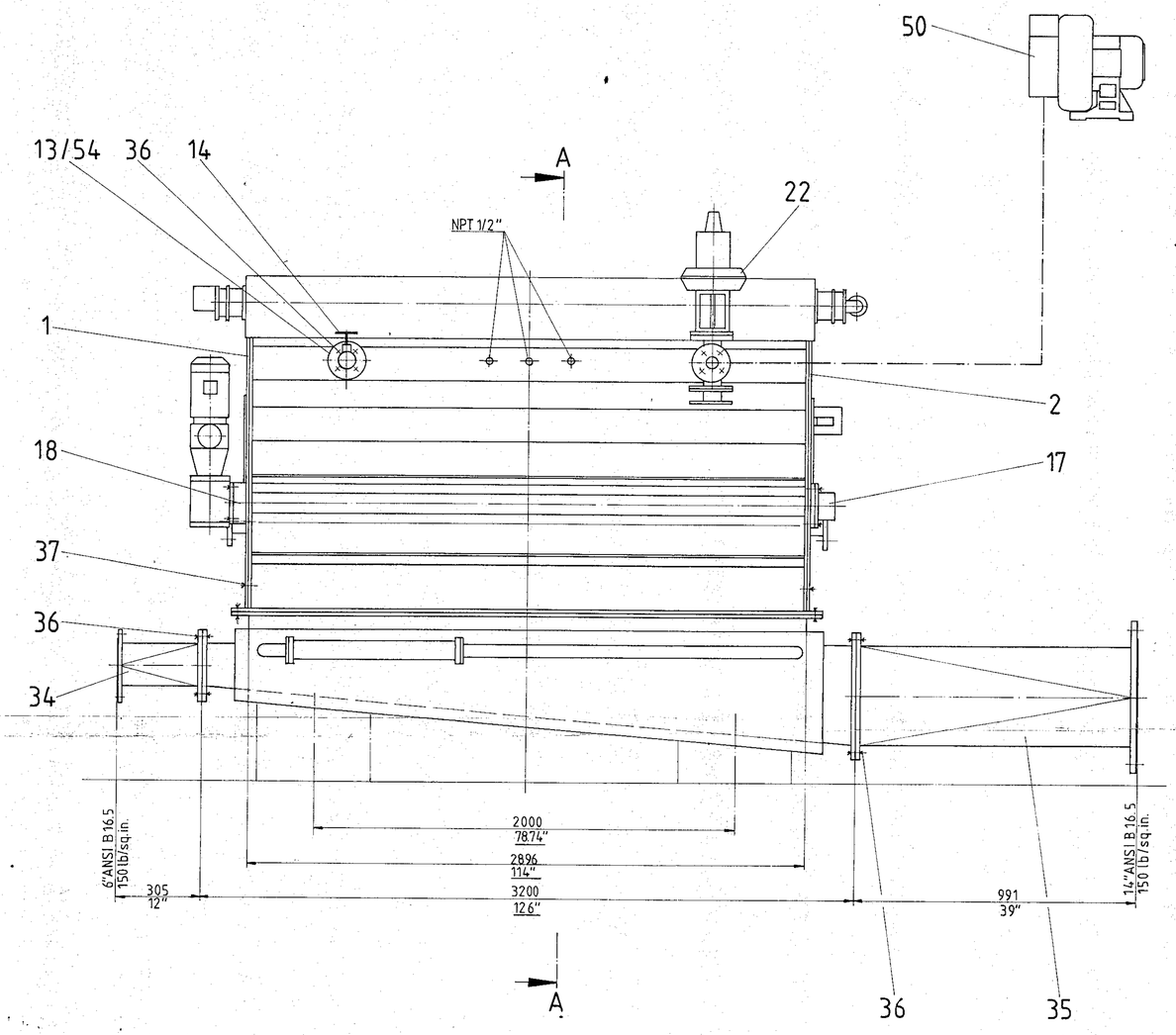

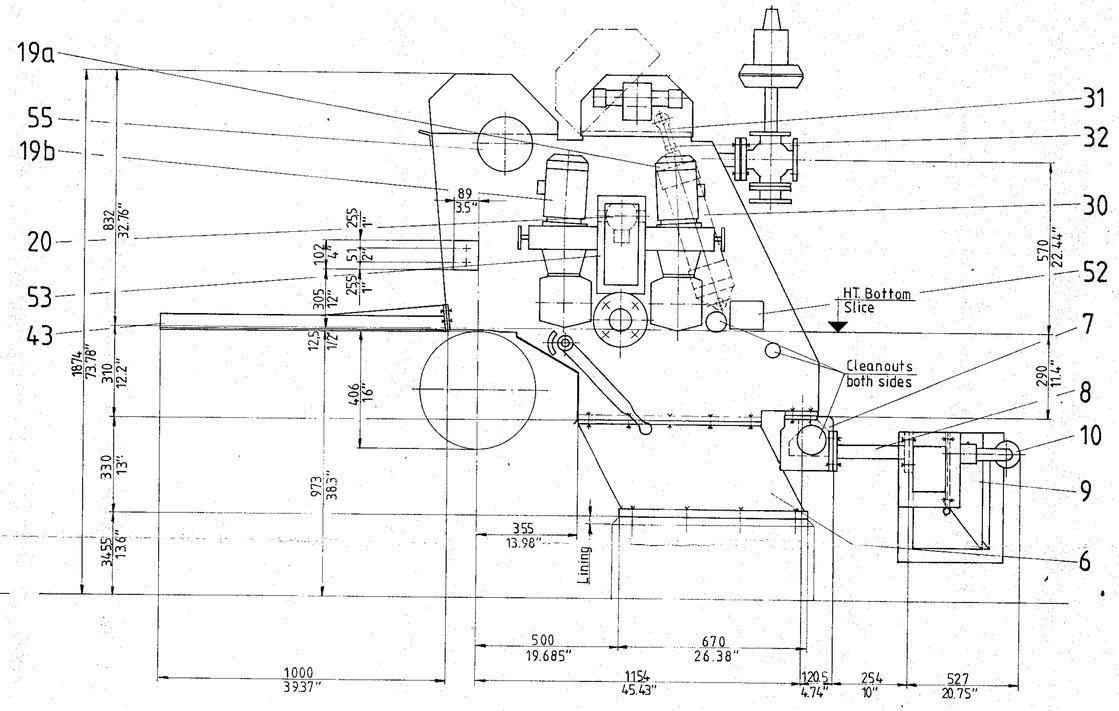

Section A-A Drawing 130-546/1

Stck	Benennung	Normblatt Zeichnung-Nr.	Werkstoff	Lfd. Nr.	Halbzeug Modell-Nr., Gesenk-Nr.	Fert.Gew kg/Stck

IVEX

	1994	Tag	Name
Gez.		19.7.	
Gepr.			
Norm.			
Maßstab	1:10		

Dr. Heinz Hogenkamp GmbH
Beratungen, Konstruktionen, Verkauf von strömungstechnischen Anlagen

Head Box
Width 114"
Tending Side left

130-546/0

Ersatz für:
Ersetzt durch:

Für diese technische Unterlage behalten wir uns alle Rechte vor. Sie darf ohne unsere vorherige schriftliche Zustimmung weder vervielfältigt, noch Dritten zugänglich gemacht, noch in anderer Weise mißbräuchlich verwertet werden.

#1 PM JOLIET