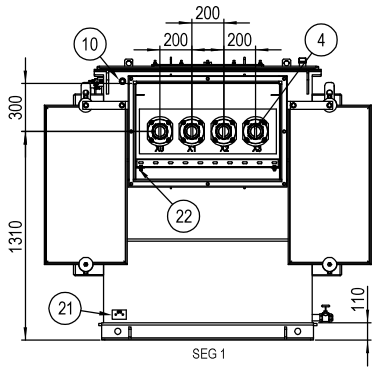

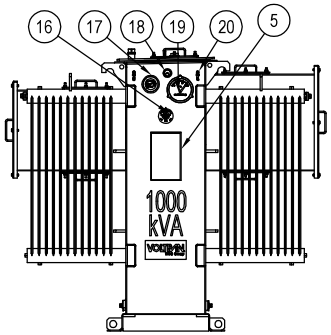

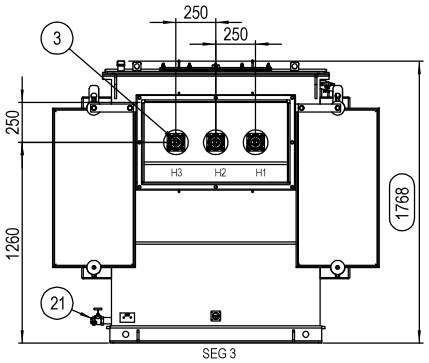

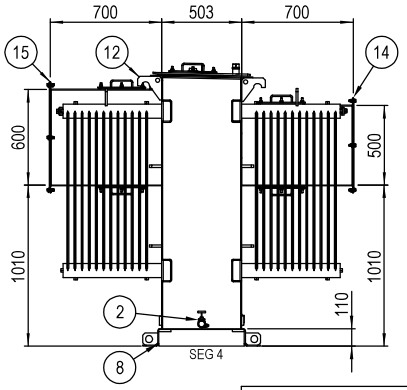

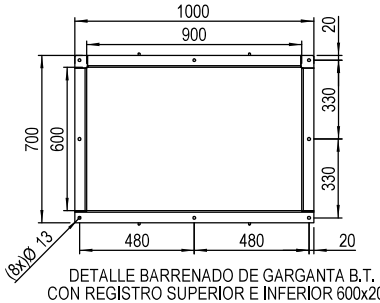

DETALLE BARRENADO DE GARGANTA B.T.
CON REGISTRO SUPERIOR E INFERIOR 600x200

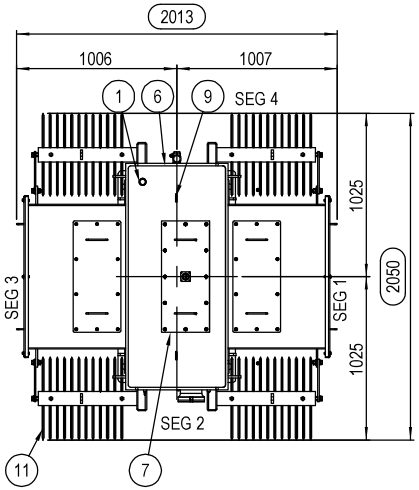

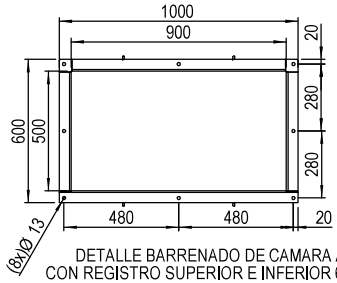

DETALLE BARRENADO DE CAMARA A.T.
CON REGISTRO SUPERIOR E INFERIOR 600x200

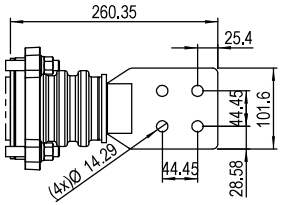

DETALLE BOQUILLA B.T.

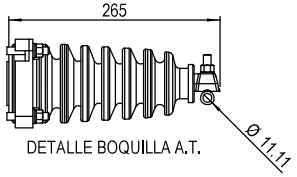

DETALLE BOQUILLA A.T.

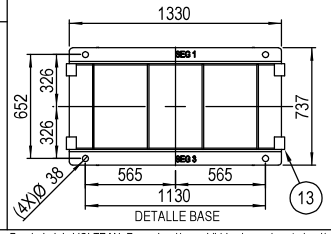

DETALLE BASE

MASAS APROXIMADAS	Kg
NUCLEO Y BOBINAS	1 295
TANQUE Y ACCS.	1 294
827 L DE LIQUIDO	703
TOTAL	3 292

TRANSFORMADOR TIPO "ONAN"
1 000 kVA. 3 FASES, 60Hz "ACEITE MINERAL"
A.T. 13 200 V DELTA +2,-2 DE 2.5% C/U
B.T. 480/277 V ESTRELLA: Dyn1
ELEVACIÓN DE TEMPERATURA 65 °C

LISTA DE PARTES

PART	DESCRIPCION	CANT
1	PROVISIÓN PARA LLENADO	1
2	COMB. VALV. DRENAJE Y MUESTREO	1
3	BOQUILLA A.T.	3
4	BOQUILLA B.T.	4
5	PLACA DE DATOS	1
6	TAPA DEL TANQUE SOLDADA	1
7	REGISTRO DE MANO	1
8	BASE DESLIZABLE	1
9	OREJA DE IZAJE TAPA	2
10	PROVISIÓN PARA CONEXION FILTRO PRENSA	1
11	RADIADOR OBLEA	4
12	OREJA DE IZAJE TANQUE	4
13	PROVISIÓN PALANQUEO	4
14	CAMARA A.T. C/ REG. INF - SUP	1
15	CAMARA B.T. C/ REG. INF - SUP	1
16	CAMBIADOR DE DERIVACIONES	1
17	INDICADOR DE NIVEL DE LIQUIDO	1
18	VALVULA DE ALIVIO DE SOBREPRESION	1
19	INDICADOR DE TEMP. DEL LIQUIDO	1
20	PROVISIÓN PARA MANOVACUOMETRO	1
21	CONECTOR A TIERRA TIPO "B"	2
22	SOPORTE PARA CABLES INF O SUP.	1

NOTAS:
1. TODAS LAS MEDIDAS TIENEN TOLERANCIA DE +/- 3%.
2. ESTE PLANO NO REPRESENTA LA POSICION EXACTA DE LOS ACCESORIOS.
3. DISEÑADO BAJO LA NORMA NMX-J-284-ANCE-2018.
4. EL ACABADO DE LA PINTURA SERA GRIS ANSI 61.
5. DISPOCISIÓN: IZQUIERDA - DERECHA.
6.- ACOT: mm.

PESO BRUTO / GROSS WEIGHT	3 292.00 kg	PESO NETO / NET WEIGHT	3 292.00 kg	ESCALA / SCALE	1:50		
500002899619		ACTUALIZACION DE CRITERIOS.	CTREJO	AARTEAGA	AARTEAGA	21/04/2025	01
500001589032		EMISIÓN INICIAL	CTREJO	OJPEREZ	OJPEREZ	05/08/2019	00
Nº MODIFICACIÓN ECM	LOC	RESUMEN DE MODIFICACIONES SUMMARY OF MODIFICATIONS	EJECUTADO EXECUTED	VERIFICADO CHECKED	LIBERADO RELEASED	FECHA DATE	VER
EJEC/EXECUTED	CTREJO	TRANSFORMADOR 1,000kVA 13.2CST/0.48k	10006842328				
VERIF/CHECKED	OJPEREZ	OVERALL DIMENSIONS	000	01			
LIBER/RELEASED	OJPEREZ	DIMENSIONES GENERALES					
FECHA LB/REL DT	05/08/2019	WTD	INGENIERIA DE PRODUCTO	HOJA / SHEET	1 / 1		

14968200

SWD - ANSI - B

Propiedad de VOLTRAN. Reproducción prohibida sin previa autorización. / VOLTRAN's property. Forbidden reproduction without previous authorization.