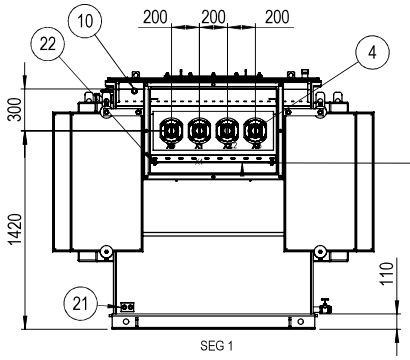

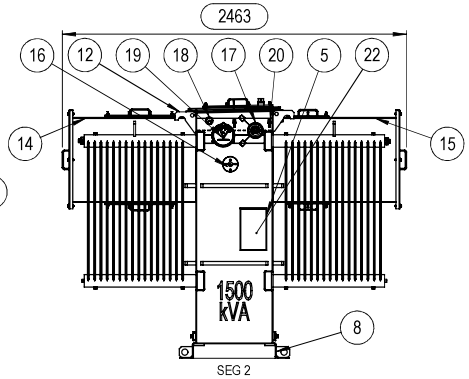

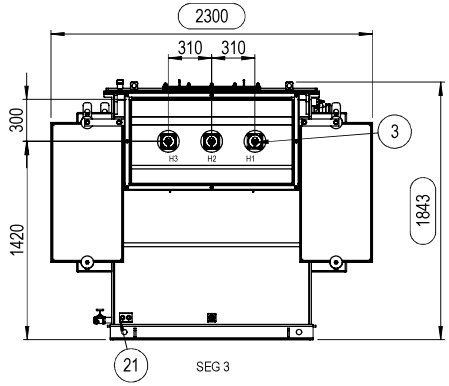

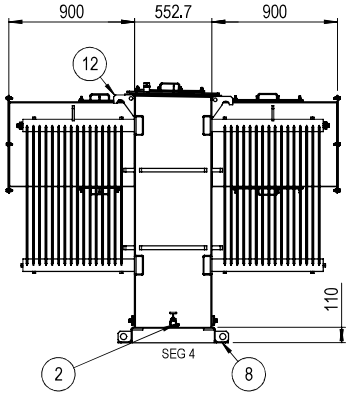

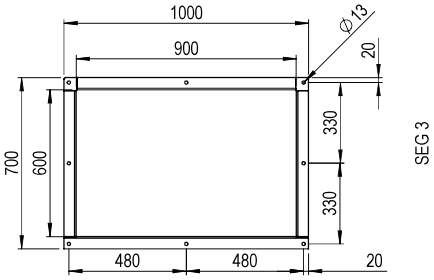

DETALLE BARRENADO DE CAMARA B.T.
CON REGISTRO SUPERIOR E INFERIOR 700X200

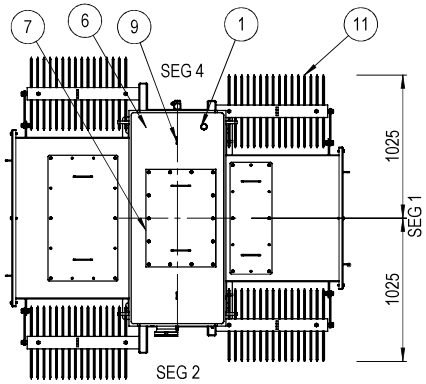

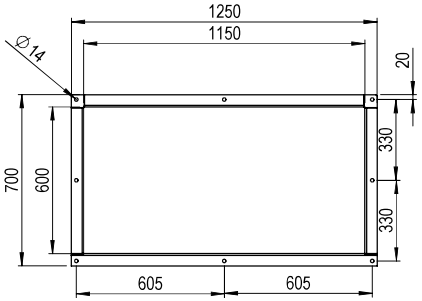

DETALLE BARRENADO DE CAMARA A.T.
CON REGISTRO SUPERIOR E INFERIOR 800X400

TRANSFORMADOR TIPO "ONAN" 1 500 kVA, 3 FASES, 60Hz "ACEITE MINERAL" A.T. 23 000 V DELTA +2,-2 DE 2.5% C/U B.T. 480 Y/2 77 V ESTRELLA: Dyn1 ELEVACIÓN DE TEMPERATURA 65 °C		
LISTA DE PARTES		
PART	DESCRIPCIÓN	CANT
1	PROVISIÓN PARA LLENADO	1
2	COMB. VALV. DRENAJE Y MUESTREO	1
3	BOQUILLA A.T.	3
4	BOQUILLA B.T.	4
5	PLACA DE DATOS	1
6	TAPA DEL TANQUE SOLDADA	1
7	REGISTRO DE MANO	1
8	BASE	1
9	OREJA DE IZAJE TAPA	2
10	PROVISIÓN PARA CONEXION FILTRO PRENSA	1
11	RADIADOR OBLEA	4
12	OREJA DE IZAJE TANQUE	4
13	PROVISIÓN PALANQUEO	4
14	CAMARA A.T. C/ REG. INF - SUP	1
15	CAMARA B.T. C/ REG. INF - SUP	1
16	CAMBIADOR DE DERIVACIONES	1
17	INDICADOR DE NIVEL DE LIQUIDO	1
18	VALVULA DE ALIVIO DE SOBREPRESION	1
19	INDICADOR DE TEMP. DEL LIQUIDO	1
20	PROVISION PARA MANOVACUOMETRO	1
21	CONECTOR A TIERRA TIPO "B"	2
22	SOPORTE PARA CABLES INF O SUP.	1

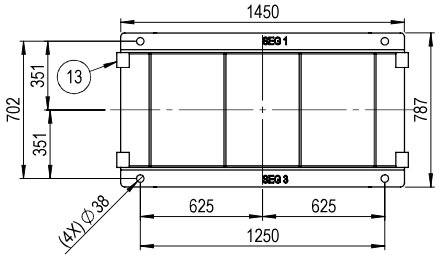

DETALLE BASE

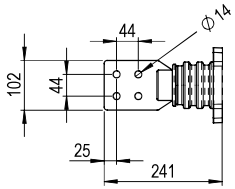

DETALLE TERMINAL B.T.

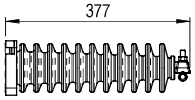

DETALLE TERMINAL A.T.
CON TERMINAL CLEMA TIPO OJO

NOTAS:
1. TODAS LAS MEDIDAS TIENEN TOLERANCIA DE +/- 3%.
2. ESTE PLANO NO REPRESENTA LA POSICIÓN EXACTA DE LOS ACCESORIOS.
3. DISEÑADO BAJO LA NORMA NMX-J284-ANCE-2018.
4. EL ACABADO DE LA PINTURA SERA GRIS ANSI 70.
5. DISPOSICIÓN: IZQUIERDA-DERECHA.
6.-LA INDICACIÓN "C.C.A." EN LA DESCRIPCIÓN DE LA LISTA DE PARTES SIGNIFICA "CON CONTACTOS DE ALARMA".
7.- ACOT: mm

MASAS APROXIMADAS	Kg
NUCLEO Y BOBINAS	1 891
TANQUE Y ACCS.	1 593
984 L DE LIQUIDO	836
TOTAL	4 320

PESO BRUTO / *GROSS WEIGHT*	4 320 kg	PESO NETO / *NET WEIGHT*	4 320 kg	ESCALA / *SCALE*	1:50		
500002976277	SE ACTUALIZA INFORMACION	RUBENMS	AAMARAL	AAMARAL	22/07/2025	02	
500002638491	SE ACTUALIZA INFORMACION	RUBENMS	AARTEAGA	AARTEAGA	17/05/2024	01	
Nº MODIFICACIÓN *ECM*	LOC	RESUMEN DE MODIFICACIONES *SUMMARY OF MODIFICATIONS*	EJECUTADO *EXECUTED*	VERIFICADO *CHECKED*	LIBERADO *RELEASED*	FECHA *DATE*	VER

EJEC/*EXECUTED*	CTREJO	TRANSFORMADOR	10007087695
VERIF/*CHECKED*	AARTEAGA	OVERALL DIMENSIONS	000 02
LIBER/*RELEASED*	AARTEAGA	DIMENSIONES GENERALES	
14969253 FECHA LB/*REL DT*	17/05/2024	WTD	INGENIERIA DE PRODUCTO HOJA / *SHEET* 1 / 1

SWD - ANSI - B

Propiedad de VOLTRAN. Reproducción prohibida sin previa autorización./ *VOLTRAN's property. Forbidden reproduction* without previous authorization.