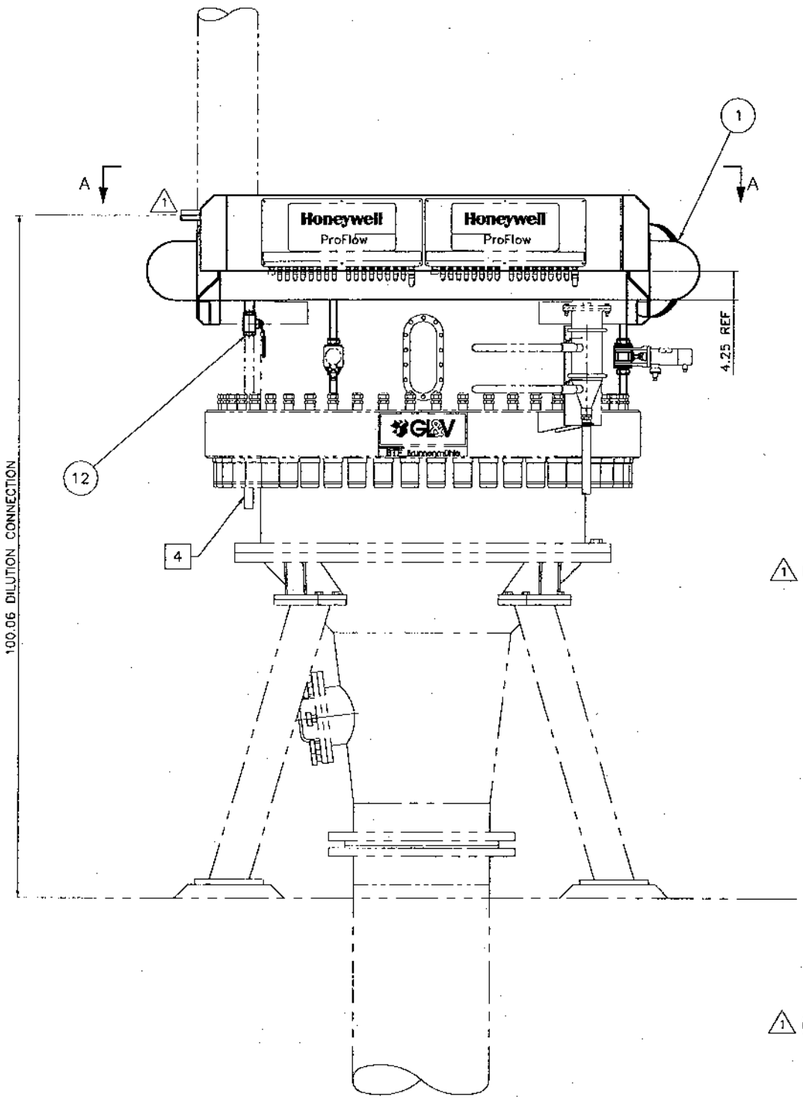

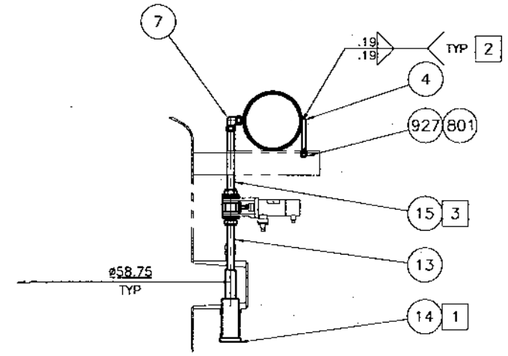

INSTALLATION DES TUBES DE DILUTION

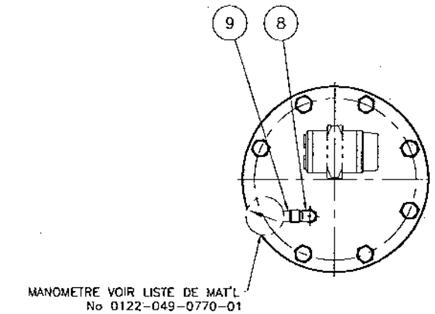

VUE B-B
ECH.: 1:5

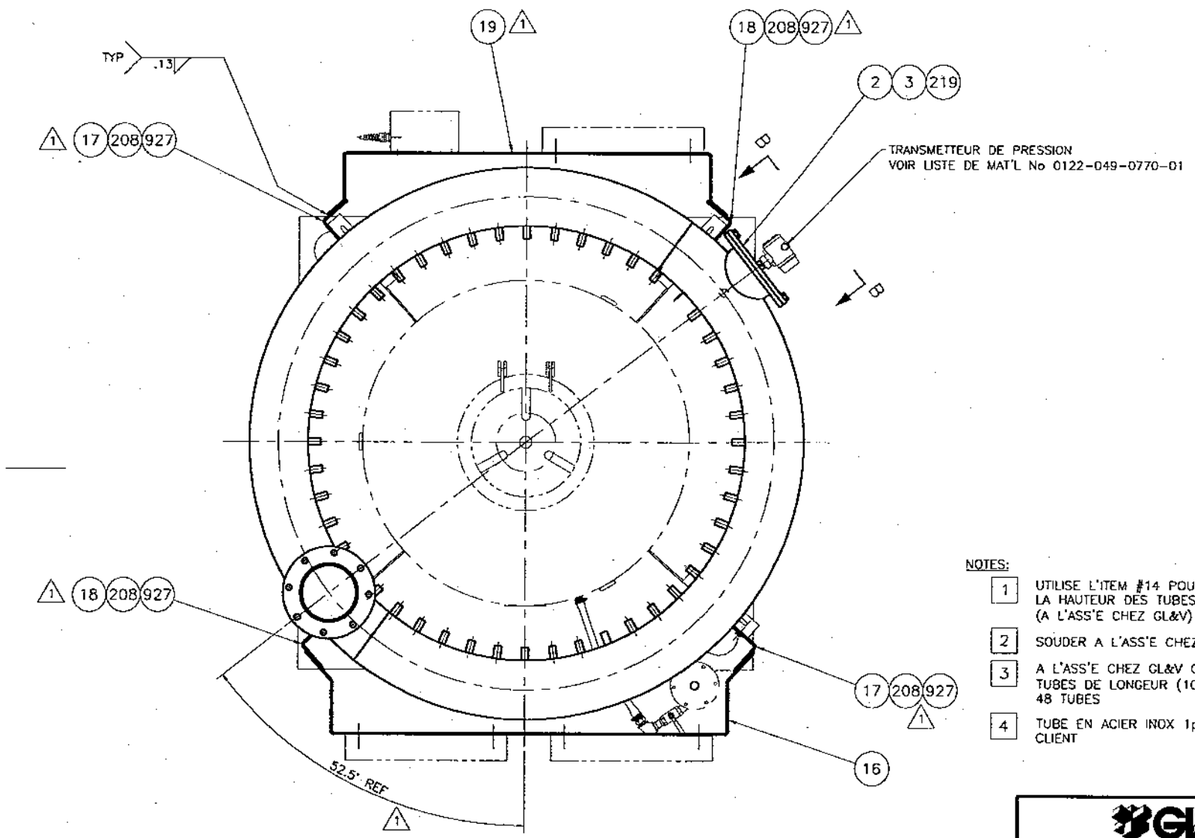

VUE A-A

NOTES:

1. UTILISE L'ITEM #14 POUR AJUSTER LA HAUTEUR DES TUBES DE DILUTION (A L'ASS'E CHEZ GL&V)
2. SOUDER A L'ASS'E CHEZ GL&V
3. A L'ASS'E CHEZ GL&V COUPER LES TUBES DE LONGEUR (10.50 NOM.) 48 TUBES
4. TUBE EN ACIER INOX 1po DIA. PAR LE CLIENT

						△			
						△	DESIGN DESIGN	2002-12-04	MICNOR
2003-04-09	MICNOR	F.EMARD		RELO. ENTREE DU COLLECTEUR & AJOUT DE LA DILUTION AUTO.		△	DRAWN DESSINE	2003-02-10	GUYMAR
DATE	DRAWN DESSINE	APPR.	REV.	REVISION	CODE	DR. APP.	APPR.	2003-02-10	F.EMARD

GL&V Canada Inc. Pulp and Paper Div.
Trois-Rivieres, Quebec, Canada

CLIENT: CASCADES INC. EAST-ANGUS, QUEBEC

TITLE / SUJET: SYSTEME DE DILUTION ASS'E 48 ZONES X 1po TUBE

SCALE / ECHELLE: 1:10

INTERIOR / EXTERIOR: CAISSE D'ARRIVEE

SHEET NO. 3 PAGES 1 OF 1

DRAWING / DWG NO. 0122-049-4128-01

DESIGN SELF DWG NO. DL4128-0019

2003-09-24 09:19:35 AM, marmil, Marjo.pc3