RÜCO
GENAUIGKEITS-
DOPPEL-
ABKÜRZKREISSÄGEN
RÜCKLE & CO
HOLZBEARBEITUNGSMASCHINENFABRIK
7305 ALTBACH/WÜRTT.
TEL. PLOCHINGEN (07153) ~~8234~~
2029

RÜCO 30

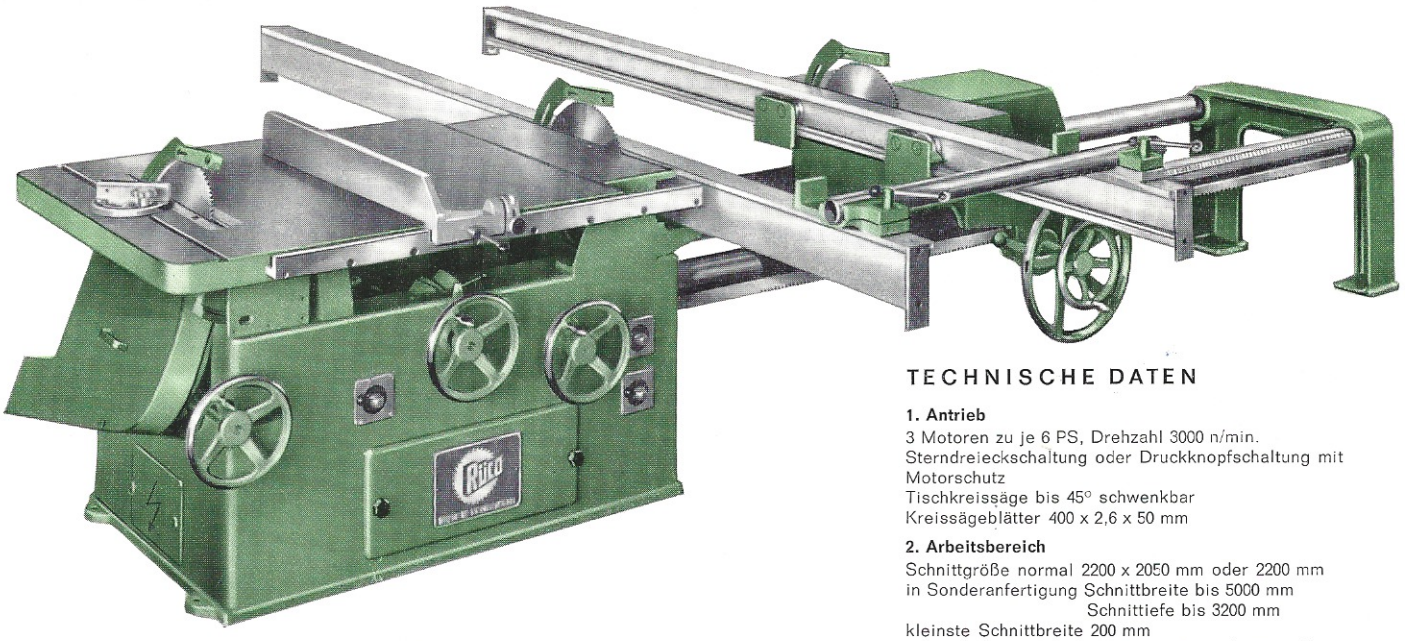

TECHNISCHE DATEN

1. Antrieb
3 Motoren zu je 6 PS, Drehzahl 3000 n/min.
Sterndreieckschaltung oder Druckknopfschaltung mit Motorschutz
Tischkreissäge bis 45° schwenkbar
Kreissägeblätter 400 x 2,6 x 50 mm

2. Arbeitsbereich
Schnittgröße normal 2200 x 2050 mm oder 2200 mm
in Sonderanfertigung Schnittbreite bis 5000 mm
Schnittiefe bis 3200 mm
kleinste Schnittbreite 200 mm
Schnitthöhe 100 mm (bei 450 mm Blatt ⌀ 125 mm)
Abstand vom 1. zum 2. Sägeblatt 1100 mm

3. Platzbedarf ca. 4500 x 5300 oder 5600 mm

4. Gewicht ca. 1800 kg

5. Seekistenmaße ca. 4,65 x 1,30 x 1,10 m
brutto seemäßig verpackt ca. 2200 kg

RÜCO 21

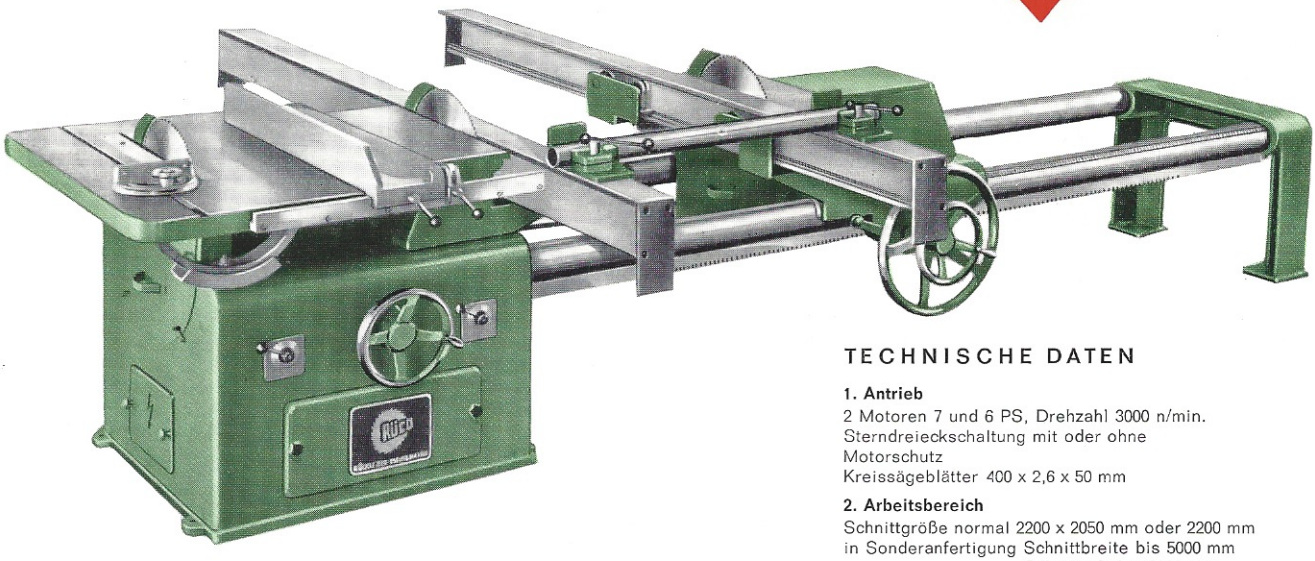

TECHNISCHE DATEN

1. Antrieb
2 Motoren 7 und 6 PS, Drehzahl 3000 n/min.
Sterndreieckschaltung mit oder ohne Motorschutz
Kreissägeblätter 400 x 2,6 x 50 mm

2. Arbeitsbereich
Schnittgröße normal 2200 x 2050 mm oder 2200 mm
in Sonderanfertigung Schnittbreite bis 5000 mm
Schnittiefe bis 3200 mm
kleinste Schnittbreite 200 mm
Schnitthöhe 100 mm (bei 450 mm Blatt ⌀ 125 mm)
Abstand vom 1. zum 2. Sägeblatt 740 mm

3. Platzbedarf ca. 4100 x 5300 oder 5600 mm

4. Gewicht ca. 1400 kg

5. Seekistenmaße ca. 4,35 x 1,30 x 1,10 m
brutto seemäßig verpackt ca. 1750 kg