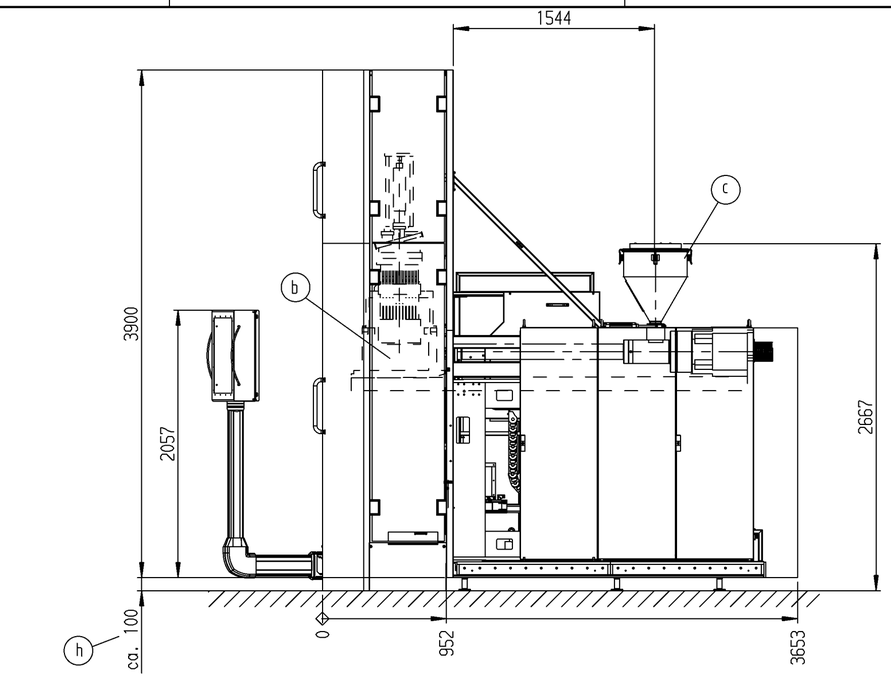

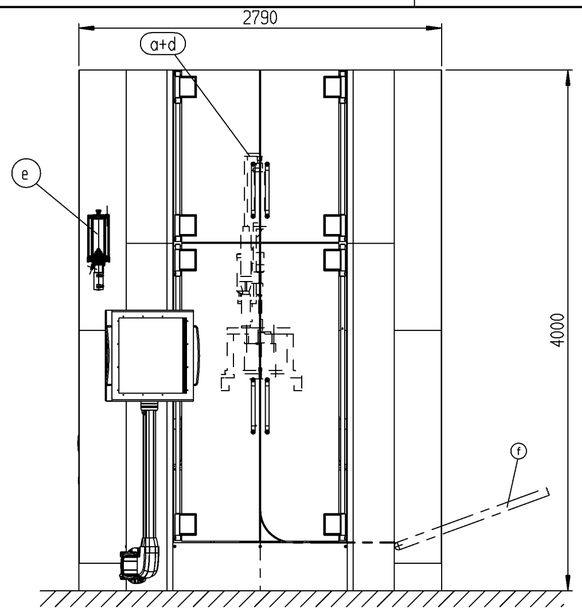

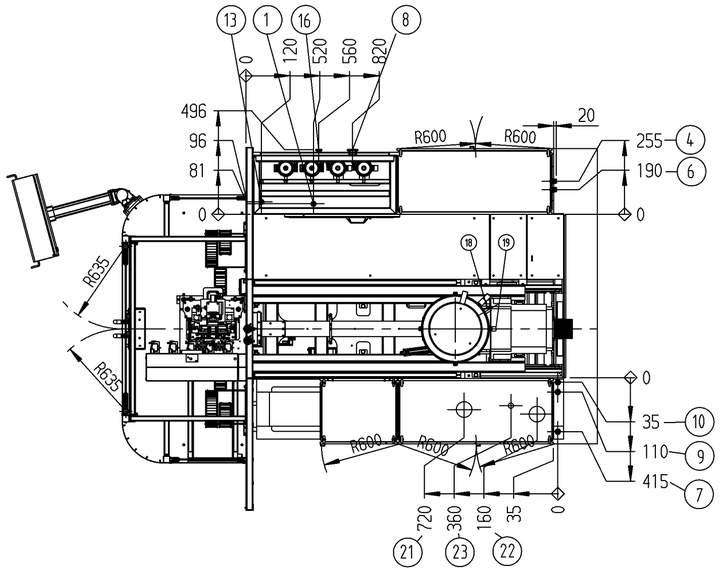

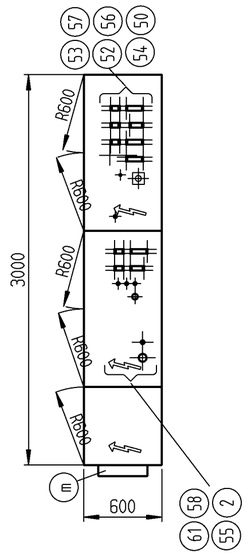

weight: ca. 7t
recommeded room size
ca. 5500x6000x4300

alle Maße sind ca. Maße
all dimensions are approx. measure

Dieses Dokument ist unser Eigentum und enthält vertrauliche Informationen, welche ohne unser schriftliches Einverständnis nicht vervielfältigt oder Dritten offenbart werden dürfen. Wir übernehmen keine Gewährleistung dafür, daß diese Informationen richtig sind oder für einen bestimmten Zweck Dritter nutzbar sind. Die Schutzrechte dieses Dokuments bestimmen sich nach unseren dem Kunden bekannten Allgemeinen Verkaufsbedingungen.

This Document is our Property and contains Proprietary and Confidential Information which must not be reproduced, used or disclosed for any purpose without our written authorisation. We disclaim any Warranty or Representation that the information contained in this Document is correct or fit for a particular purpose or free of third parties. This Document is covered by our General Terms and Conditions that are well known to the Customer.

1.Änderung: Anschlussmaße Pos.8 u.16 angepasst 2016-06-02 GCF

rommelag	Maßstab: /		Benennung: bottelpack 430 Flaschenherst. Füll u. Verschließanlage
		Datum	Name	Zeich.-Nr. 943000-001-0160 | 2 K0100 TB Code
Ausführung	Masch. Nr. 430001	gez. 2016-04-28	GCF	
		gepr. 2016-04-28	Kirchmaier	Betriebsanleitung - Anlage Nr. II-99 Blatt: 1 von:
		Norm		