RRN 3085 HQL 8120 S ALF 5080 V VRK 4120

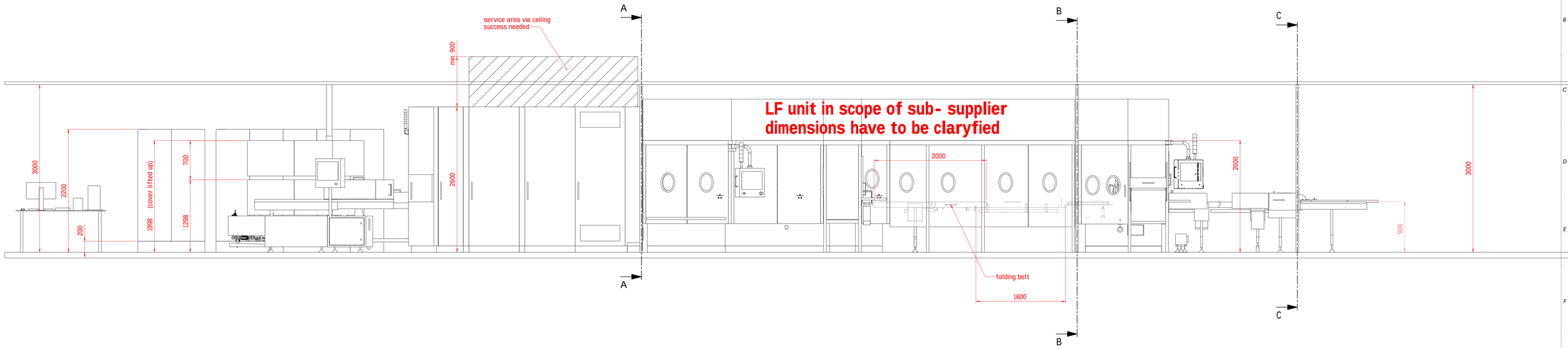

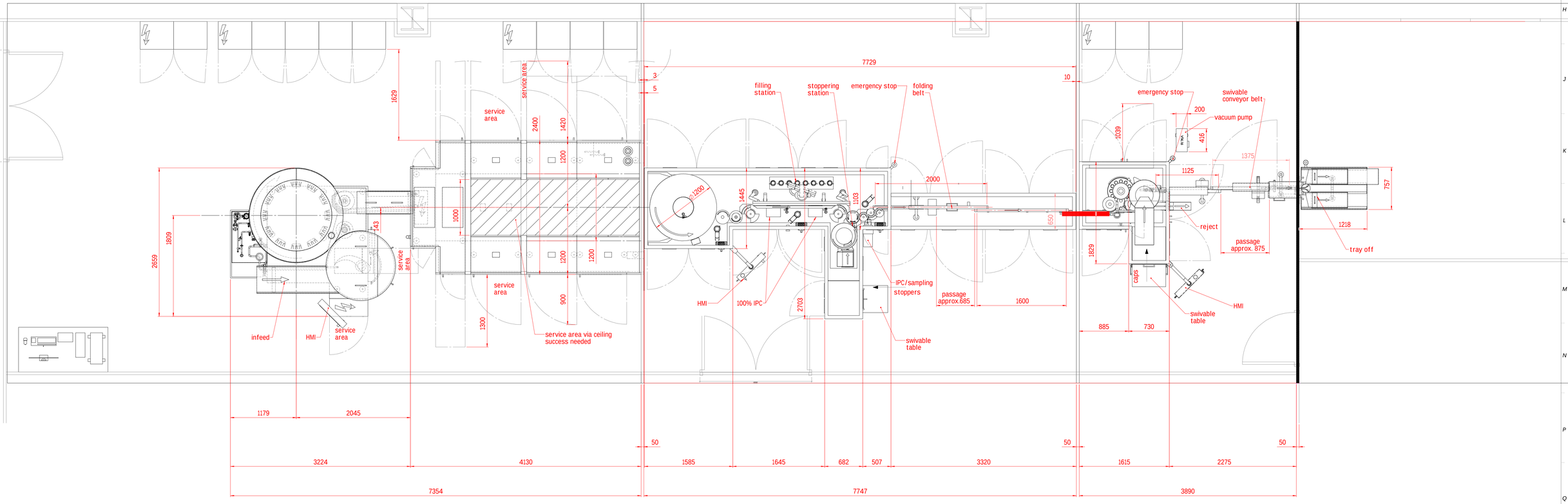

Revision: 09.2
Draft

Index/ Index	Maturity/ Reifegrad	DDMMYYYY	Drawn/Gez.	BWN	Releas./Freig.	
09	2	17.03.2023	Zeidler	114		dimesions control cabinets
08	1	28.11.2022	Zeidler	114		connections HQL,particle monitoring
07	1	17.11.2022	Zeidler	114		dimensions ALF, wall openings
		05.07.2022 DDMMYYYY	A.Zeidler Checked/Gepr.		see PA Norm 00164 PA Norm 00164 beachten	

Customer/Kunde

Country/Land

Location/Ort

Project/Projekt: **758 617**

Product/Produkt: **RRN3085,HQL8120S,ALF5080,VRK4120**

Allgemeintoleranzen für Maschinenabmessungen nach DIN ISO 2768 v
General tolerances according to DIN ISO 2768 v

Toleranzen für kundenseitige Räume, Position der Maschinen und Baumaßnahmen nach DIN 18202
Tolerances for onsite plant / room layout, positions of machines and for building measures according DIN 18202

Origin/Ursprung: **8-113-352-072**
Machine type/Maschinentyp: **Sonstiges PHL**

Lang./Spr./Scale/M.stab.: en/de 1:25

SYNTEGON

Layout
Layout

Material class: **79 LAY**
Sheet/Blatt: **1 / 4**

Syst	Doc type		DP/TD	Rev	Format
SW	DRW	8-100-758-617		09	A0

(C) Syntegon Group. All rights reserved, also regarding any disposal, exploitation, reproduction, editing, distribution, as well as in the event of applications for industrial property rights.

(C) Syntegon Gruppe. Alle Rechte vorbehalten, auch bzgl. Verfügung, Weitergabe, Vervielfältigung, Bearbeitung, Verteilung sowie für den Fall von Schutzrechtsanmeldungen.

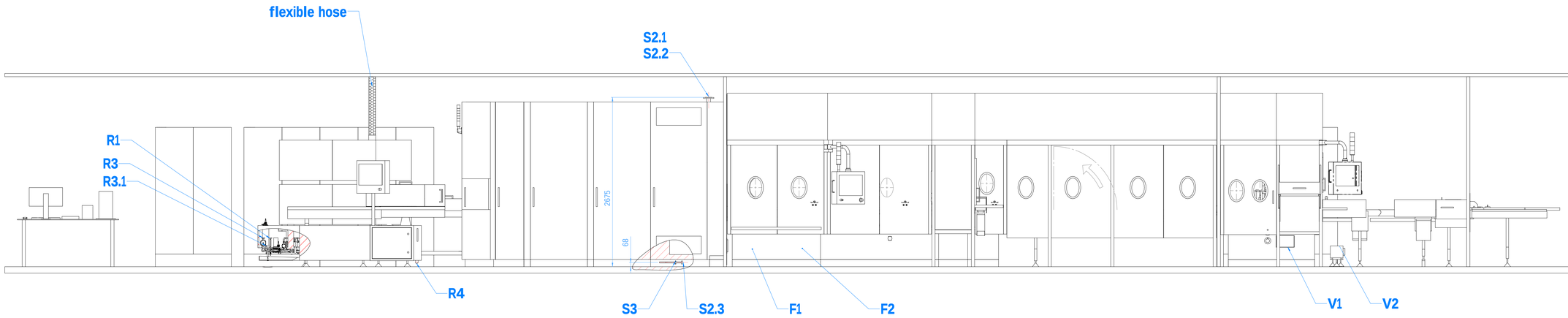

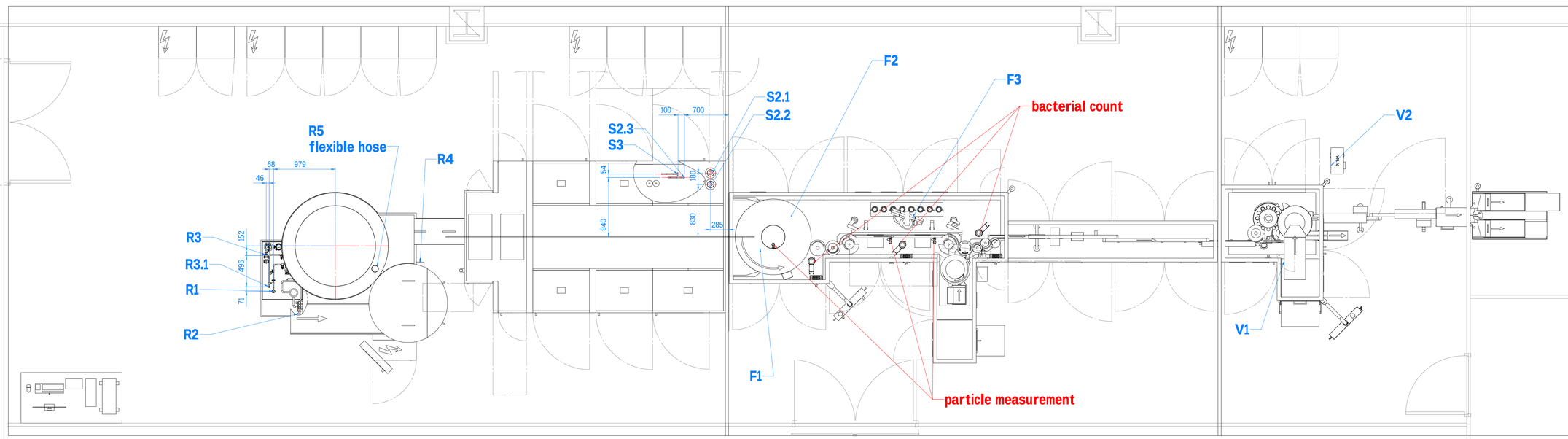

Side view RRN
1:20

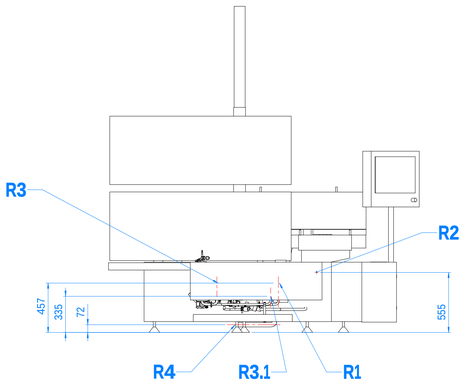

Key	
RRN 3085	
R 1	WFI
R 2	control air
R 3	process air
R4	drain
HQL 8120 S	
S 2.1	cooling water supply
S 2.2	cooling water return
S 2.3	connection condensate drain
S 3	connection drain heat exchanger
ALF 5080 V	
F 1	control air
F 2	protection gas
F 3	product
VRK 4120	
V 1	control air
V2	vacuum pump

Revision: 09.2
Draft

Index/ Index	Maturity/ Reifegrad	DDMMYYYY	Drawn/Gez.	BWN	DDMMYYYY	Checked/Gepr.	Releas./Freig.	
09	2	17.03.2023	Zeidler	114				dimesions control cabinets
08	1	28.11.2022	Zeidler	114				connections HQL,particle monitoring
07	1	17.11.2022	Zeidler	114	05.07.2022	A.Zeidler		dimensions ALF, wall openings

see PA Norm 00164
PA Norm 00164 beachten

Customer/Kunde: ----------
Country/Land: ----------

Allgemeintoleranzen für Maschinenabmessungen nach DIN ISO 2768 v
General tolerances according to DIN ISO 2768 v

Toleranzen für kundenseitige Räume, Position der Maschinen und Baumaßnahmen nach DIN 18202
Tolerances for onsite plant/room layout, positions of machines and for building measures according DIN 18202

Location/Ort:
Project/Projekt: **758 617**
Product/Produkt: **RRN3085,HQL8120S,ALF5080,VRK4120**

Origin/Ursprung: **8-113-352-072**
Machine type/Maschinentyp: **Sonstiges PHL**
Lang./Spr.:Scale/M.stab.: en/de 1:25

SYNTEGON

Layout
Layout

Material class: **79_LAY**
Sheet/Blatt: **2 / 4**
Syst.: **SW** Doc.type: **DRW** **8-100-758-617** DP/TD Rev.: **09** Format: **A0**

(c) Syntegon Group. All rights reserved, also regarding any disposal, exploitation, reproduction, editing, distribution, as well as in the event of applications for industrial property rights.

(c) Syntegon Gruppe. Alle Rechte vorbehalten, auch bzgl. Verfügung, Weitergabe, Vervielfältigung, Bearbeitung, Verteilung sowie für den Fall von Schutzrechtsanmeldungen.

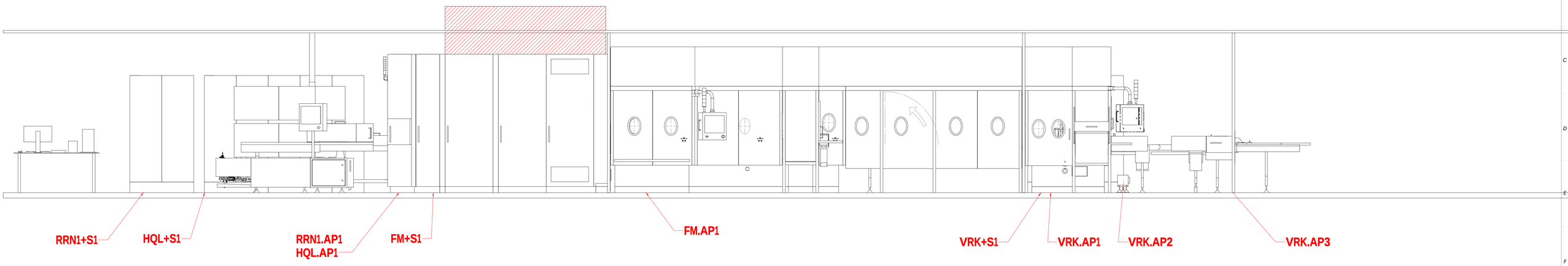

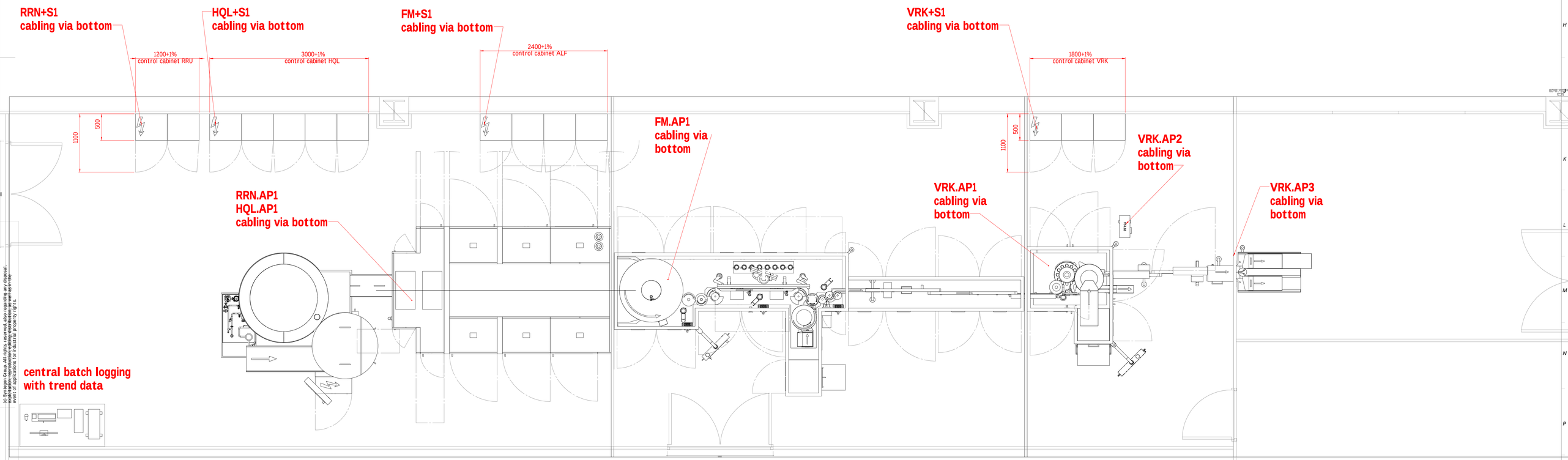

control cabinet	interface	components	cable lenghts
RRN+S1	RRN.AP1	RRN	15 m
HQL+S1	HQL.AP1	HQL	15 m
FM+S1	FM.AP1	ALF	15 m
VRK+S1	VRK.AP1	VRK	15 m
	VRK.AP2	vacuum pump	15 m
	VRK.AP3	outfeed magazine	15 m

Revision: 09.2
Draft

Index/ Index	Maturity/ Reifegrad	DDMMYYYY	Drawn/Gez.	BWN			
09	2	17.03.2023	Zeidler	1:4	dimesions control cabinets		
08	1	28.11.2022	Zeidler	1:4	connections HQL,particle monitoring		
07	1	17.11.2022	Zeidler	1:4	dimensions ALF, wall openings		
					05.07.2022	A.Zeidler	
					DDMMYYYY	Checked/Gepr.	Releas./Freig.

see PA norm 00164
PA Norm 00164 beachten

Customer/Kunde: ----------
Country/Land: ----------

Allgemeintoleranzen für Maschinenabmessungen nach DIN ISO 2768 v
General tolerances according to DIN ISO 2768 v

Toleranzen für kundenseitige Räume, Position der Maschinen und Baumaßnahmen nach DIN 18202
Tolerances for onsite plant/room layout, positions of machines and for building measures according DIN 18202

Origin/Ursprung: 8-113-352-072
Machine type/Maschinentyp: Sonstiges PML
Project/Projekt: 758 617
Product/Produkt: RRN3085,HQL81205,ALF5080,VRK4120
Lang./Spr./Scale/M.stab: en/de 1:25
SYNTEGON

Layout
Layout

Material class: 79 _LAY
Sheet/Blatt: 3 / 4
Syst.: SW
Doc.type: DRW
8-100-758-617
DP/TD
Rev.: 09
Format: A0

(C) Syntegon Group. All rights reserved, also regarding any disposal, exploitation, reproduction, editing, distribution, as well as in the event of applications for industrial property rights.

(C) Syntegon Gruppe. Alle Rechte vorbehalten, auch bzgl. jeder Verfügung, Verwertung, Reproduktion, Bearbeitung, Weitergabe sowie für den Fall von Schutzrechtsanmeldungen.

View A-A
wall opening HQL
1 : 16

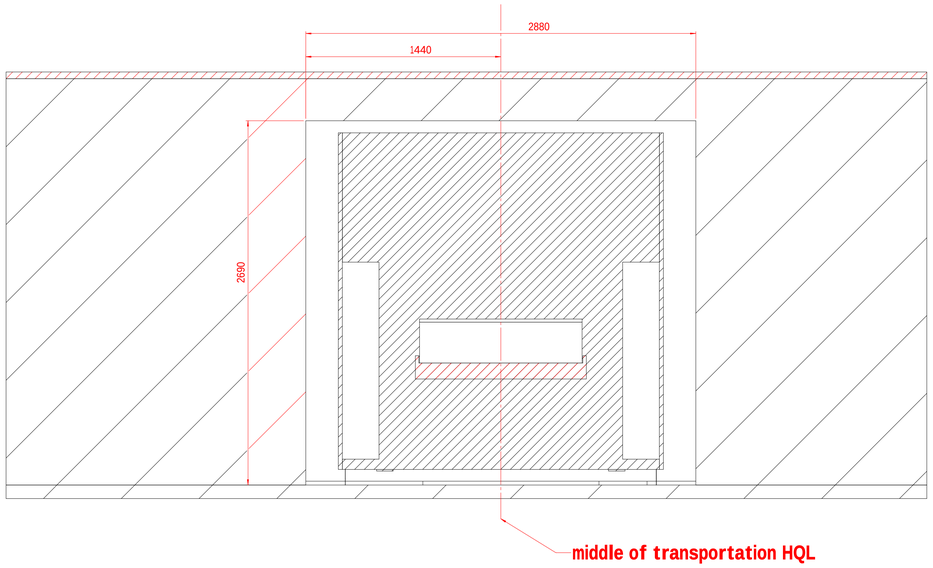

View B-B
wall opening ALF/VRK
1 : 16

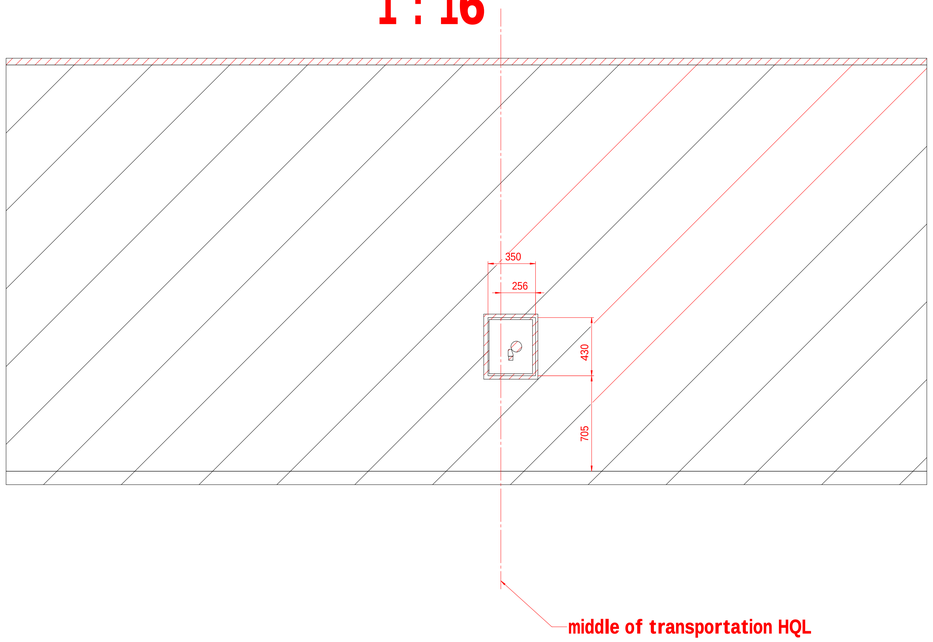

View C-C
wall opening VRK outfeed
1 : 16

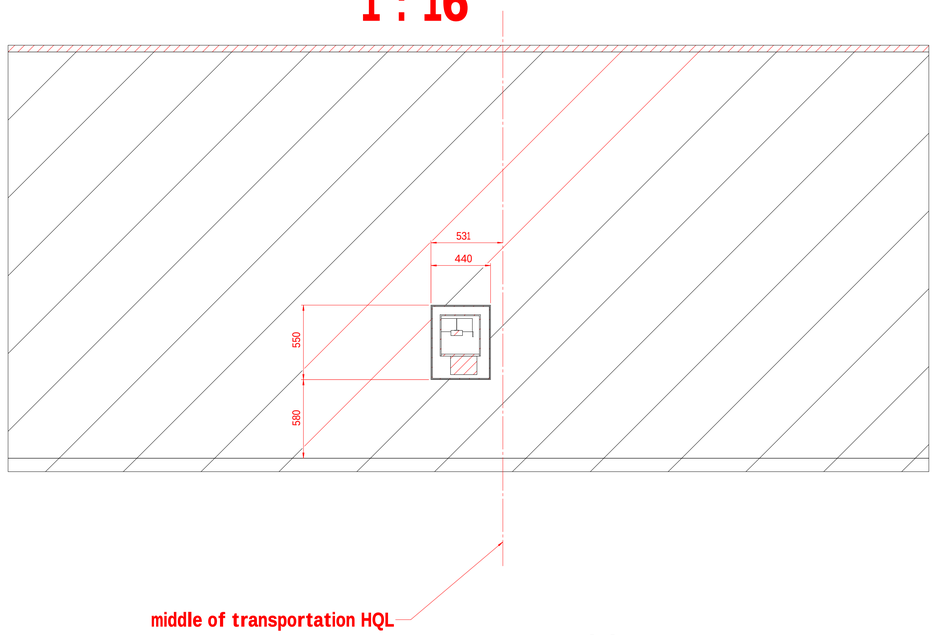

Revision: 09.2
Draft

09	2	17.03.2023	Zeidler	1|4	dimesions control cabinets
08	1	28.11.2022	Zeidler	1|4	connections HQL,particle monitoring
07	1	17.11.2022	Zeidler	1|4	dimensions ALF, wall openings

Customer/Kunde	Index/ Index	Maturity/ Reifegrad	DDMMYYYY	Drawn/Gez.	BWN	05.07.2022	A.Zeidler
						DDMMYYYY	Checked/Gepr.
Country/Land							

see PA Norm 00164	Release /Freig.	PA Norm 00164 beachten	

Allgemeintoleranzen für Maschinenabmessungen nach DIN ISO 2768 v
General tolerances according to DIN ISO 2768 v

Toleranzen für kundenseitige Räume, Position der Maschinen und Baumaßnahmen nach DIN 18202
Tolerances for onsite plant/room layout, positions of machines and for building measures according DIN 18202

Location/Ort	Origin/Ursprung	8-115-352-072	
	Machine type/Maschinentyp	Sonstiges PHL	
Project/Projekt: 758 617	Lang./Spr./Scale/M.stab. en/de	1:16	SYNTEGON
Product/Produkt: RRN308S,HQL8120S,ALF5080,VRK4120			

Layout
Layout

Material class	Sheet/Blatt	Syst.	Doc type	DP/TD	Rev.
79_LAY	4 / 4	SW	DRW	8-100-758-617	09
					Format A0

(c) Syntegon Group. All rights reserved, also regarding any disposal, exploitation, reproduction, editing, distribution, as well as in the event of applications for industrial property rights.

(c) Syntegon Gruppe. Alle Rechte vorbehalten, auch bzgl. Verfügung, Verwertung, Reproduktion, Bearbeitung, Verbreitung sowie für den Fall von Schutzrechtsanmeldungen.