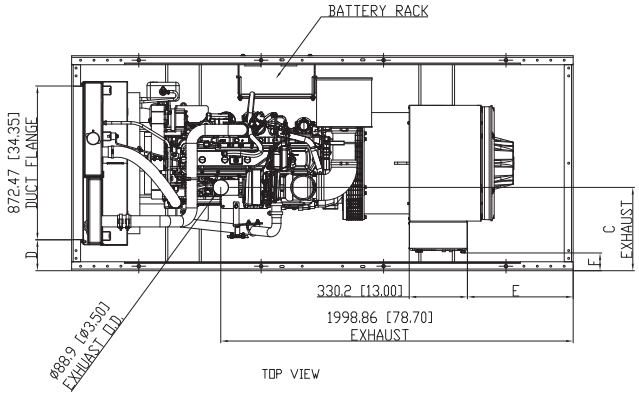

TOP VIEW

	GENERATOR FRAME	A	B	C	D	E	F
STANDARD WIDTH	431 (SHOWN)	1219,2 [48.00]	1168,4 [46.00]	472,4 [18.60]	175,1 [6.89]	599,8 [23.61]	100,7 [3.96]
BASE	432	1219,2 [48.00]	1168,4 [46.00]	472,4 [18.60]	175,1 [6.89]	510,8 [20.11]	100,7 [3.96]
NARROW WIDTH	431	1066,8 [42.00]	1016,0 [40.00]	396,2 [15.60]	98,8 [3.89]	599,8 [23.61]	24,4 [0.96]
BASE	432	1066,8 [42.00]	1016,0 [40.00]	396,2 [15.60]	98,8 [3.89]	510,8 [20.11]	24,4 [0.96]

MODELS:
DS00180D6SDA (240V)
DS00180D6SGA (240V)
DS00180D6SPA (208V)
DS00180D6SJA (240V)
DS00180D6SRA (480V)
DS00180D6SNA (600V)
DS00200D6SDA (240V)
DS00200D6SGA (240V)
DS00200D6SPA (208V)
DS00200D6SJA (240V)
DS00200D6SRA (480V)
DS00200D6SNA (600V)

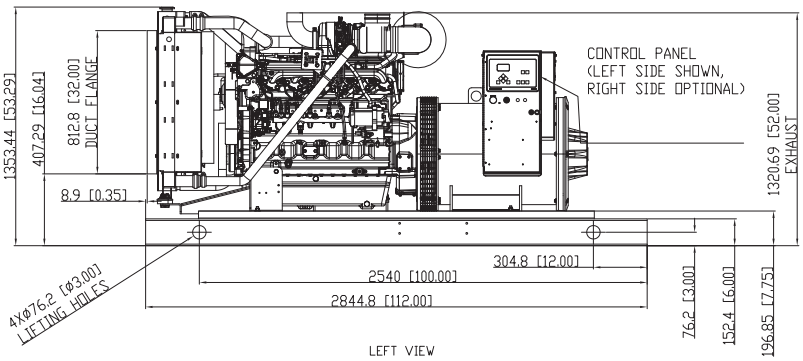

LEFT VIEW

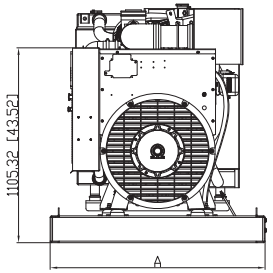

BACK VIEW

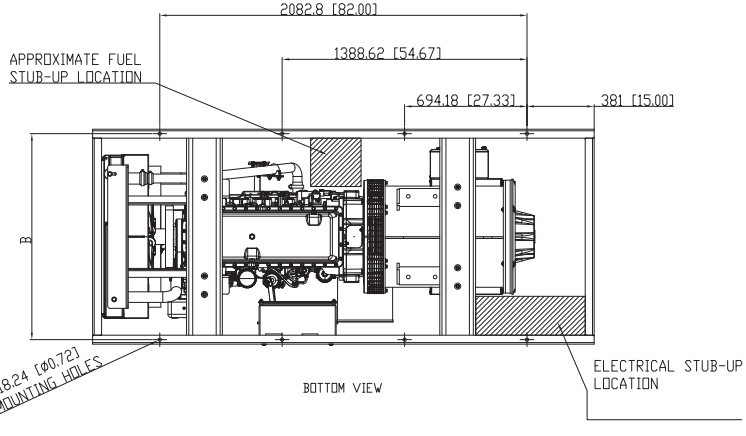

BOTTOM VIEW

STANDARD SCOPE OF SUPPLY DIMENSIONAL

Aufgeführte Normen / Relevant Standards	Datum / Date	Name	Änderungs-Nr. / Revision Notice No.	Änderungen/Revision	Index / Index	Datum / Date	Name	Copy / Check

Oberflächenangaben nach WINGACS / Surface Specification per WINGACS
Allgemeine Toleranzen nach / General tolerances per WNN 332
Produktion, Spezifikation per WNN 332

	Pro/C	Datum/Date	Name
Bearb. / Drawn			
Prüf. / Chk'd			
Norm. / Stand'd			
Gen. / Appr'd			

Bei Fremd/Kaufteil dürfen alle technischen Änderungen an Lieferung nur nach unserer vorherigen Genehmigung erfolgen / Technical modifications to third party or purchased parts require our prior permission.

onsite energy

Fuer diese technische Unterlage behalten wir uns alle Rechte vor. Sie darf ohne unsere Zustimmung weder vervielfältigt, noch Drittenzugänglich gemacht, noch in anderer Weise missbraucht verwertet werden. All rights reserved. This document may not be reproduced or disclosed to a third party or used for any other purpose without our express consent.

Bezeichnung / Description: 180-200 KW JD DPU

Zeichnungs-Nr./Drawing No.: XZG3000100122

Blatt / Sheet: 1v4

Maßstab / Scale: 1:10

Maße/Mass: kg

Format/Size: A0

Werkstoff / Material:

Teilbezeichnung/Artikel/Gewerblicher Produkt / Patterns/Ge

Benennung/Title

Internal Copyright. The Cummins Power

Hagstrom Marine

SDPP-01-000000 - Page 1 of 1 - 10.