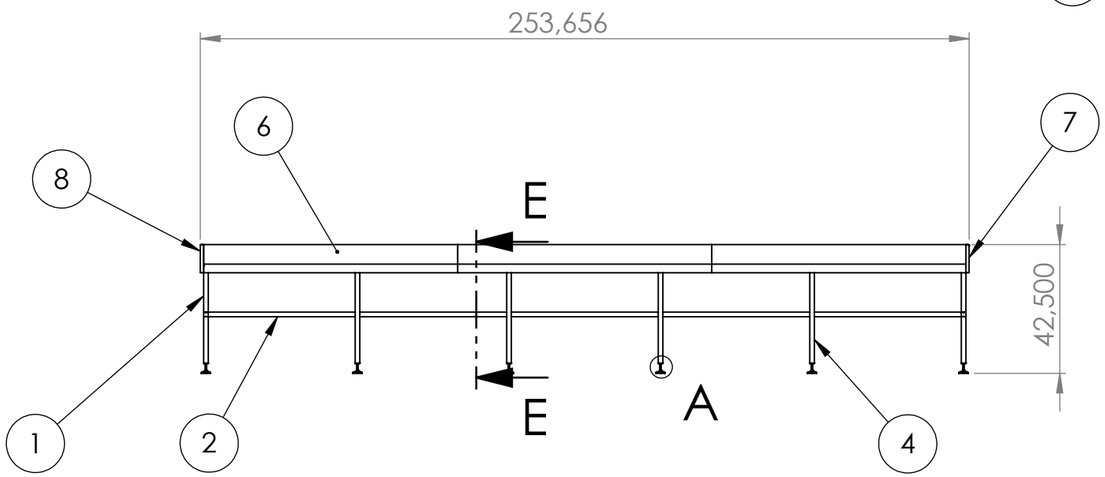

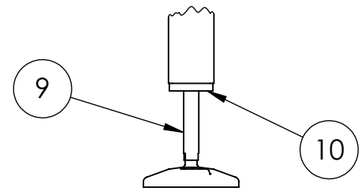

DÉTAIL A

ECHELLE 1 : 5

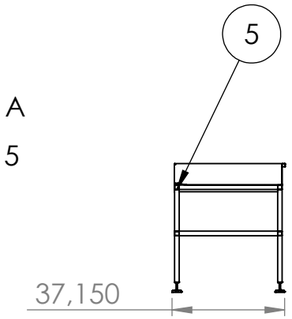

COUPE E-E

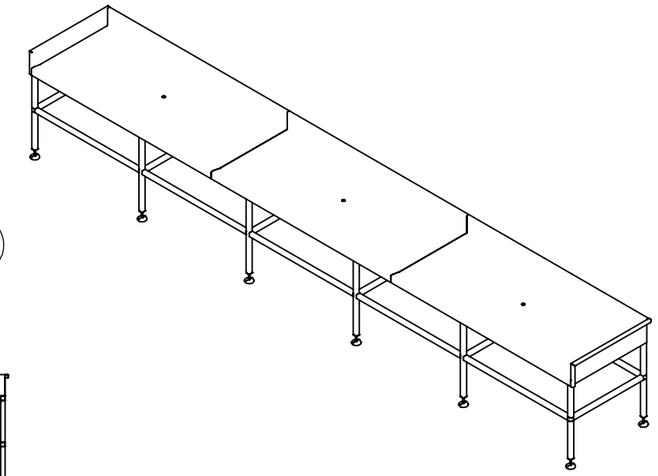

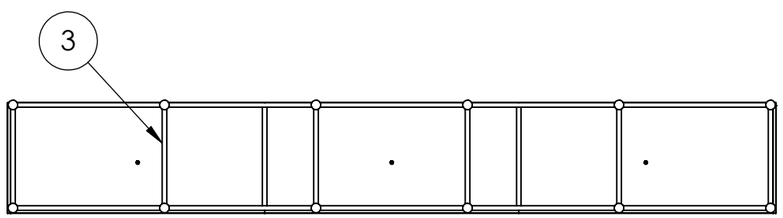

No. ARTICLE	NUMERO DE PIECE	DESCRIPTION	QTE
1	8070-101-01	TUBE	4
2	8070-101-08	TUBE	16
3	8070-101-03	TUBE	10
4	8070-101-04	TUBE	8
5	8070-101-02	TUBE	4
6	8070-101-09	TOLE PLIÉ	3
7	8070-101-11	COTE DROIT	1
8	8070-101-10	COTE GAUCHE	1
9	323-65742	Pieds Articulés, Série 323, Base 3.15" diamètre	12
10	8070-101-12	PLAQUE	12

SAUF INDICATION CONTRAIRE:

LES COTES SONT EN POUCES
TOLERANCES:
FRACTIONS ± 1/32
ANGLES: USINES ±0.1 PLI ±0.1
DEUX DECIMALES ±0.05
TROIS DECIMALES ±0.005

TOLERANCES GEOMETRIQUES SELON LA NORME:

MATERIAU

FINITION

NE PAS CHANGER L'ECHELLE

	NOM	DATE
AUTEUR		
VERIF.		
APPR. B.E.		
APPR. FAB.		
QUAL.		

COMMENTAIRES:

EXCLUSIF ET CONFIDENTIEL

LES INFORMATIONS CONTENUES DANS CETTE MISE EN PLAN SONT LA PROPRIETE DE GESTION INDUSTRIELLE MAINTENANCE MAN. TOUTE REPRODUCTION PARTIELLE OU TOTALE SANS L'AUTORISATION ECRITE DE GESTION INDUSTRIELLE MAINTENANCE MAN EST INTERDITE.

GESTION INDUSTRIELLE MAINTENANCE MAN

TITRE: TABLE INOX 21'

FORMAT B | No. DE PLAN 8070-101-00-B | REV

ECHELLE: 1:50 | MASSE: 59.089 | FEUILLE 1 SUR 2

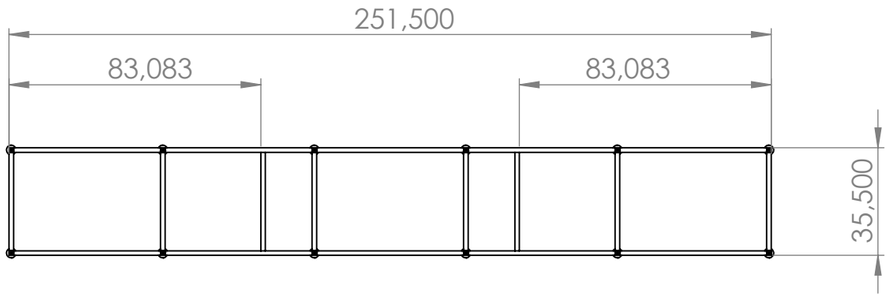

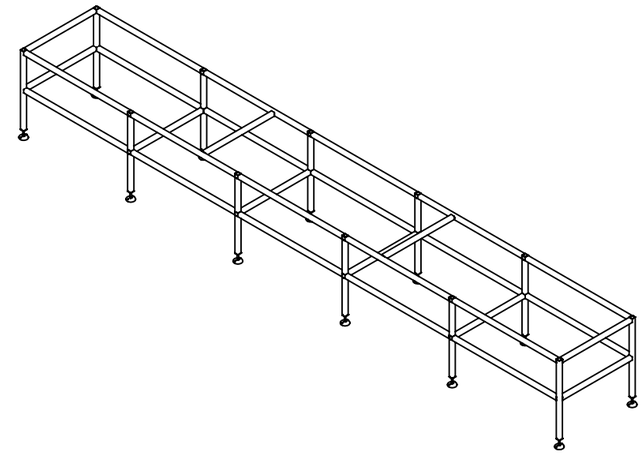

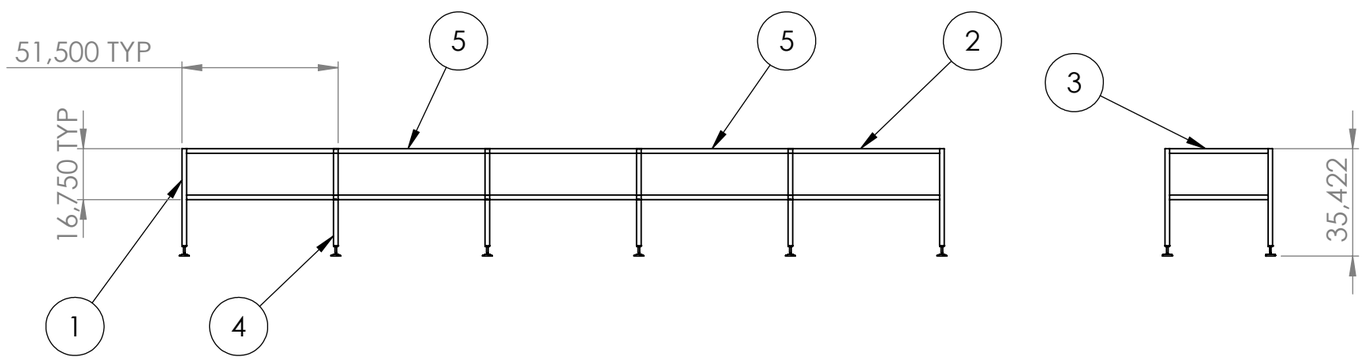

No. ARTICLE	NUMERO DE PIECE	DESCRIPTION	QTE
1	8070-101-01	TUBE	4
2	8070-101-08	TUBE	16
3	8070-101-03	TUBE	10
4	8070-101-04	TUBE	8
5	8070-101-02	TUBE	4
6	8070-101-09	TOLE PLIÉ	3
7	8070-101-11	COTE DROIT	1
8	8070-101-10	COTE GAUCHE	1
9	323-65742	Pieds Articulés, Série 323, Base 3.15" diamètre	12
10	8070-101-12	PLAQUE	12

SAUF INDICATION CONTRAIRE:

LES COTES SONT EN POUCES
TOLERANCES:
FRACTIONS ± 1/32
ANGLES: USINES ±0.1 PLI ±0.1
DEUX DECIMALES ±0.05
TROIS DECIMALES ±0.005

TOLERANCES GEOMETRIQUES SELON LA NORME:

MATERIAU

FINITION

NE PAS CHANGER L'ECHELLE

	NOM	DATE
AUTEUR		
VERIF.		
APPR. B.E.		
APPR. FAB.		
QUAL.		

COMMENTAIRES:

EXCLUSIF ET CONFIDENTIEL

LES INFORMATIONS CONTENUES DANS CETTE MISE EN PLAN SONT LA PROPRIETE DE GESTION INDUSTRIELLE MAINTENANCE MAN. TOUTE REPRODUCTION PARTIELLE OU TOTALE SANS L'AUTORISATION ECRITE DE GESTION INDUSTRIELLE MAINTENANCE MAN EST INTERDITE.

GESTION INDUSTRIELLE MAINTENANCE MAN

TITRE: TABLE INOX 21'

FORMAT **B** | No. DE PLAN 8070-101-00-B | REV

ECHELLE: 1:50 | MASSE: 59.089 | FEUILLE 2 SUR 2