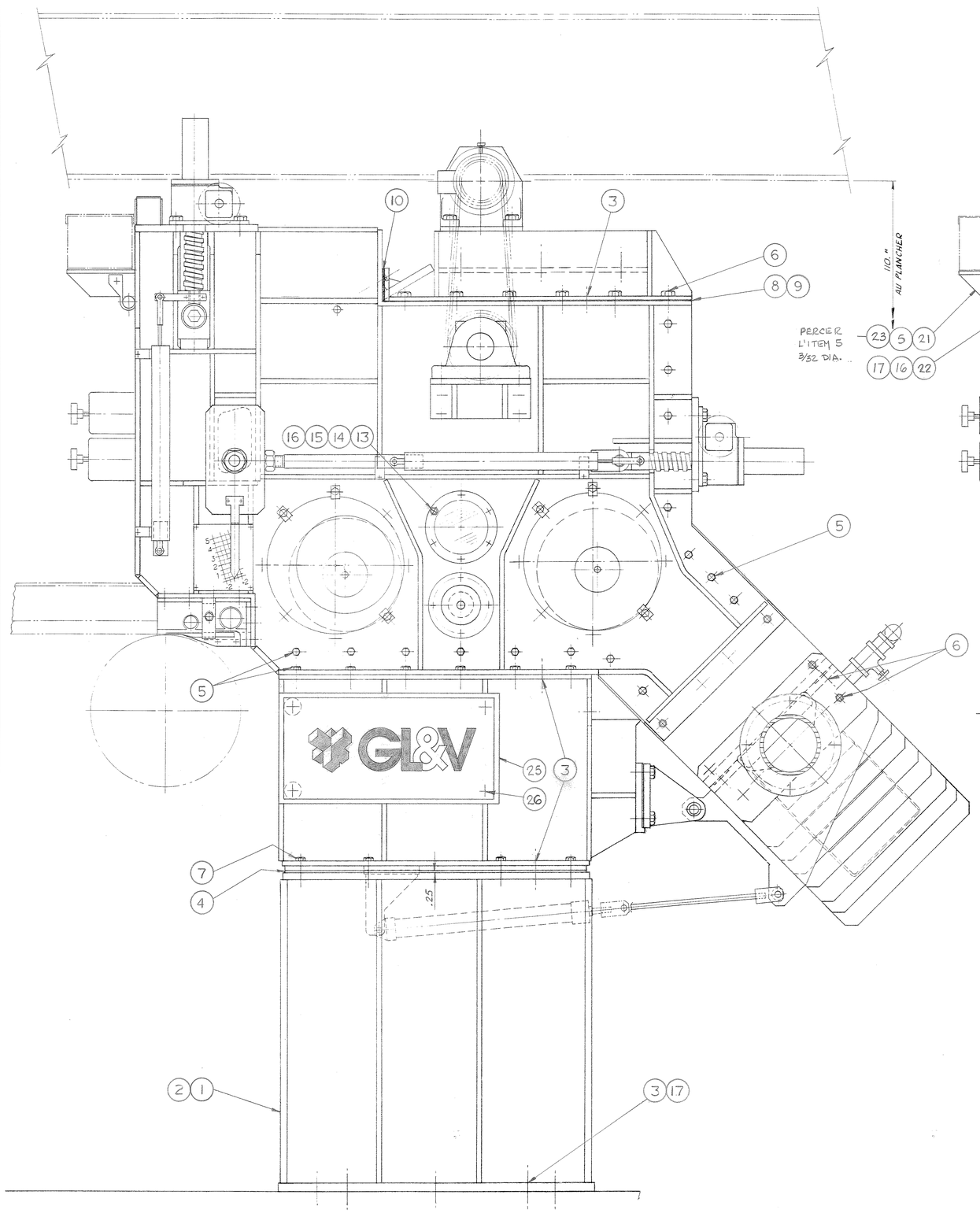

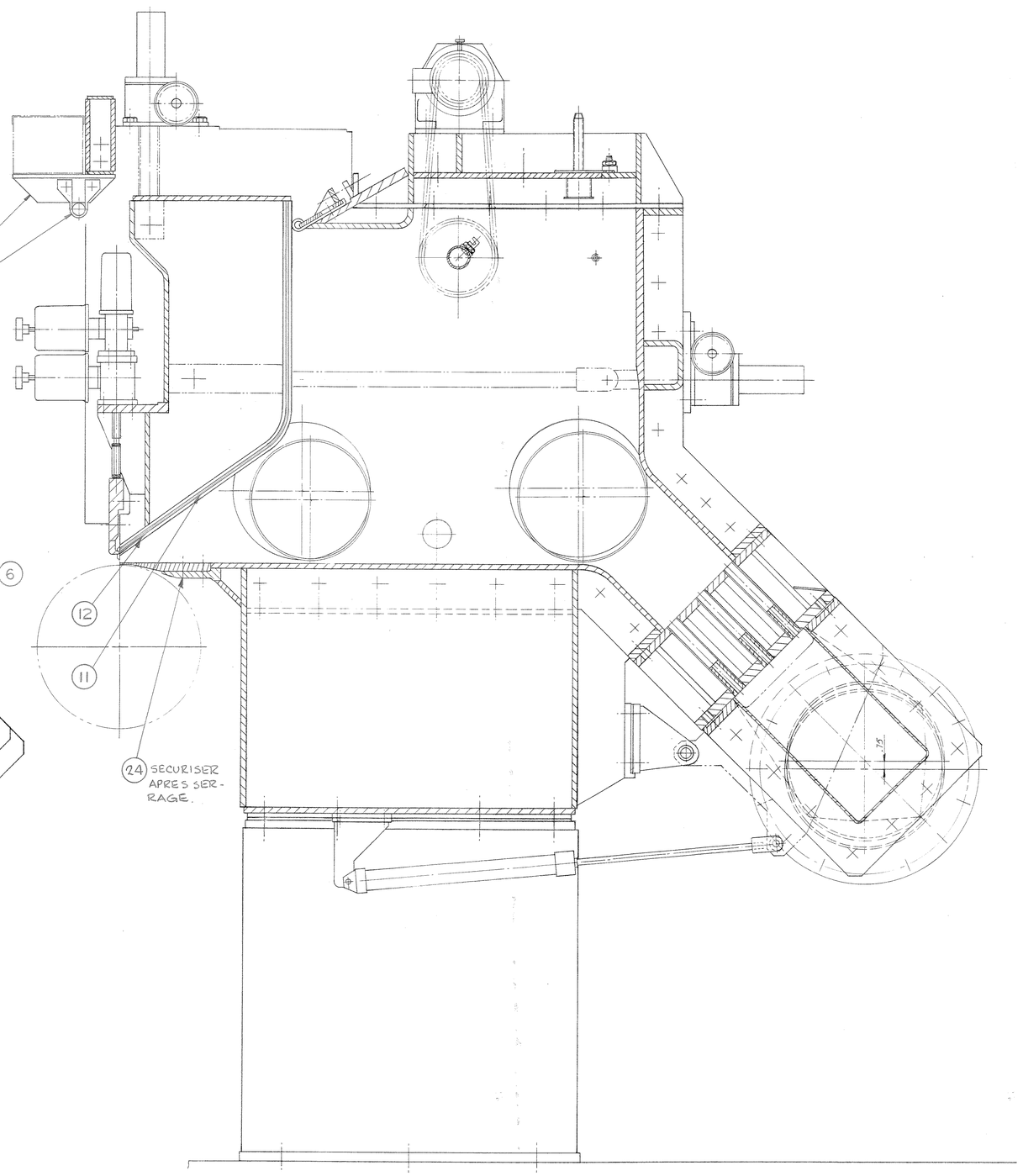

LISTE DES MATERIAUX
BILL OF MATERIAL

ITEM	QTE. QTY.	DESCRIPTION	REMARQUE REMARK

NO PROJET/PROJECT NO.	PCE	LIGNE LINE	QTE/QTY
114-110-0125		11	1

		DATE	NOM/NAME
PDS/DS FAB. FAB. WEIGHT			
	DESSIN DRAWN	16.11.89	T. NIZIO
PDS/DS USINE MACHIN. WEIGHT	VERIFIE CHECKED	28-11-89	MRT
	APPR.		MRT

DATE	NOM NAME	APPR.	REVISION	ZONE	NO. DE REV.	ALFA REF.

DE DESSIN, PROPRIETE DE GROUPE LAPERRIERE & VERREAULT INC. INTERDIT TOUTE COPIE OU REPRODUCTION SANS AUTORISATION ET DOIT ETRE RETOURNE APRES USAGE.

THIS DRAWING IS THE PROPERTY OF GROUPE LAPERRIERE & VERREAULT INC. AND MUST NOT BE COPIED OR REPRODUCED WITHOUT EXPRESS AUTHORIZATION AND MUST BE RETURNED AFTER SUCH USE.

Groupe Laperrière & Verreault Inc.

TOUTE SOUDURE ALL WELDING — SAUF INDIQUE EXCEPT NOTED

VARIATIONS PERMISSIBLE POUR LES DIMENSIONS NON LIMITEES: VOLTAGE: NCL-S-008 SOUDAGE: NCL-S-009

PERMISSIBLE VARIATION IN DIMENSIONS WITHOUT TOLERANCE: VOLTAGE: NCL-S-008 WELDING: NCL-S-009

SI NON SPECIFIEES/IF NOT SPECIFIED — DIM. TOLERANCE

SURFACES USINEES LOCALISATION DES TROUS / MACHINED SURFACES HOLE LOCATIONS

X.	± 0.04
X.X	± 0.02
X.XX	± 0.01
X.XXX	± 0.005
X.XXX	LIMITE TOL/TOL POINT

DESSIN D'ASSEMBLAGE ASSEMBLY DWG 114-110-0101-01

DESSIN DE REFERENCE REF DWG

CLIENT LES INDUSTRIES CASCADES INC.

LOCALITE/LOCALITY KINGSEY FALLS, QUE.

MODELE/PATTERN NO.

TITRE/TITLE ASSE, SUPPORTS & QUINCAILLERIE

GROUPE/GROUP SUPPORTS

CATEGORIE/CATEGORY CAISSE D'ARRIVÉE

ECHELLE/SCALE 1:5

PAGE DE 1 2

DESSIN NO./DWG NO. EL0125-0001

EL-0125-0001 F-1