deutsch

Hinweis
Verwenden Sie als Sicherung gegen unbefugtes Lösen Sicherheitsschrauben mit Einwegschlitz (als Zubehör erhältlich). Bei Befestigung, z.B. durch Nieten oder Schweißen, ist darauf zu achten, dass sich die Eintauchtiefe des Betätigers nicht ändert.
Es stehen verschiedene Betätigerformen zur Verfügung: Vorzugsweise für verschieb- und abnehmbare Schutzeinrichtungen der Betätiger AZM 161-B1 und AZM 161-B1E. Für drehbare Schutzeinrichtungen der Betätiger AZM 161-B6.

Montage
Bei der Montage an drehbaren Schutzeinrichtungen ist darauf zu achten, dass der Drehpunkt in der Ebene der Oberfläche des Sicherheitsschalters liegt, in die der Betätigungsbügel eintaucht (s. Tabelle).

Einstellschraube
Werkseitig ist der Betätiger AZM 161-B6 auf den kleinsten Radius eingestellt. Bei größeren Radien erfolgt die Einstellung durch Drehen der Einstellschrauben **a + b** mit einem Innensechskant-Schlüssel SW 2,5 mm.

english

Notice
Please ensure this is fitted the correct way round, and tighten the actuator with one-way screws (available as accessory), to prevent deliberate removal. Please ensure with welding or riveting of the actuator, that the insertion depth of the actuator is not altered.
There are different actuator types available, depending on the application. The actuator AZM 161-B1 and AZM 161-B1E are designed for sliding and removable safety guards, while AZM 161-B6 is recommended for hinged safety guards.

Mounting
Please note, that the centre of rotation must be in the same plane as the upper edge of the safety switch (see table).

Set screw
The basis setting of actuator AZM 161-B6 provides a minimum radius. For larger radii, the angle has to be adjusted correspondingly by turning the set screws **a + b**, using an hexagonal key wrench 2.5 mm A/F.

français

Remarque
Pour éviter tout démontage intempestif, utiliser les vis à tête fraisée avec vissage unidirectionnelle (peut être fourni comme accessoire). En cas de fixation selon un mode différent, par exemple par rivetage ou soudage, veiller à ce que la profondeur de plongée de l'acionneur ne varie. Different formes d'actionneurs sont disponibles. Les actionneurs AZM 161-B1 et AZM 161-B1E sont recommandés pour les protecteurs coulissants et amovibles. Dans le cas de protecteurs pivotants, nous vous conseillons l'actionneur AZM 161-B6.

Montage
Lors du montage sur des protecteurs pivotants, veiller à ce que l'axe de rotation se trouve dans le plan de la surface de l'interrupteur de sécurité dans laquelle l'actionneur plonge (voir table).

Vis de réglage
Le réglage de base AZM 161-B6 est établi en fonction du plus petit rayon. Dans le cas de rayons plus grands, modifier le réglage en tournant la vis de réglage **a + b** à l'aide d'une clé 6 pans de 2,5 mm sur plats.

Betätigungsradien
Actuator radii
Rayons d'actionnement

		R_{min} [mm]	x [mm]	R_{min} [mm]	x [mm]
	AZM 161-B1	180	5	150	5
	AZM 161-B1-1747	150	5	150	5
	AZM 161-B1-2024	150	5	150	5
	AZM 161-B1-2053	150	5	150	5
	AZM 161-B1-2177	150	5	150	5
	AZM 161-B1E	180	5	150	5
	AZM 161-B1F	180	11	150	11
	AZM 161-B1S	180	–	150	–
	AZM 161-B1ES	180	–	150	–
	AZM 161-B6	95	11	95	11
	AZM 161-B6-2177	95	17	95	17
	AZM 161-B6S	95	–	95	–

Der Drehpunkt des Scharniers und Oberkante des Sicherheitsschalters müssen zuzüglich x mm eine Ebene bilden. Die Grundeinstellung ist auf den kleinsten Radius R_{min} eingestellt.

The axis of the hinge must be x mm above and in a parallel plane to the top surface of the safety switch. The basis setting provides a minimum radius of R_{min}.

L'axe de rotation de l'articulation et la face supérieure de l'interrupteur de sécurité doivent se situer dans deux plans parallèles distants de x mm. Le réglage de base est établi en fonction du plus petit rayon, R_{min}.

Legende
Legend
Légende

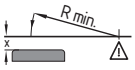

Radien über die breite Seite des Betätigers
Radii over the wide edge of the actuator
Rayons d'actionnement sur le grand côté de l'actionneur

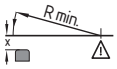

Radien über die schmale Seite des Betätigers
Radii over the small edge of the actuator
Rayons d'actionnement sur le petit côté de l'actionneur

Einstellschraube
Set screw
Vis de réglage

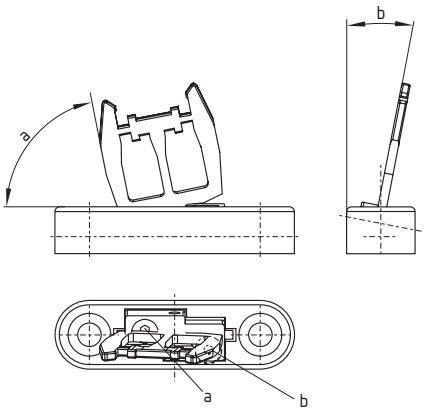

italiano

Avvertenza
Per evitare uno smontaggio non autorizzato o manomissioni utilizzare viti di sicurezza con intaglio antisvitamento (disponibili come accessori). Durante il fissaggio, ad esempio mediante rivetti o saldatura, assicurarsi che la profondità di inserimento dell'attuatore non venga alterata.
Sono disponibili diversi tipi di attuatori: per protezioni traslabili e amovibili sono da preferirsi gli attuatori AZM 161-B1 e AZM 161-B1E, per protezioni a cerniera l'attuatore AZM 161-B6.

Montaggio
Durante il montaggio su dispositivi di sicurezza con cerniere, assicurarsi che l'asse di rotazione si trovi sul piano della superficie dell'interruttore di sicurezza nella quale si inserisce l'azionatore (vedi tabella).

Vite di regolazione
L'attuatore AZM 161-B6 è tarato sul raggio minimo. Per raggi maggiori modificare la taratura agendo sulle viti di regolazione **a + b** con una chiave a brugola da 2,5 mm.

Raggi d'azionamento
Radios de accionamiento
アクチュエータの回転半径

		R_{min} [mm]	x [mm]	R_{min} [mm]	x [mm]
	AZM 161-B1	180	5	150	5
	AZM 161-B1-1747	150	5	150	5
	AZM 161-B1-2024	150	5	150	5
	AZM 161-B1-2053	150	5	150	5
	AZM 161-B1-2177	150	5	150	5
	AZM 161-B1E	180	5	150	5
	AZM 161-B1F	180	11	150	11
	AZM 161-B1S	180	–	150	–
	AZM 161-B1ES	180	–	150	–
	AZM 161-B6	95	11	95	11
	AZM 161-B6-2177	95	17	95	17
	AZM 161-B6S	95	–	95	–

español

Información
Se debe asegurar contra desmontajes no autorizados mediante la utilización de los tornillos de seguridad con la cabeza fresada (suministrados como accesorios) que solo permiten el apriete. En caso de utilizar un modo de fijación distinto, por ejemplo por remaches o por soldadura, hay que asegurarse que la profundidad de penetración sea la misma. Existen distintas versiones de actuador disponibles, dependiendo de cada aplicación. Los actuadores AZM 161-B1 y AZM 161 – B1E, han sido previstos para puertas deslizantes o desmontables, mientras que AZM 161- B6 se recomienda para las puertas protectoras de seguridad pivotantes.

Montaje
En caso de montajes en protecciones pivotantes, hay que asegurarse de que el eje de giro se encuentre en el plano de la superficie del interruptor de seguridad en el cual penetra el actuador (ver tabla).

Tornillo de regulación
La regulación de base del AZM 161 –B6 se establece en función del mínimo radio de giro. En caso de mayores radios de giro, modificar el reglaje girando los tornillos de regulación **a + b** mediante una llave hexagonal de 2,5 mm entre caras.

Il fulcro della cerniera ed il bordo superiore dell'interruttore di sicurezza devono essere su due piani paralleli distanti fra loro x mm. Al montaggio la taratura è fissata sul raggio minimo R_{min}.

El eje de giro de la bisagra, y la cara superior del interruptor de seguridad deben situarse en dos planos paralelos, separados por x mm. El reglaje de base viene establecido en función del radio mínimo, R_{min}.

ヒンジの軸は、セーフティスイッチのアクチュエータ挿入面から x mm離してください(Actuator radiiの表参照)
基本設定は、最小回転半径Rminとなっています

Legenda
Leyenda
警告

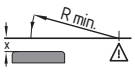

Raggio sul lato lungo dell'attuatore
Radios de accionamiento en el lado mayor del actuador
アクチュエータ横向き(wide edge)
取り付け時の回転半径

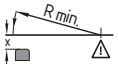

Raggio sul lato corto dell'attuatore
Radios de accionamiento en el lado menor del actuador
アクチュエータ縦向き(small edge)
取り付け時の回転半径

日本語

注意
トアスイッチを正しい手順に従って取り付け、アクチュエータは取り外し防止ワンウェイビスによって締め付けてください。アクチュエータを溶接もしくはリベット打ちによって固定する場合には、アクチュエータの挿入深さが変らないようにしてください。アクチュエータは用途に合わせたタイプのものをご使用ください。アクチュエータAZM 161-B1及びAZM 161-B1Eはスライド式、取り外し式のトア、またAZM 161-B6はヒンジ式のトアにご使用ください

取り付け
ヒンジ式のトアに取り付ける場合は、アクチュエータが挿入口に入るように取り付けてください(Actuator radiiの表Rmin参照)

ビスの調整
アクチュエータAZM 161-B6の角度調整用のビスは最小半径に調整されています。回転半径を大きくするには2.5 mmの六角レンチで図のa及びbのビスをまわして角度を調整してください

Vite di regolazione
Tornillo de regulación
ビスの調整

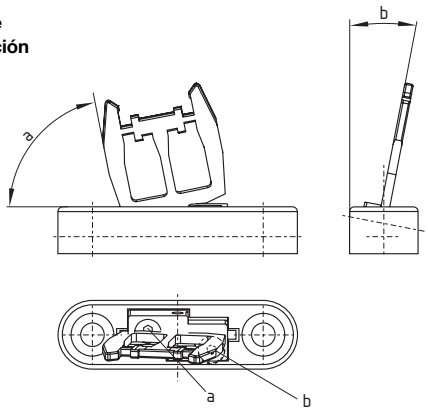

K. A. Schmersal GmbH
Industrielle Sicherheitsschaltsysteme
Möddinghofe 30, D - 42279 Wuppertal
Postfach 24 02 63, D - 42232 Wuppertal

Telefon +49 - (0)2 02 - 64 74 - 0
Telefax +49 - (0)2 02 - 64 74 - 1 00
E-Mail: info@schmersal.com
Internet: http://www.schmersal.com

SCHMERSAL

x000 / v.A. / 07.08 / Teile-Nr. 1148098 / BZ 50161-61V900 / Ausgabe E