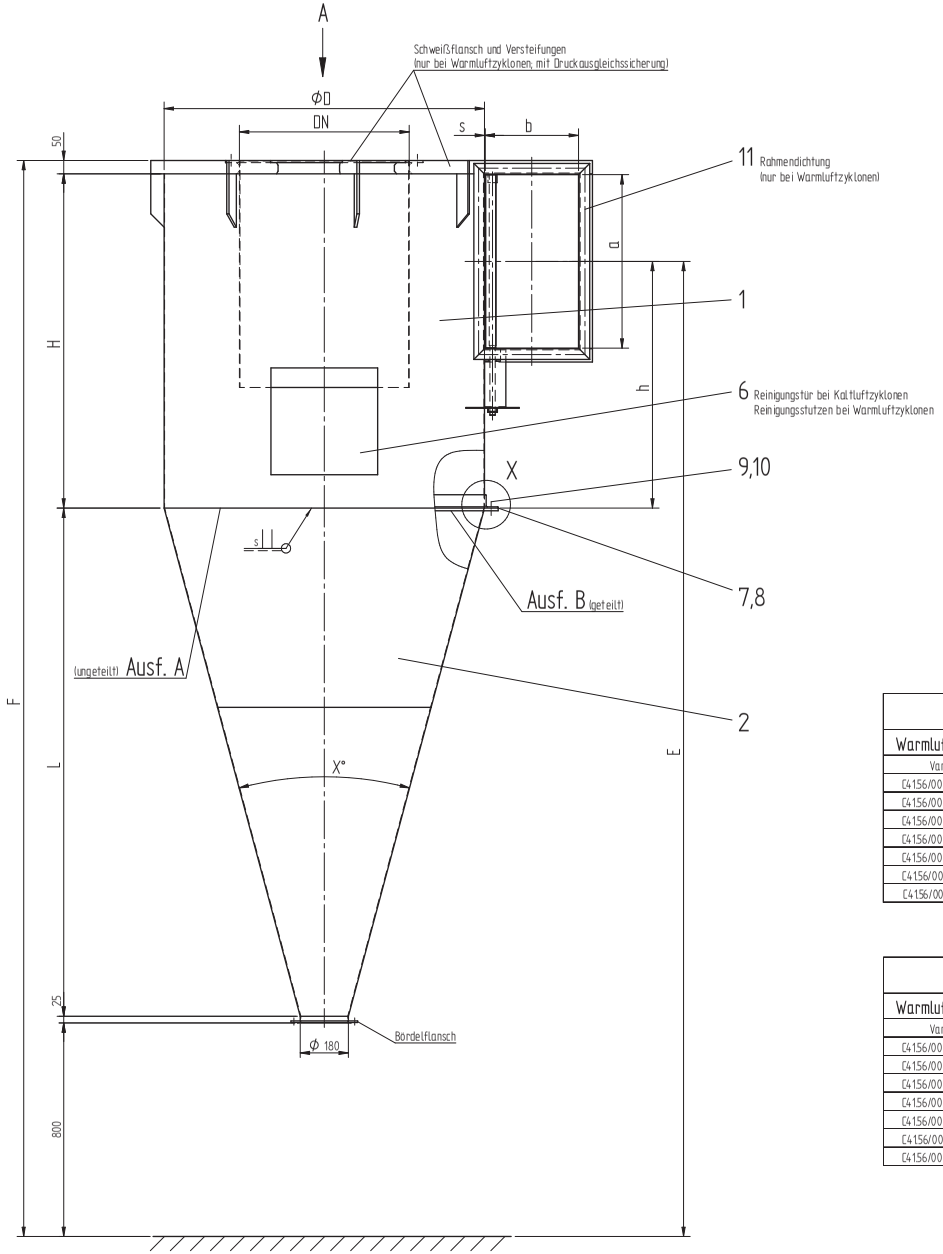

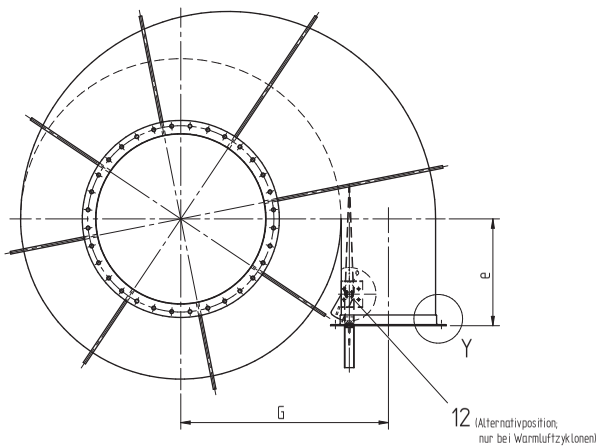

Ansicht A

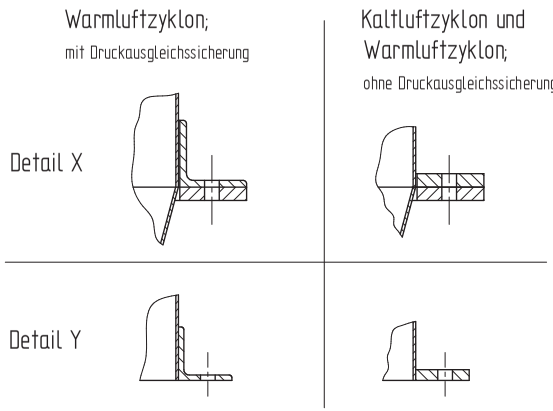

Normal Ausf.

Warmluftzyklon; mit Druckausgleichssicherung		Warmluftzyklon; ohne Druckausgleichssicherung		Kaltluftzyklon															
Var. USt	Var. Niro	Var. USt	Var. Niro	Var. USt	m³/min	ΦD	DN	E	F	G	L	H	a	b	e	h	s	X°	Ausf.
C4156/00070-000-6	C4156/00132-000-4	C4156/00178-000-0		C4156/00061-000-3	325 - 350	1784	710 / Φ 713	5018	5543	1119,5	2993	1675	950	450	600	1198	2,5	30°	B
C4156/00069-000-6	C4156/00083-000-5	C4156/00177-000-0		C4156/00054-000-3	250 - 275	1500	710 / Φ 713	4364	4840,5	952,5	2463	1502,5	850	400	500	1075	2,5	30°	B
C4156/00068-000-5	C4156/00086-000-5	C4156/00176-000-0		C4156/00053-000-3	145 - 160	1200	630 / Φ 636	3653	4030	777	1903	1252	650	350	400	925	2	30°	A
C4156/00067-000-5		C4156/00175-000-0		C4156/00052-000-3	90 - 120	1050	560 / Φ 567	3323	3650	702	1623	1152	550	350	400	875	2	30°	A
C4156/00066-000-5		C4156/00174-000-0		C4156/00051-000-3	80 - 90	900	400 / Φ 402	3033	3319,5	591,5	1344	1101,5	470	280	350	865	1,5	30°	A
C4156/00065-000-5		C4156/00173-000-0		C4156/00050-000-3	60 - 80	800	355 / Φ 359	2704,5	2933,5	536,5	1157	901,5	355	270	350	722	1,5	30°	A
C4156/00134-000-3				C4156/00080-000-3	40 - 60	700	315 / Φ 320	2343,5	2550	469	970	701,5	310	235	300	545	1,5	30°	A

Verkürzte Ausf.

Warmluftzyklon; mit Druckausgleichssicherung		Warmluftzyklon; ohne Druckausgleichssicherung		Kaltluftzyklon															
Var. USt	Var. Niro	Var. USt	Var. Niro	Var. USt	m³/min	ΦD	DN	E	F	G	L	H	a	b	e	h	s	X°	Ausf.
C4156/00076-000-6		C4156/00184-000-0		C4156/00060-000-3	325 - 350	1784	710 / Φ 713	4228,5	4756,5	1119,5	2203,5	1675	950	450	600	1198	2,5	40°	B
C4156/00075-000-6	C4156/00090-000-4	C4156/00183-000-0		C4156/00059-000-3	250 - 275	1500	710 / Φ 713	3685	4162,5	952,5	1785	1502,5	850	400	500	1075	2,5	40°	B
C4156/00074-000-5	C4156/00094-000-4	C4156/00182-000-0		C4156/00058-000-3	145 - 160	1200	630 / Φ 636	3180	3557	777	1430	1252	650	350	400	925	2	40°	A
C4156/00073-000-4		C4156/00181-000-0		C4156/00057-000-3	90 - 120	1050	560 / Φ 567	2990	3317	702	1290	1152	550	350	400	875	2	40°	A
C4156/00072-000-5		C4156/00180-000-0		C4156/00056-000-3	80 - 90	900	400 / Φ 402	2711	2997,5	591,5	1021	1101,5	470	280	350	865	1,5	40°	A
C4156/00071-000-4		C4156/00179-000-0		C4156/00055-000-3	60 - 80	800	355 / Φ 359	2399,5	2628,5	536,5	852	901,5	355	270	350	722	1,5	40°	A
C4156/00096-000-4					40 - 60	700	315 / Φ 320	2084	2290,5	469	714	701,5	310	235	300	545	1,5	40°	B

Lage der Reinigungsöffnung

Einblas rechts

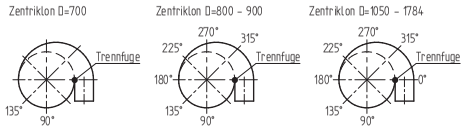

Einblas links

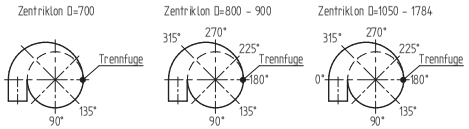

Lage des Einblas nach Plan

(Druckausgleichssicherung
im Röstluftsystem)

5) Lage der Reinigungsöffnung hinzugefügt 03.12.03 boe
4) Tabelle erweitert 28.10.03 boe
Aenderungen: 3) Oberteil Warmluftzyklone verstärkt, Pos.12 hinzu 15.09.03 boe

Diese Zeichnung darf nur in Verbindung mit CAD geaendert werden

Alle Rechte nach DIN 34 vorbehalten

Massstab		Tag	Name
1:10	Gez.	15.09.2003	boe /ra
1:5	Gepr.		
	Norm.		

PROBAT-WERKE
von Gimborn Maschinenfabrik GmbH
Emmerich

Komm: NK

Type Normal-Verkürzt und geteilte Ausf.

Zentriklon für Häutchenabsaugung

Ersetzt durch

Ersatz fuer: C4156/00049-000-2
C4156/00082-000-1

Aehnlich oder entstanden aus

Z.-Nr.: C4156/00049-000-5

Masse o. Toleranzangaben n. DIN 680 2/160 m fein
Schweissarbeiten n. DIN 7168 grob
Oberflaechenzeichen n. DIN 1302, Rauhheitsmessgroesse Rz

1 Bl. v. Bl.