FUEHRERSEITE
TENDINGSIDE

TRIEBSEITE
DRIVESIDE

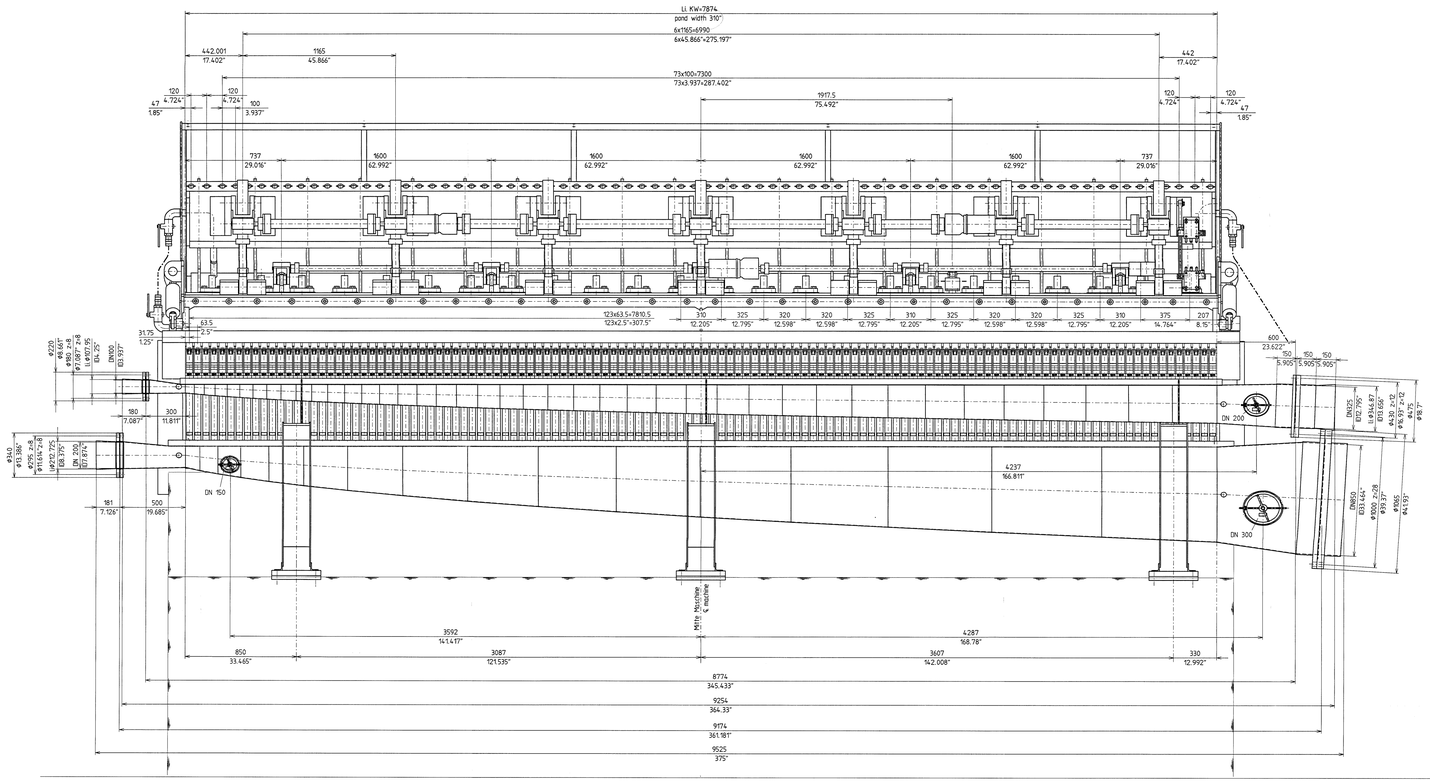

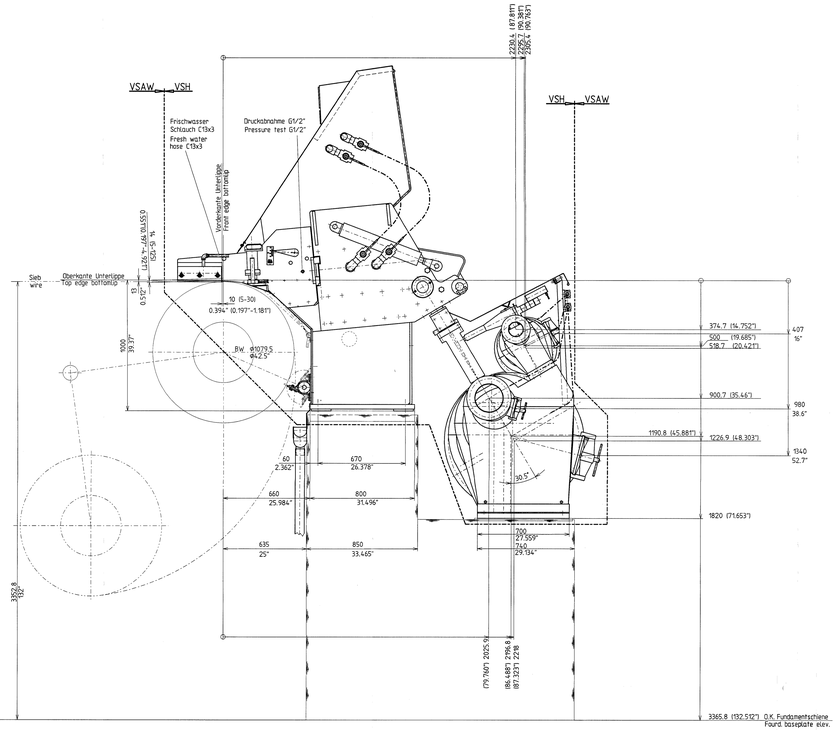

Voith Sulzer Papiermaschinen GmbH Heidenheim
Weitergabe sowie Vervielfältigung dieser Unterlage, Verwertung und Mitteilung ihres Inhalts nicht gestattet, soweit nicht ausdrücklich zugestanden. Zuwiderhandlungen verpflichten zu Schadensersatz.
Alle Rechte für den Fall der Patenterteilung oder Gebrauchsmuster-Eintragung vorbehalten.

Stoffauflauf Auslegedaten:

Li. KW. : 7874 mm
Antriebsseite: Rechts
STA-Nr: : 2207
Produkt : LWC 29.9-40.4 g/m²
V_{max} : 1177 m/min.
V_{max} : 1219 m/min.

Voith Sulzer Papiermaschinen GmbH Heidenheim
Copying of this document and giving it to others and the use or communication of the contents thereof, are forbidden without express authority. Offenders are liable to the payment of damages. All rights are reserved in the event of the grant of a patent or the registration of a utility model or design.

Headbox Layout Datas :

Pond With : 310"
Drive Side : right-hand side
Serial No. : 2207
Product : LWC 29.9-40.4 g/qm
V_{max} : 3860 feet/min.
V_{max} : 4000 feet/min.

Headbox
Assembly drawing

Buckspan 5 VSAW	Papiermaschine 5 Buckspan rechte Seite
14.1033	
Gez. Th. Schmidt 26.10.2000	Geprüft
Norm	Werkstoff
Ersetzt durch	Ersetzt für
Ersetzt durch	Ersetzt für
Allgemeintoleranz DIN 7168 mittel	Maßstab 1:10
Oberflächenschutz nach Vorschrift	Gewicht kg
Oberflächenschutz nach Vorschrift	Benennung STOFFAUFLAUF Zusammenstellung
Gez.	Datum
Geprüft	Datum
Normprüfung	Datum
Freigabe	Datum
Ersatz für	Ersetzt durch
Zeichnungs-Nr. 1.36-29430	Blatt 1 von 1

Rev.	Datum	Änderung-Nr.	Änderung	Gezeichnet	Geprüft	Norm	Freigabe	Datum
Rev.	Datum	Änderung-Nr.	Änderung	Gezeichnet	Geprüft	Norm	Freigabe	Datum

F Voith Sulzer Papier Technologie
CAD

Benutzer: Fhy AD1 pk07