ZW Professional 8200

Spezifikation

Ausführung		Spezifikation	Optional
Blattbreite	Nennbreite (cm)	150, 170, 180, 190, 210, 230	250, 280
	nutzbare Blattbreite	entspricht der Nennbreite maximale Breitenreduzierung: bis zu 50 cm	max. Breitenreduzierung: bis zu 60 cm bis zu 80 cm
Schusseintrag Farbwahl		1-farbig, 2-farbig, 3 farbig und 4-farbig nach Wahl	
Maschinenleistung	Start	Schnellstart-Motor	
	Motor Kapazitäten	2.2 kW, 2.7 kW, 3.0 kW, 3.7 kW	
	Betrieb	• Drucktastenbedienung mit beiden Händen • Langsamer Tippbetrieb durch Umrichter (vorwärts und rückwärts)	APF-W autom. Schusssucheinrichtung (ab 2 Farben)
Schusseintrag	Pumpenanlage	Federkolben-Drucksystem	Doppelpumpe
	Düse	Düsen Typ UH	
	Messung & Faden-Speicherung	• SDP Stationary Drum (1-farbig) • RDP Rotary Drum (1-farbig) • FDP-A IV W Electronic Free Drum (2-, 3- oder 4-farbig)	• WBS Weft Brake System / Schussfadenbremsen • Elektr. Schussfaden-Rückholung • AJC-W Automatic Jet Control / autom. Düsensteuerung
Fachbildung		• Crank: für 4 Webschäfte und 6 Webschäfte • Positive Exzentermaschine: oben montiert, 10 Webschäfte • Positive Schaftmaschine: oben montiert, 16 Webschäfte	• Crank: für 8 Webschäfte • ECS zusätzliche positive Exzenter-steuerung für Leinwandbindungen
Kettablass		• elektronischer Kettablass • PSS-W Programmierbares Start System • Negative Lockerung • Zwei Bäume	• positive Streichbaum Entspannung • Kettablass-Bremse • zusätzliche Kettspannungsvorrichtung
	Maximale Spannung	2300 N, 4000 N, 6000 N	
	Scheiben φ	800 mm, 914 mm, 1000 mm	
Warenabzug		• Elektronischer Warenabzug • Funktion für 8 verschiedene Schussdichten	
	Warenbaum φ	maximal: 520 mm	Externe Warenaufwicklung
	Abzugswalzen	S-Type geneigt, S-Type, F-Type	Geneigte mit Webblattschutz
Blattanschlag		• Weblade mit Mehrfachschwert • 4-gliedrig, 6-gliedrig	
		Versetzte Blattwelle (Ausführungen: Zwischenstütze, Rohr)	
Schussspulen-Gatter		Horizontal Ausführung (2 Spulen, 4 Spulen, 6 Spulen, 8 Spulen)	
Webkante		Mechanische Dreher-Vorrichtung	
Schussfadenabfall Beseitigung		Hilfsleisten mit Spindeldrehsystem	Unabhängige Fachbildung für die Hilfsleiste
Scheren		Mechanische Ausführung	
Breithalter		Oben monierte Ring-Breithalter (2-Lauf mit je 2 Ringen)	Stabbreithalter
Wasserabsaugung		Schlitzrohr-Absaugsystem（Gebläseabsaugung） Wasserabscheider mit Schwimmern	Sauggebläse mit großer Kapazität
Stop Motion / Wächterung	Schuss	OPF Fühler	OPF optischer Fühler für extrem feines Garn
	Kette		Rotierender Sensor (Brucherkennung)
	Anzeige der Ursache für den Stopp	• Nachrichtenanzeige auf dem Navi-Board • 4-Farben-Multifunktionsanzeige-Lampen	
Weave Navigation® System-II	Navi-board	Automatische Dateneinstellung von Schusseintragszeitpunkt und Kettspannung, Anzeige der empfohlenen mechanischen Daten, Leitfaden für optimale Betriebsbedingungen, Fehlersuche, Selbstdiagnosefunktion, Betriebs- und Wartungsinformationen, Webereiratschläge, Durchsuchen von Gebrauchsanweisung und Ersatzteil-Katalog	
	Netzwerk-verbindung	TLM (Tsudakoma Loom Monitoring system)	TISS (Tsudakoma Internet Support System)
Automation Energie-Einsparung			• APR-II Automatic defective Pick Remover (behebt fehlerhafte Schusseinträge) • Automatisches Ventil für die Wasserzufuhr • PSC programmierbare Drehzahl • Interner Umrichter zur Drehzahlregelung • Standard/Elastikgarn einfacher Austausch
Umweltschutz			Mechanismus zur Reduzierung des Fetteintrittes in die Kanalisation

Hinweis 1: Die technischen Daten, Zeichnungen und Fotos in dieser Broschüre können ohne vorherige Ankündigung geändert und verbessert werden.
Hinweis 2: Einige Fotos in dieser Broschüre enthalten optionale Geräte.

TSUDAKOMA Corp.
www.tsudakoma.co.jp

ISO 9001 14001

TSUDAKOMA Europe s.r.l.
www.tsudakomaeurope.com

W25YYK50DD

TSUDAKOMA

ZW Professional 8200

Waterjet Webmaschine

ZW8200 Professional Waterjet Webmaschine

Verbessert unter Beibehaltung der Basis der meistverkauften ZW8100
***Dream Navigator** führend im Weben von synthetischen Geweben*

Höhere Geschwindigkeit

10 % Verbesserung der Webmaschinen-Drehzahl*

*Im Vergleich zu den bestehenden Modellen

Waterjet-Webmaschinen zeichnen sich durch hohe Produktivität aus. Schnelles Reagieren auf die Nachfrage des Anwenders fördert die rechtzeitige und mengengerechte Produktion und reduziert den Lagerabfall.
Der ZW8200 ist mit einer fortschrittlichen Düse und einem einzigartigen Anschlagsmechanismus ausgestattet und erreicht so eine um 10% höhere Geschwindigkeit.

Wassereinsparung

10 % weniger Wasserverbrauch*

*Im Vergleich zu den bestehenden Modellen

Wasser ist eine begrenzte und wichtige natürliche Ressource. Die ZW8200 reduziert den Wasserverbrauch dank der fortschrittlichen Düse von TSUDAKOMA um durchschnittlich 10 %.

Sauber

70% weniger Fetteintritt in die Kanalisation*

*Im Vergleich zu den bestehenden Modellen

Die Reinhaltung des Wassers ist eine wichtige Aufgabe für Webstühle, die Wasser zum Weben von Stoffen verwenden.
Mit der ZW8200 wird der Fetteintritt in die Kanalisation erfolgreich um 70% reduziert.

Hinweis: Einige Fotos dieser Broschüre enthalten optionale Vorrichtungen.

SDGs Tätigkeiten

Im 21. Jahrhundert hat die Globalisierung, die unterschiedliche Werte umfasst, in der Welt erheblich zugenommen. Indem alle Direktoren und Mitarbeiter von TSUDAKOMA und unseren Konzernunternehmen stets Respekt und Dankbarkeit gegenüber der Natur im Auge behalten, tragen sie zum neuen Wachstum der TSUDAKOMA-Gruppen bei.

Wir arbeiten, um eine wohlhabende, harmonische und nachhaltige Gesellschaft in Übereinstimmung mit den Gesetzen,dem Geist unseres Unternehmens, ethischen Standards und unserem Verhaltenscode zu verwirklichen.

SUSTAINABLE DEVELOPMENT GOALS

TSUDAKOMA unterstützt die SDGs.

Umweltpolitik

Umgeben von reichlich Wasser, sauberer Luft und den Grünflächen, die die Präfektur Ishikawa zu bieten hat, entwickelt TSUDAKOMA Geschäfte in den Bereichen wie Textilmaschinen, Werkzeugmaschinenzubehör und Gießerei. Durch „Monozukuri“, der Herstellung von Waren, und der Entwicklung des Bereiches Human Resources auf dem höchsten Niveau, leistet TSUDAKOMA ihren Beitrag für die lokalen und internationalen Gemeinschaften.

Wir bemühen uns, eine sichere und wohlhabende Gemeinschaft zu schaffen, indem wir allen unseren Mitarbeitern tiefen Respekt und Wertschätzung für die Umwelt vermitteln und um der nächsten Generation eine bessere Umwelt präsentieren zu können.

Zu immer höherer Qualität und Produktivität

Neu Düse vom Typ UH

*Im Vergleich zu den bestehenden Modellen
10 % Verbesserung der Webmaschinendrehzahl *

PAT.

Durch die Verkürzung des Abstandes zwischen den Düsen kann der Unterschied im Schusseintrag für jede Düse verringert werden. Die Schusseintragszeit kann erhöht werden, wodurch ein stabiler Schusseintrag bei hoher Geschwindigkeit erreicht wird.
Für den Stabilisator im Inneren der Düse sind im Vergleich zu den bestehenden Modellen mehr Gleichrichterlamellen vorgesehen. Die Konvergenz des Wasserstrahls wird verbessert, wodurch die Schusseintragskraft erhöht wird.
Die mit Schnittflächen versehenen Nadeln lassen sich mit einem speziellen Werkzeug leicht anbringen und abnehmen.

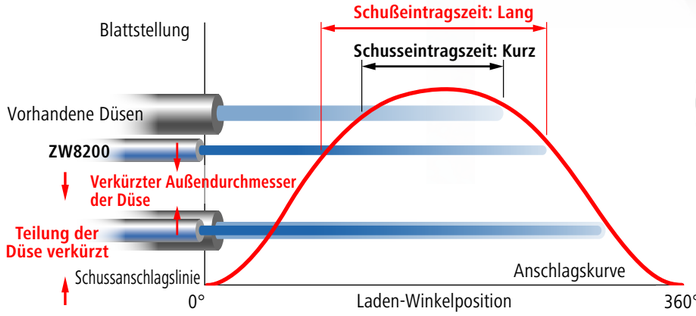

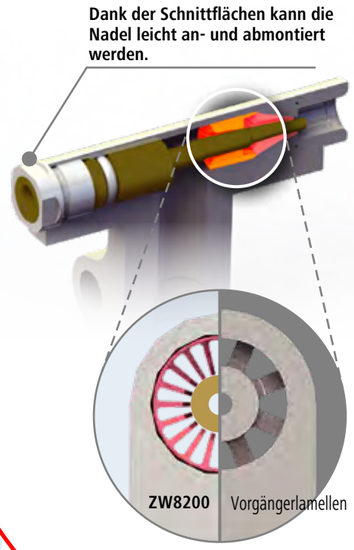

Mehr Gleichrichterlamellen verbessern die Schusseintragskraft.

Neu FDP-A IV W Mess- und Faden-Speichergerät

Es wird ein neuer Motor verwendet. Der FDP-AIV W zeichnet sich durch eine herausragend höhere Folgeleistung im Hochgeschwindigkeitsbetrieb aus. Sie ist mit einem Zuführungsmechanismus ausgestattet, der die Fäden zwangsläufig trennt. Er lässt sich leicht einstellen, um auch stärkere Fäden für jeden Schuss zu speichern und freizugeben.
Die Schussfadenmenge (FDP-Trommeldurchmesser) ist einfach einzustellen (One-Touch).

Sektion Hakennadel

Fadenspeicher-Sensor Option

Während des Betriebs wird die Schussfadenspeicherung überwacht und automatisch nachgeliefert.

Fadenbruchsensor

Kontaktlose Ausführung.
Paketsensor ist nicht erforderlich. *
* Für den Mehrfachschusseintrag ist der Spulensensor erforderlich.

Freigabesensor

Der Schussfadeneintragsstatus wird überwacht.

Andere Messeinrichtung

RDP

Da die maximale Schussspannung relativ gering ist, wird auch bei höheren Geschwindigkeiten mit nur einer Düse ein qualitativ hochwertiges Gewebe produziert. Selbst höherwertige Gewebe wie Zwirn, Taslan, Noppen oder Schlingengarn lassen sich problemlos weben.

Inverter Steuerung Option

Die Luftstrommenge wird zur Energieeinsparung richtig gesteuert.

SDP

Ein Speichergebläse ist nicht erforderlich, was erheblich zur Energieeinsparung beiträgt.
Die auf den Schussfaden ausgeübte Spannung ist gering, wodurch der Unterschied bei der Messung der Schusslänge minimiert wird.

6-gliedriger Blattanschlag (wählbar für 2-farbigen oder mehrfarbigen Schusseintrag)

Durch die Verkürzung des Schlaghubes und die Positionierung des 1. Webschaftes näher am (Blatt-) Anschlagspunkt im Vergleich zu den bisherigen Modellen wird sowohl eine hohe Gewebequalität als auch eine hohe Arbeitsgeschwindigkeit erreicht.

- Die Optimierung der Schlaghubkurve gewährleistet eine geringere Reibung zwischen Kette und Webblatt und eine längere Schusseintragszeit.
- Durch die Positionierung des Webschaftes näher an der Schussanschlagslinie kann die Fachbildung verringert werden, was die Kettbelastung reduziert. Es ist möglich, ein weniger hohes Webblatt zu verwenden.
- Kettflusen und Kettbrüche können reduziert werden.

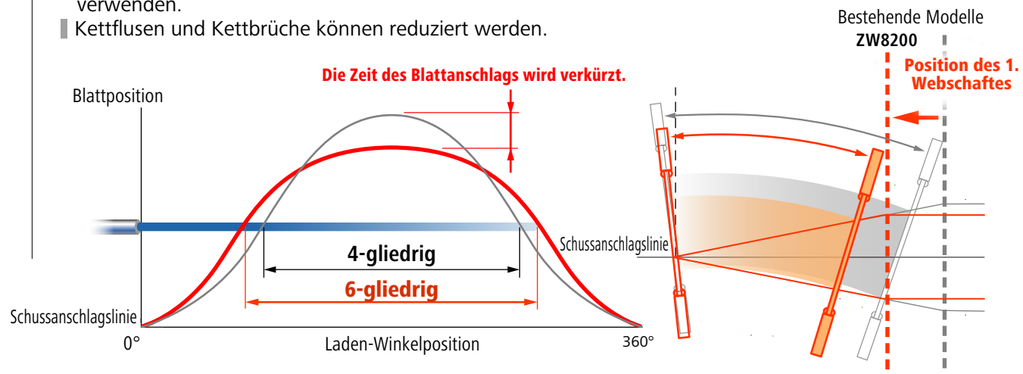

Versetzte Blattwelle

Ausführung mit Zwischenstütze PAT.

Das Gewicht wird durch die Trennung der Hauptwelle und des Ausgleichsabschnitts der Blattwelle reduziert, wodurch ein schnelles und ausgeglichenes Anschlagen des Blattes erreicht wird.

Rohrausführung PAT.

Für die Standardspezifikationen mit einer Blattbreite von 190 cm oder weniger ist eine versetzte Schwingwelle in Rohrform vorgesehen.

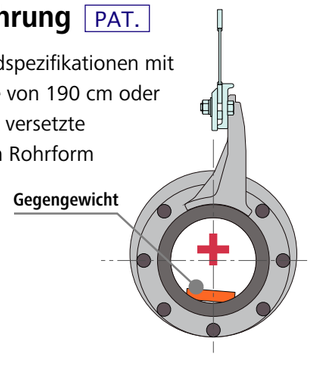

Webstuhlrahmen mit niedrigem Gewichtsschwerpunkt

Die robuste Rahmenstruktur mit niedrigem Schwerpunkt wurde vom Vorgängermodell ZW8100 übernommen. Die Vibrationen werden bei hohen Geschwindigkeiten reduziert, was einen stabilen Betrieb ermöglicht.
Eine niedrige Kettlinie verbessert die Arbeitsfähigkeit.

Querschiene Option

Die Schwingungen können bei speziellen Geweben wie Airbag und Doppelgeweben effizient kontrolliert werden.

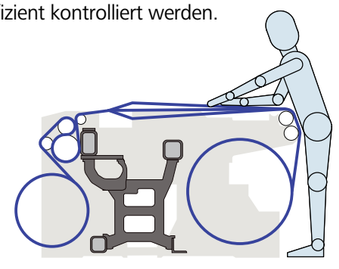

Beträchtliche Reduktion der Umweltbelastung und Betriebskosten

Neu Düse vom Typ UH

*Im Vergleich zu den bestehenden Modellen
10% Reduzierung des Wasserverbrauchs*

PAT.

Die UH-Düse sorgt für einen stabilen Schussfadeneintrag und reduziert das Ausblasen des Wasserstrahls in die Luft erheblich.
Durch festes Halten der Schussfadenenden mit dem vorgeschobenen Teil des Wasserstrahls und die Einstellung auf eine geringe Strahlwassermenge ist es möglich, den Wasserverbrauch zu reduzieren.

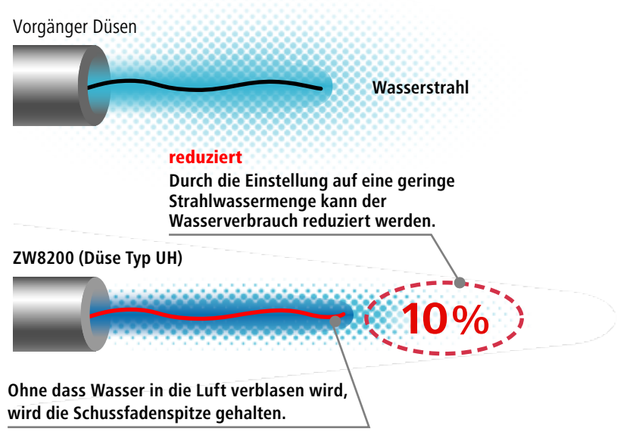

Neu Mechanismus zur Reduzierung von Fetteintritten

*Im Vergleich zu den bestehenden Modellen
70% Reduzierung des Fetteintritts in die Kanalisation*

Option PAT.P

Indem altes Fett, das während der Schmierung austritt, in die Fettauffangwanne geleitet wird, kommt das Fett nicht mit Wasser in Berührung, wodurch der Fetteintritt in die Kanalisation erheblich reduziert wird.

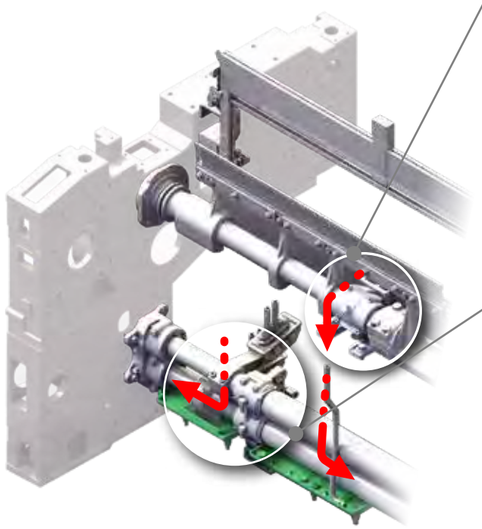

Anschlagssektion

- Die Maßnahmen zum Schutz des Zwischenlagers vor Wasser wurden weiter verbessert, wodurch das Fett besser zurückgehalten wird.
- Das Wasser für die Schussfadenspeisung, das auf der Schlagpartie versprüht wird, wird abgeleitet, ohne mit dem Fett in Berührung zu kommen, wodurch der Öleintritt in den Abfluss reduziert wird.
- Es sammelt sich nur wenig Fett auf den Zwischenträgern an. Das Fett auf der Fettsammelwanne kann bei jedem Kettwechsel leicht entfernt werden.

Sektion Fachbildung

- Indem verhindert wird, dass Fett auf die UNDER PAN (Wasser-Auffangwanne) tropft, kann das Öl in der Entwässerung reduziert werden.
- Das Wasser für die Schussfadenspeisung, das auf der Fachbildungssektion verschüttet wird, wird abgeleitet, ohne mit Fett in Berührung zu kommen, wodurch das Öl im Abfluss reduziert wird.
- Fett in der Fettsammelwanne kann beim Kettwechsel leicht entfernt werden.

Weiterentwicklung der Vielseitigkeit und des Komforts

Neu einfacher Austausch von Standard/ Elastik Garnen

Option PAT.P

Es kann verhindert, dass Elastikgarn nach dem Schneiden aufgrund von Schrumpfung aus der Düse austritt. Die für den Fadenwechsel erforderliche Einstellzeit ist im Vergleich zu den bisherigen Modellen deutlich verkürzt, was einen einfachen Fadenwechsel gewährleistet.

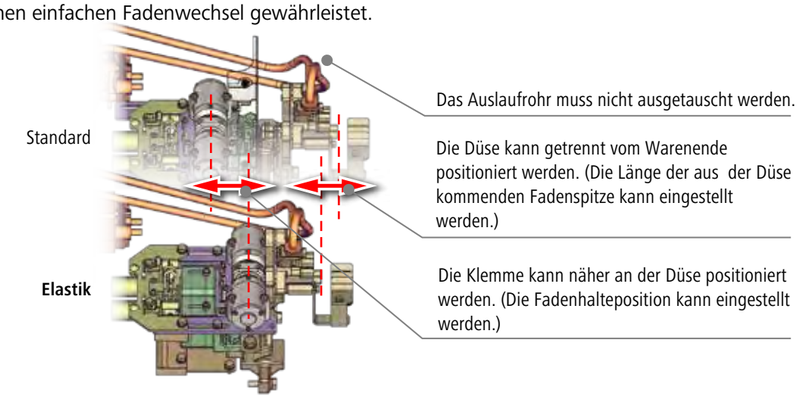

Lösungen zur Unterstützung von hoher Wertigkeit und hoher Qualität

AJC-W Auto Jet Control

Option PAT.

Der vom FDP-Sensor (des Fadenspeichers) erfasste Ablöseimpuls wird überwacht. Die Zeitpunkte der Hakennadel und der Klemmvorrichtung werden rückgekoppelt gesteuert.

Ohne AJC-W

Spulendurchmesser
Groß: Der Schussfaden kommt verzögert an.
Klein: Der Schussfaden kommt zu früh an.
Wenn die Spule ersetzt wird, kommt es leicht zu einem losen Schuss.

Mit AJC-W

Der Durchschnitt des Schussfaden-Freigabeimpulses wird für eine bestimmte Anzahl von Schüssen berechnet. Die Einschaltzeiten der Hakennadeln und der Klemmvorrichtung werden automatisch gesteuert, so dass der Zeitpunkt der Schussfadenbegrenzung und des Schussfadeneingangs unabhängig vom Spulendurchmesser stabil bleibt.
Hinweis: Es wird empfohlen, den Schussfadensensor in Kombination mit dem AJC-W zu verwenden.

PSS-W programmierbares Start System für ZW

PAT.

Die Funktion zur Reduzierung von Dickstellen wurde hinzugefügt, wodurch die Anzahl der Stoppmarken erheblich reduziert wird. Zusätzlich zur bestehenden Anschlagssteuerung (kurz vor dem Neustart der Webmaschine) wird die Schussanschlagslinie unmittelbar nach dem Neustart der Webmaschine gesteuert. Die Kettspannung, die während des Webmaschinenstopps reduziert wurde, wird unmittelbar vor dem Webmaschinenstart auf die eingestellte Spannung zurückgeführt.

Kettablass-Bremse (Verringerung von mechanischen Anlaufstellen)

Option PAT.

Fehlerstellen, die durch das Spiel des Kettbaum-Getriebes verursacht werden, werden reduziert, was zu mehr Stabilität und höherer Gewebequalität führt.

Weave Navigation® System-II

Das Webunterstützungssystem, das TSUDAKOMA als einer der Weltmarktführer entwickelt hat, wurde zum überragend benutzerfreundlichen Weave Navigation® System-II weiterentwickelt. Der Webstuhl selbst führt zu den optimalen Webbedingungen für eine Vielzahl von Geweben.

TISS Tsudakoma Internet Support System Option

TISS analysiert und sichert die Betriebsinformationen der Weberei über das Internet. Um den Benutzern zu helfen, die Leistung ihrer Webmaschinen voll auszuschöpfen, bietet TSUDAKOMA Unterstützung zur Verbesserung des Betriebs, der Produktivität und der vorbeugenden Wartung von Schlichterei, Zettelei und Weberei.

TSUDAKOMA analysiert die Betriebsdaten, um die Webmaschinen Perfomance des Webers zu unterstützen.

Das T-NSS umfasst die Weberei-Vorbereitungsmaschinen von T-Tech Japan.

Optionen

Hohe Qualität | Energiesparend | Hohe Produktivität | Bedienbarkeit | Vielseitigkeit

8 Webschäfte für CRANK-Fachbildung

Durch Erhöhung der Anzahl der Webschäfte für Kurbelschäfte kann die Litzendichte um einen Webschaft verringert werden, wodurch die Obergrenze der Kettfäden erhöht wird.
Es können weitere Webschäfte verwendet werden, um dünnes Gewebe mit hoher Dichte aus feinem Garn und erhöhter Kettfadenzahl zu erhalten.

OPF Optischer Fühler für extrafeine Garne

PAT.

Dezidierter Fühler und Verstärker verbessern die Schussfadenerfassung. Er reagiert auf einen Schussgarnstärke von ca. 8 dtex oder höher.

Interner Drehzahlumrichter (Inverter)

Es ist möglich, die Drehzahl für jede Webmaschine im Navi-Board einzustellen, was eine flexiblere Unterstützung für verschiedene Gewebetypen ermöglicht. Der Umrichter für die Drehzahlregelung, der früher in einem separaten Gehäuse untergebracht war, ist jetzt in der Steuereinheit der Webmaschine enthalten.

Zusätzliche Kettspannungsvorrichtung

Durch den Einsatz einer zusätzlichen Rollengruppe kann der Abstand zwischen Kettablass, Streichbäumen und Fachbildung verkürzt werden. Dadurch wird die Spannung erhöht. Die Eintragsleistung wird verbessert und fehlerhafte Fachbildung wird reduziert.

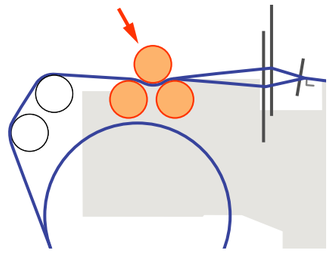

Drehsensor

Vorrichtung zur Erkennung von Kettfaden-Brüchen ohne Lamellen.

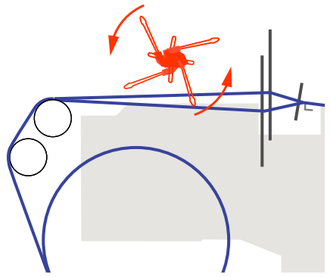

Unabhängige Fachbilde-Vorrichtung für die Hilfsleiste

Durch die Verwendung der speziellen Fachbildungsbewegung der Hilfsleiste sind keine zusätzlichen Webschäfte (zwei Webschäfte) erforderlich. Es ist möglich, die Anzahl der Webschäfte für die Gewebebindung zu erhöhen und gleichzeitig Energie zu sparen, da keine zusätzlichen Webschäfte erforderlich sind.

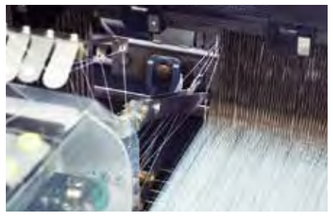

Automatisches Ventil Wasserzufuhr

Beim Starten der Webmaschine wird automatisch Wasser in die Wasserleitung eingespeist. Die Betätigung des vorhandenen Fußpedals ist nicht erforderlich.
In Kombination mit dem automatischen Schussfadenwächter APF-W kann beim Start der Webmaschine automatisch der Rückwärtsgang eingelegt werden (einfach per Knopfdruck), wodurch Bedienungsfehler reduziert werden, und eine hohe Gewebequalität gewährleistet wird.

Sauggebläse mit großer Leistungsfähigkeit

Für Gewebe mit hoher Dichte, die eine hervorragende Wasserabsaugung erfordern, empfehlen wir ein Upgrade des Gebläses.
*Zwei kleine Sauggebläse sind ebenfalls möglich.

Doppelpumpe

Der Aufbau wurde neu gestaltet. Eine zusätzliche Welle ist für den Nockenantrieb angebracht, wodurch ein Hochgeschwindigkeitsbetrieb erreicht wird. Ein stabiler Hochgeschwindigkeitsbetrieb für hochwertige Gewebe, die Schussgarne mit unterschiedlichen Eigenschaften verwenden, ist gewährleistet.

Erweiterte Einsatzmöglichkeiten der ZW8200

Der ZW8200 eignet sich für die unterschiedlichsten technischen Gewebe.

Klicken Sie hier für die spezielle Website
für technische Gewebe.
www.tsudakoma.co.jp/english/business/textile/technical/index.html

Abmessungen

Einheit (mm)

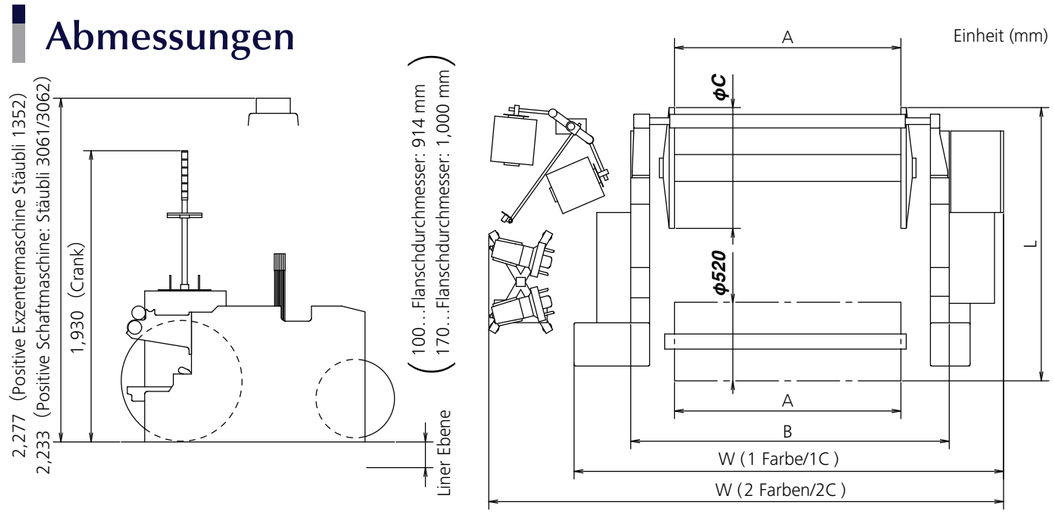

Blatt-breite	A	B	W (ohne Inverter)				W (mit Inverter)	
			2C FDP-A IV W		1C SDP, RDP		2C FDP-A IV W	1C SDP, RDP
			Ohne Liner	Mit Liner	Ohne Liner	Mit Liner		
150 cm	1,500	2,110	3,410	3,470	2,860	2,920	3,500	2,950
170 cm	1,700	2,310	3,610	3,670	3,060	3,120	3,700	3,150
180 cm	1,800	2,410	3,710	3,770	3,160	3,220	3,800	3,250
190 cm	1,900	2,510	3,810	3,870	3,260	3,320	3,900	3,350
210 cm	2,100	2,710	4,010	4,070	3,460	3,520	4,100	3,550
230 cm	2,300	2,910	4,210	4,270	3,660	3,720	4,300	3,750
250 cm	2,500	3,110	4,410	4,470	—	—	4,500	—
280 cm	2,800	3,410	4,710	4,770	—	—	4,800	—

Scheiben ϕC	800	914	1,000
L (Standard)	1,810	1,923	2,001

Hinweis: Die Abmessungen können je nach Spezifikation abweichen. Bitte kontaktieren Sie TSUDAKOMA für eine endgültige Bestätigung.

Webketten-Vorbereitungsmaschinen für die volle Unterstützung von Jet-Webmaschinen

Die Webketten-Vorbereitungsmaschinen von T-Tech Japan, einschließlich der Schlichtemaschinen von weltweit führender Performance und Qualität, entsprechen genau den Anforderungen der Kleinserienproduktion und den sich schnell ändernden Marktbedürfnissen und bieten eine Gesamtlösung für den Webprozess.
T-Tech Japan hat einen führenden Anteil am Markt bei Filament-Schlichtmaschinen.

Vielseitigkeit
Neu ist die Niederspannungsregelung, die eine breit gefächerte und stabile Spannungsregelung ermöglicht.

Qualität
Optimale Trocknung durch Temperaturregelung der Heißluftkammer mit Auto-Setting-Funktion.

Produktivität:
Produktionsgeschwindigkeit: 300 m/min., 500 m/min.
Schlichtetrocknung je nach Produktionsmenge

Bedienbarkeit
Schlichte-Navigations-System wird eingesetzt.
Einstellungen mittels T-MDS

Energieeinsparung
Optimaler Luftstrom durch Inverter-gesteuerte Heißluftumwälzung

ttj T-Tech Japan
www.t-techjapan.co.jp

TSE30F FILAMENT-SCHLICHTMASCHINE