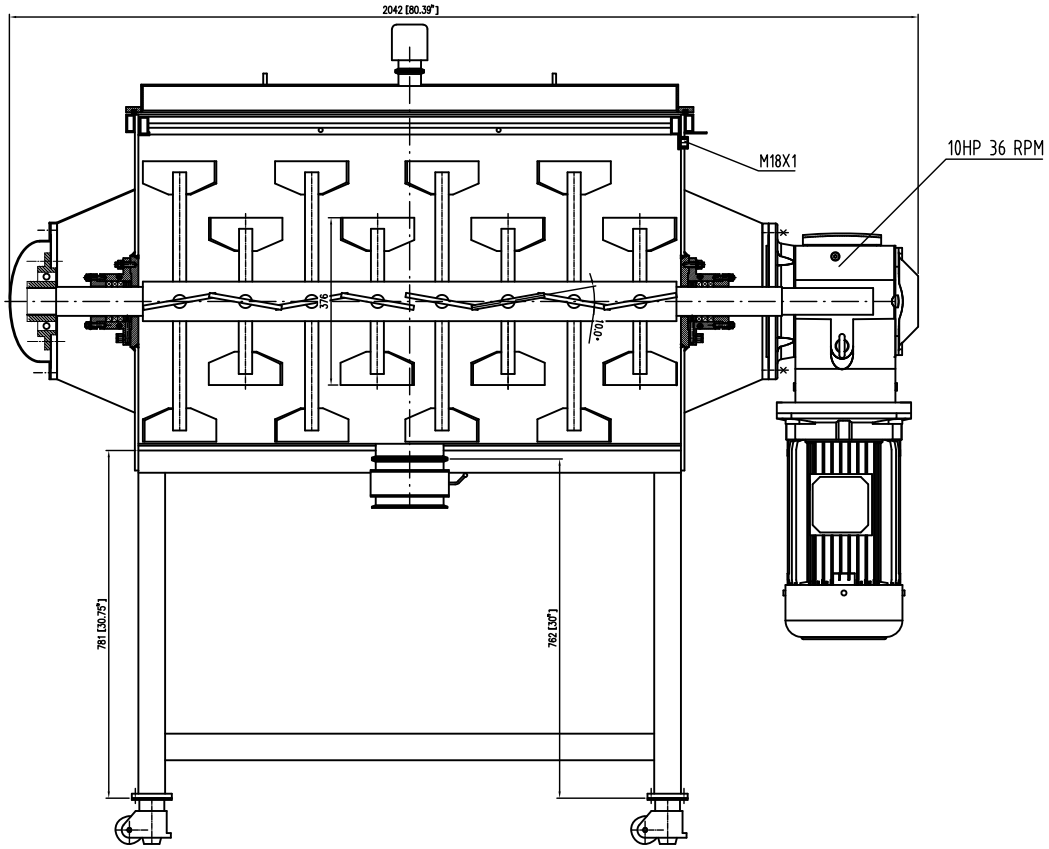

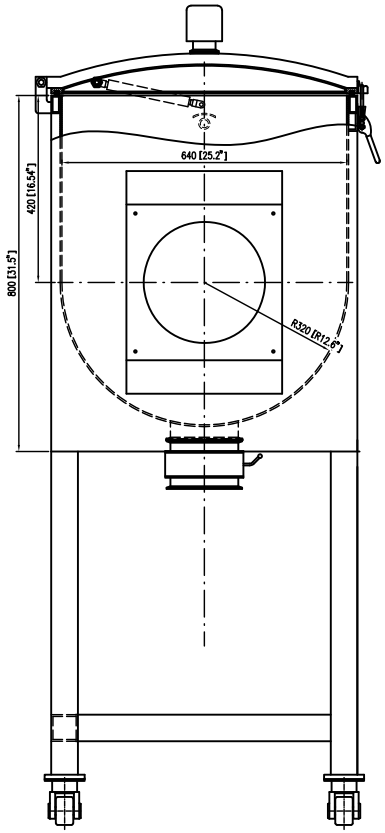

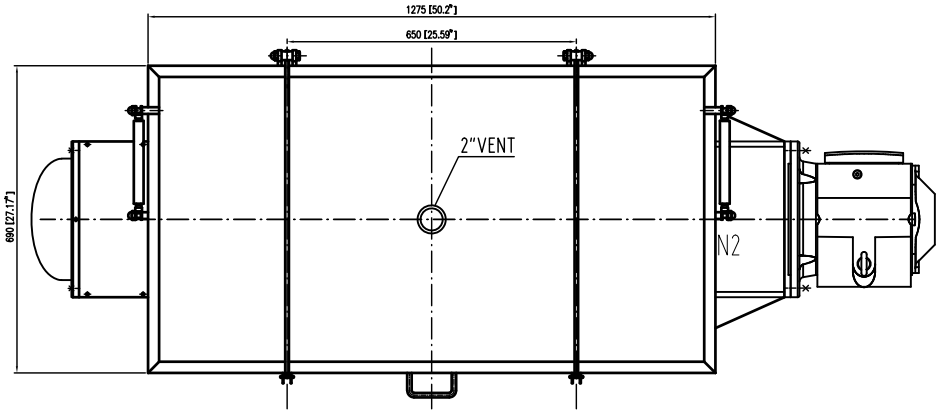

NOZZLE SCHEDULE

MARK 符号	NOMINAL SIZE 公称尺寸	QTY. 数量	CONNECTING SIZE AND STANDARD 连接尺寸及标准	FACE 连接面形式	SERVICE 用途或名称	REMARKS 备注
N1	6"	1	3A		出料口	

SHAANXI HONGDA INDUSTRY CO., LTD					PROCESS STAGE
PREPARED BY 设 计			15 CF PADDLE BLENDER	DRAWING NO. 图 号	HD25C-007-00
CHECKED BY 审 核				PROJECT NUMBER 设计项目	25-0312-01-HA
APPROVED BY 批 准			SCALE 比 例 1:6 / WEIGHT 重量(KG)		GENERAL DRAWING 总图
				REV 版次 0	TOTAL 共: 21 / PAGE 第: 1