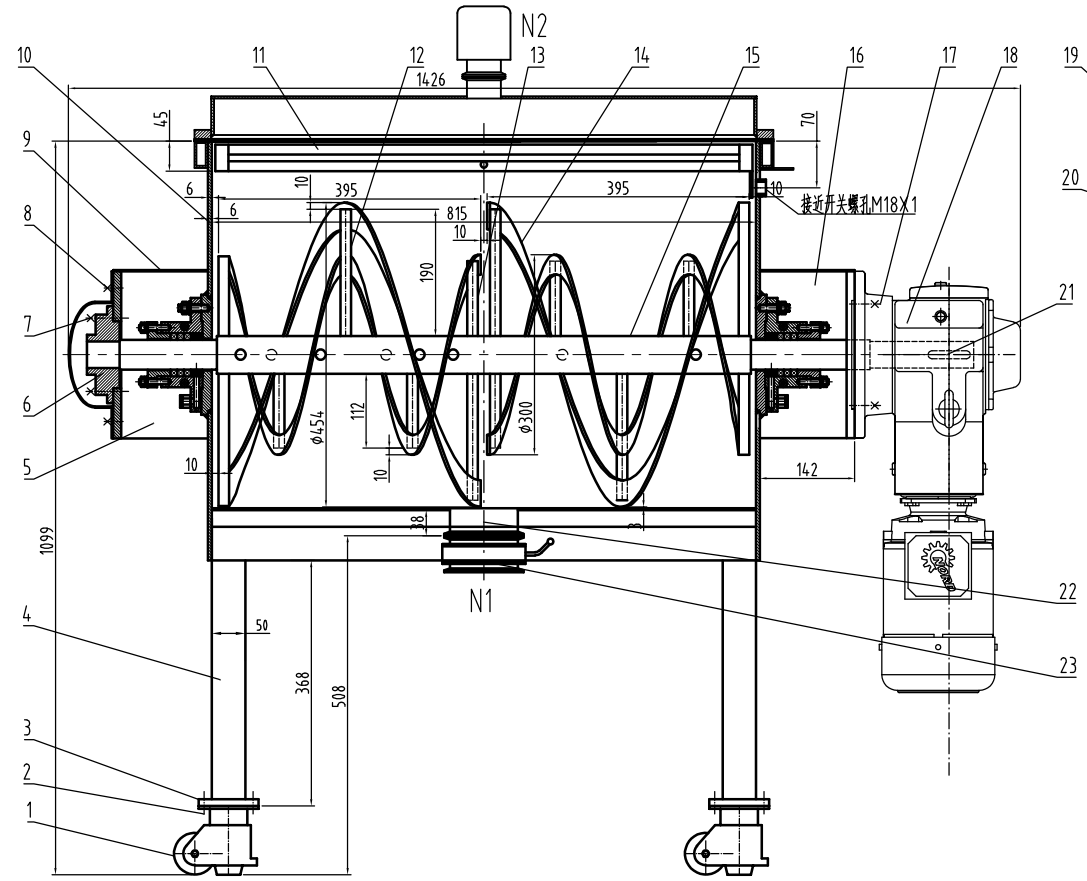

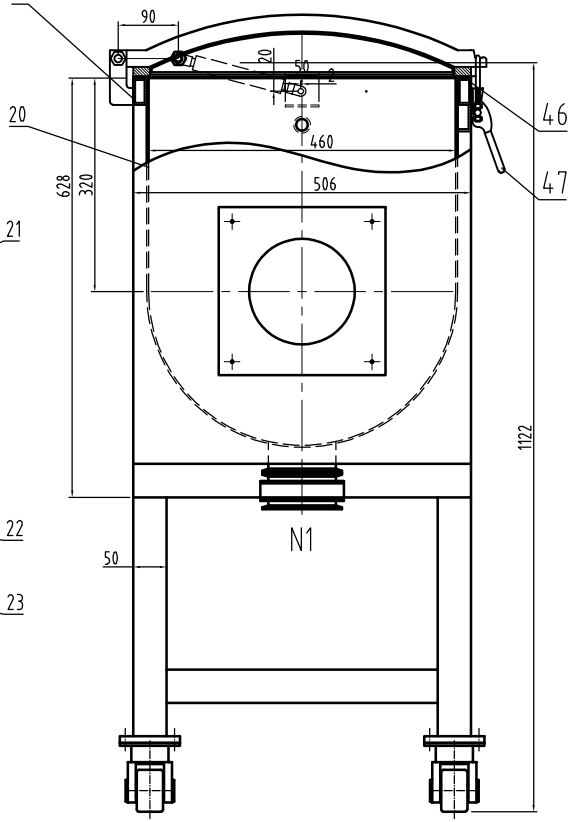

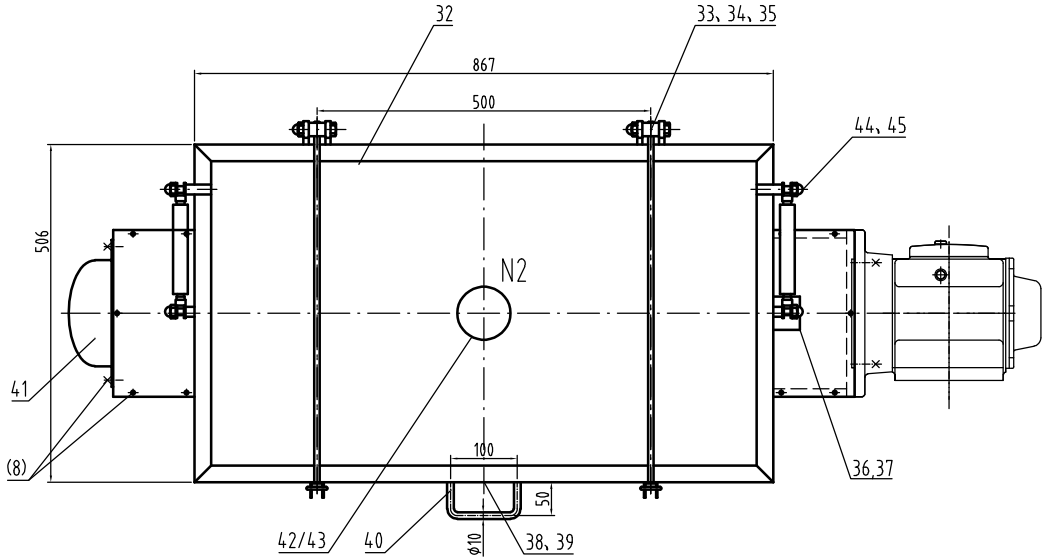

分料式螺带搅拌详图

不按比例

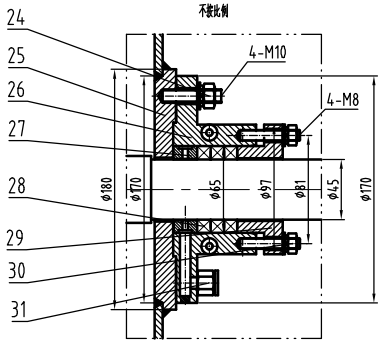

技术要求

1.设备内表面全抛光Ra0.6，外表面喷砂。

NOZZLE SCHEDULE 管 口 表						
MARK 符号	NOMINAL SIZE 公称尺寸	QTY. 数量	CONNECTING SIZE AND STANDARD 连接尺寸及标准	FACE 法兰面形式	SERVICE 用途或名称	REMARKS 备注
N1	4"	1	3A		出料口	
N2	2"	1	3A		呼吸孔	

PART NUMBER 件号	DWG. NO. OR STD NO 图号或标准号	DESIGNATION 名称	QTY 数量	MATERIAL 材料	SINGLE 单	TOTAL 总 WEIGHT 重量 (Kg)	REMARKS 备注
47		中号不锈钢圆把手锁加431SS	2	S30408			
46		密封条20x3 L=2650	1	自粘硅胶			
45	HD25C-024-19	气弹簧固定件	4	S30408			配M8盖帽螺母
44		气弹簧22-10-160N U型耳	2	S30408			L=300 S=110
43	3A	呼吸器 2" 带滤芯	1	S30408			
42	3A	卡箍接头 2" L=35	1	S30408			
41	HD25C-024-18	轴承座护罩t=2	1	S30408			
40		手把φ10 L=200	1	S30408			
39	HD25C-024-17	铭牌架t=3	1	S30408			
38	HD25C-024-16	铭牌t=2	1	S30408			
37	HD25C-024-15	传感器丝头M18x1	1	S30408			
36		传感器保护罩 t=3	1	S30408			
35	光杆长35~40	螺栓M10x55	2	S30408			配平垫圈及盖帽螺母
34	HD25C-024-14	盖子支耳 t=8	2	S30408			
33	HD25C-024-14	U型支耳	4	S30408			
32	HD25C-024-13	盖子877X516/t=2	1	S30408			
31		螺纹直通式气动接头PC801	2	S30408			螺纹Rc1/8
30		全螺纹螺栓M8X50	8	A2-70			配螺母、平垫圈及弹簧垫圈
29	HD25C-024-12	填料轴压盖	2	S30408			
28	HD25C-024-11	分瓣式填料	6+6	PTFE			6件备用
27	HD25C-024-10	气环	2	S30408			
26	HD25C-024-09	分瓣式填料箱	2	S30408			
25	HD25C-024-08	定位座	2	S30408			
24		全螺纹螺栓M10X50	8	A2-70			配螺母、平垫圈及弹簧垫圈
23		卡箍式填料 4"	1	S30408			
22		出料口 4"TC/L=47	1	S30408			配卡箍及密封圈
21	GB/T1096	普通A型平键12X8 L=65	1	S30408			
20		U型横杆 内半径R230 t=3	1	S30408			直径320 L=815
19		加强带40x20x3 L=815/506	2+2	S30408			
18		减速机KAF67DN100S4	1				4HP 42转
17	GB/T5783	螺栓 M12x40	4	A2-70			配平垫圈及弹簧垫圈
16	HD25C-024-07	减速机支架	1	S30408			
15	HD25C-024-06	搅拌轴	1	S30408			
14		螺带搅拌叶45x6	4	S30408			
13		搅拌叶支架 φ20x112/122	14+2	S30408			间距90°
12		搅拌叶支架 φ20x190/202	8+2	S30408			间距90°
11	HD25C-024-05	防护网	1	S30408			
10	HD25C-024-04	侧板 628X506X6	2	S30408			
9	HD25C-024-03	盖板 t=2	2	S30408			
8	GB/T818	十字槽小盘头螺钉 M6X8	14	A2-70			
7	GB/T5783	螺栓 M12x45	4	A2-70			配平垫圈及弹簧垫圈
6	GB/T7810	带凸台圆形法兰外球面球轴承轴承UCFC208	1				轴径40
5	HD25C-024-02	轴承座支架	1	S30408			
4		支撑方管50x50x3/L=5000	1	S30408			
3		水平调节轮GD-80F	4	S30408			
2		螺栓 M8x25	16	A2-70			配盖帽螺母
1	HD25C-024-01	底板90X90X10	4	S30408			

修改号 REV.NO.	说明 DESCRIPTION	设计 PREPARED BY	审核 CHECKED BY	批准 APPROVED BY	日期 DATE
3					
2					
1					

陕西宏达实业有限公司
SHAANXI HONGDA INDUSTRY CO., LTD

PREPARED BY 设计		5 CF DOUBLE RIBBON BLENDER 5立方美尺双螺带搅拌机	PROCESS STAGE 加工阶段
CHECKED BY 审核			DRAWING NO. 图号 HD25C-024-00
APPROVED BY 批准			PROJECT NUMBER 设计项目 25-0822-01-HA
		SCALE 比例 1:4 / WEIGHT 重量(KG)	GENERAL DRAWING 总图
			REV 版次 0 / TOTAL 共 20 / PAGE 第 1