SFK-LØFTER
til kødvogne og kummer

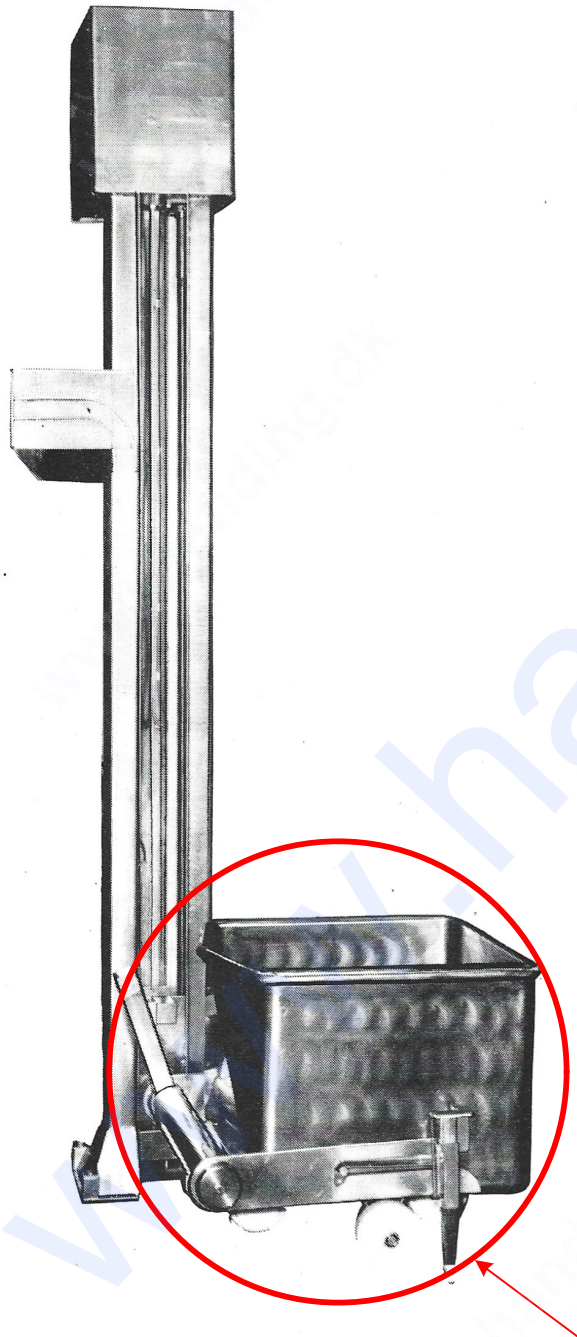

Det er arbejdsbesparende og let at anvende SFK-løfter type 14 og 15 (mobil) til at løfte og tømme 210 l standard-kødvogne eller tilsvarende udstyr. Brutto løftekapacitet max. 350 kg.

Stærkstrømstilslutning foregår i toppen - i en indbyggede automatikbox. Dette sikrer en god afskærmning mod fugt, da boxen er i vandtæt udførelse -og monteret under motorskærmen.

Manøvreknapperne til at aktivere løfteren op og ned er sikret gennem en trafo med 24 volt spænding. Al styring foregår ved berøringsløse kontakter samt elektroniske relæer, hvilket garanterer en meget lang levetid, da mekanisk slid undgås.

Selve løfteren er udført i rustfrie materialer i en enkel og robust konstruktion, som tåler rengøring udvendig og indvendig. Selve spindlen smøres automatisk i hele kørelængden af en filtskive, der vædes med smøreolie.

Løfteren kan nemt omstilles til andre løftehøjder og vendes højre/venstre, ligesom den kan forsynes med mobilt gulvstativ.

Leveres for kødvogne - eller andre opgaver efter ønske.

DATA:

Løftehastighed:
4,5 m/min. (anden hastighed efter ønske).

Sikkerhedsudstyr:
Sikkerhedsmøtrik påsat med automatisk stoppeanordning for nedstyrtning. (Påkrævet af sikkerhedstilsynet U.S.D.A. og B.B.G.). Automatisk fastlåsning af kødvogn, når løfteren arbejder. Spindel selvblokerende ved strømsvigt.

Elektrisk udstyr:
Motor 1,5 kw. Spænding 3 x 380 volt med nul og jord (efter ønske). Styrespænding er 24 volt. Frekvens 50 Hz (el. efter ønske). Isolation normal I.P. 54 (el. efter ønske).
For at undgå driftsstop er liften konstrueret uden elektriske komponenter i en højde af 1 m fra gulvet.
Alle endestop er med induktive følere.

Løfteprincip:
Gevindspindel.

Tippevinkel:
Ca. 135⁰ (el. efter ønske).

Materialer:
Søjle og gaffel i rustfrit stål.

Overflade:
Poleret, korn 180.

Standard tømmehøjder:
(Højden kan reguleres med 150 mm intervaller)

1200 - 1700 mm	M 14 - M 15
1700 - 2200 mm	M 14 - M 15
2200 - 2700 mm	M 14 - M 15
2700 - 3200 mm	M 14
3200 - 4000 mm	M 14

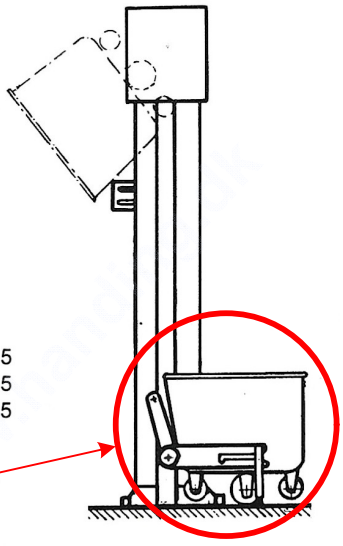

Ekskl. Gaffelgreb

Handing ApS™
Nordkranvej 5-9, Vassingerød
DK - 3540 Lynge
Tel.: +45 48160166
www.handing.dk

SFK Danfotech CH300

Alle mål i mm.
All measures in mm.

Dette dokument er vejledende.
Der tages forbehold for fejl.
This document is only guiding.
We make reservation for possible errors.

Copyright © By Handing ApS. All Rights Reserved.

Lager nr. /LH

D1246