smipack SL44

SMIPACK S.p.A. er udstyret med et simpelt men komplet kontrolpanel, som er forbundet til et mikroprocesser-system. Dette system garanterer højt udførelses niveau og stor kontrol for operatøren.



Maskinen kan producere to typer pakninger:

- Ikke stiv-pakket (der forsegles kun på filmkanterne)
- Klæbende-pakket (udover forsegling er filmen også krympet)

MAXIMUM NUMBER OF PACKAGING PER HOUR	
MOD.	PACKAGING/HOUR
SL44	150/200

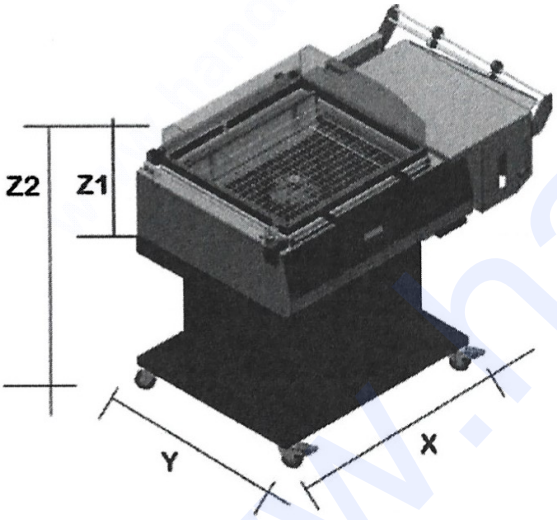

	SL44
X	954
Y	564
Z1	407
Z2	954
MASKINE VÆGT	50 Kg
RULLE VÆGT	13 Kg

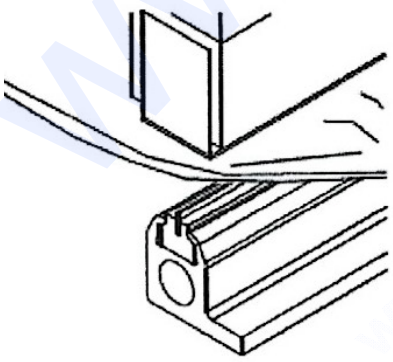

Forsegling og skæring sker begge ved impuls, som er indstillet automatisk det elektroniske board.
Svejsetråden bringes til en temperatur hvor filmen smelter og trykket mellem svejsetråden og teflon forudsager separationen af de to film sider.

Handing ApS™
Nordkranvej 5-9, Vassingerød
DK - 3540 Lynge
Tel.: +45 48160166
www.handing.dk

SMIPack
SL44

Alle mål i mm.
All measures in mm.

Dette dokument er vejledende.
Der tages forbehold for fejl.
This document is only guiding.
We make reservation for possible errors.

Lager nr. /LH

F1137

Copyright © By Handing ApS. All Rights Reserved.

smipack SL44

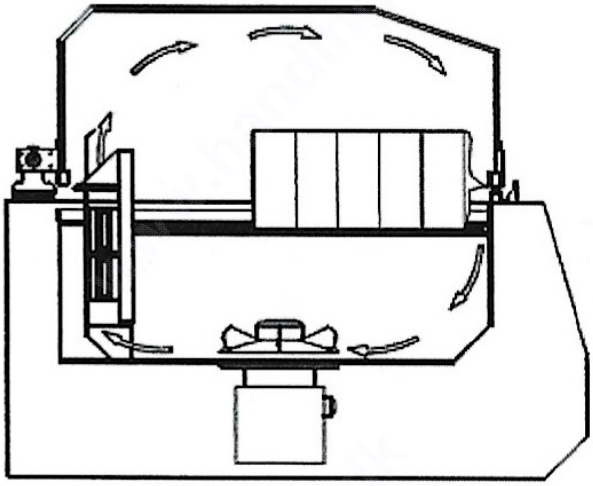

Krympningen sker på samme tid som forseglingen og sker pga. den varme cirkulerende luft omkring pakken.

Varmen skabes ved at lade luften passere gennem en gruppe af varmekontrollerede resistorer. Hvis nogle forseglinger skulle gå i stykker under krympningen, er det muligt at udskyde krympningen ved hjælp af kontrolpanelet. Ventilationstiden og ovnens temperatur regulerer krympningen.

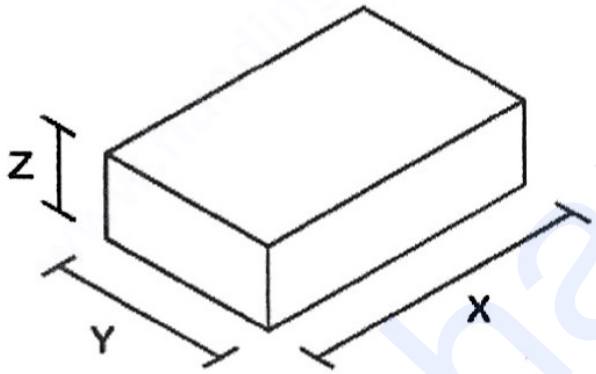

MOD.	X	Y	Z	WEIGHT
SL44	410 mm	250 mm	150 mm	>0,05 <10kg
SL56	520 mm	390 mm	200 mm	>0,05 <15kg

Maskinen er designet for at opnå pakning af mange forskellige produkter, både indenfor fødevarer og det tekniske. Det er muligt at benytte alle slags krympefilm (PVC, polyurefinic, polypropylene og lignende)

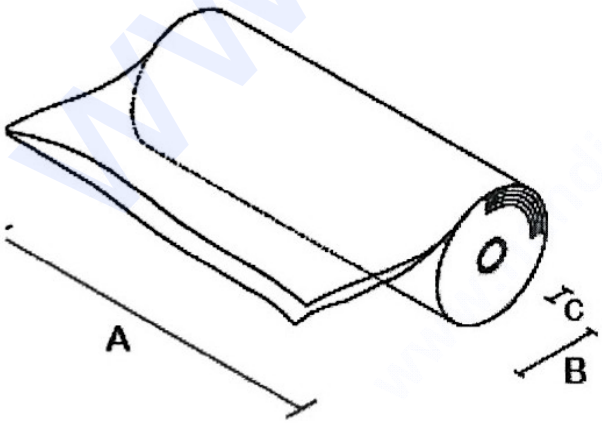

MAXI. DIMENSION			
MOD.	A	ØB	ØC
SL44	400 mm	300 mm	77 mm
SL56	500 mm	300 mm	77 mm

Handing ApS™
Nordkranvej 5-9, Vassingerød
DK - 3540 Lynge
Tel.: +45 48160166
www.handing.dk

SMIPack
SL44

Alle mål i mm.
All measures in mm.

Dette dokument er vejledende.
Der tages forbehold for fejl.
This document is only guiding.
We make reservation for possible errors.

Copyright © By Handing ApS. All Rights Reserved.

Lager nr. /LH

F1137