TORNADO® MICROBURST

Operations and Maintenance Manual
For Commercial Use Only

Model No. TS040-W17-U

CONTENTS

Getting Started

Introduction 2
Warranty 3
Grounding Instructions 4
Important Safety Instructions 5
Technical Specifications 8
Battery Maintenance and Charging 9

Operating Instructions

Key Features 11
Controls 12
Assembly and Operation 13
Transport and Storage 15
Maintenance 16
Common Replacement Parts 17
Troubleshooting 18

Your new Tornado unit is a high quality, precision-made product. All parts used in the manufacturing of this unit have passed rigid quality control standards prior to assembly. Please safeguard the original receipt/invoice given at the time of purchase. If you experience any problems with your unit during the warranty period, the original receipt/ invoice will act as proof of purchase.

Upon receipt, inspect outer box for exterior damage. Unpack all internal parts, ensure no hidden damage is found.

Each unit is tested and thoroughly inspected prior to shipping. If damage is discovered, immediately notify the transportation company that delivered your machine and request an inspection. As a manufacturer, we are unable to act upon any claim for concealed damage and you must originate the claim. Be sure to keep the carton, packing inserts, and carrier's receipt until the inspector has verified your claim.

Protect the environment

Please dispose of packaging materials in an environmentally safe way according to local waste disposal regulations.

Always remember to recycle.

WARRANTY

Warranty

Within 30 days of purchase, to activate product warranty, go to:
https://tornadovac.com/services/warranty-registration-form.aspx
For warranty information go to www.tornadovac.com.

Warning Labels

Prior to operating the unit, read and understand completely this owner's manual paying special attention to warning labels. These labels indicate a potentially hazardous situation that could result in death or serious injury if not avoided. Use only as described in this manual.

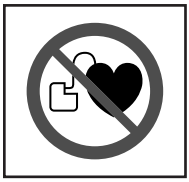

Strong Magnet

Indicates the machine contains strong magnets. These can cause pacemakers to stop working or cause electronic data to be damaged, such as information stored on access passes.

Important

There are no owner serviceable parts inside this machine. Removal of screws to access internal components will void all warranty claims.

GROUNDING INSTRUCTIONS

The charger must be grounded. If it should malfunction or breakdown, grounding provides a path of least resistance for electric current to reduce the risk electric shock. This charger is equipped with a cord having an equipment -grounding conductor and grounding plug. The plug must be inserted into an appropriate outlet that is properly installed and grounded in accordance with all local codes and ordinances.

WARNING: Improper connection of the charger -grounding conductor can result in a risk of electric shock. Check with a qualified electrician or service person if you are in doubt as to whether the outlet is properly grounded. Do not modify the plug provided with the charger - if it will not fit the outlet, have a proper outlet installed by a qualified electrician.

The charger is for use on a nominal 115-volt circuit, and has a grounding plug that looks like the plug illustrated in sketch A.

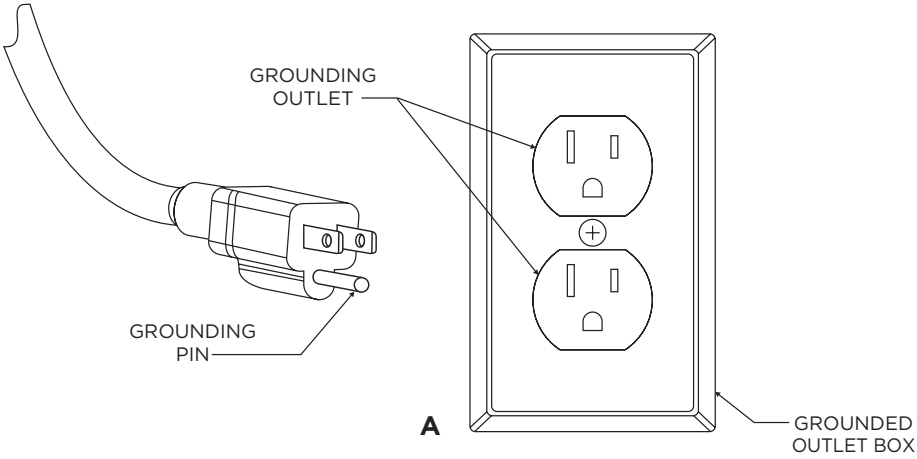

IMPORTANT SAFETY INSTRUCTIONS

Read and understand this owner's manual and all labels on the unit before operating. Safety is a combination of common sense, staying alert, and knowing how your unit works. To reduce the risk of personal injury or damage to your unit use only as indicated in this manual.

FOR COMMERCIAL USE ONLY
To reduce the risk of fire, electrical shock, or injury, the instructions below must be read and understood completely prior to machine operation

IMPORTANT: This machine must only be used for the manufacturer's approved application as described in this manual.The machine must be unpacked and assembled in accordance with these instructions. Only genuine accessories and spare parts provided with the machine or those approved by the manufacturer should be used. The use of other accessories may impair the safety of the machine. All repairs must be performed by a qualified service agent.

WARNING:

- **DO NOT** modify the machine from its original design.
- Operators must be fully trained in the use of the machine in accordance with these instructions and be able to perform regular user maintenance as outlined in this manual.
- Operators should be physically capable to maneuver, transport and operate the machine.
- Operators should be able to recognize unusual operation of the machine and report any problems.
- This machine is not intended for use by persons (including children) with reduced physical, sensory or mental capabilities, or lack of experience and knowledge unless they have been given instruction concerning use of the machine and are under supervision by a person responsible for their safety.
- Keep children and unauthorized persons away from the machine when in use.
  DO NOT use the machine as a toy.
- **DO NOT** use charger with damaged cord or plug. If appliance or charger is not working as it should, has been dropped, damaged, left outdoors, or dropped into water, contact an authorized service center for service.
- **DO NOT** use in an explosive environment.
- The machine must be stored in an indoor space.
- Use battery only with charger supplied.
- Battery and charger have no serviceable parts and cannot be repaired. Replace only with battery and/or charger part numbers shown in this manual.
- **CAUTION** – If it is suspected that there is hazardous dust or flammable/corrosive material, stop cleaning the area immediately and consult your supervisor.
- **DO NOT** use to clean up any burning or lighted materials such as cigarettes, matches, ashes, or other combustible objects.
- Only use the machine on firm, level surfaces. DO NOT use the machine on gradient or slope of more that 2%.
- **CAUTION** – should not be used or stored outdoors or on uneven surfaces. Protect from rain. Do not charge the unit outdoors.

SAVE THESE INSTRUCTIONS

IMPORTANT SAFETY INSTRUCTIONS

- Take care when using this machine near the top of stairs to avoid loss of balance.
- **DO NOT** cover the machine when in use.
- **DO NOT** leave the machine running unattended.
- Keep hair, loose clothing, hands, feet, and all other parts of the body away from openings and moving parts. Do not put hands under base as rotating parts can cause injury.
- **DO NOT** put any object into openings. **DO NOT** use with any opening blocked. Keep free of dust, debris and anything that may reduce airflow.
- **DO NOT** use volatile or combustible solvents (e.g., diesel, petrol, PA, trichloromethane) nor any corrosive, toxic, or highly irritant substance to wash floors, even if diluted. In the event of accidental contact with any such substances (e.g., due to spills) follow the decontamination procedures in force at the user site. If in any doubt about the condition of the machine, contact Tornado or the dealer/agent who supplied the machine.
- **DO NOT** leave the machine unattended when plugged in. Switch Off when not in use and before changing brushes or attempting any maintenance or adjustment.
- **DO NOT** pull or carry charger by cord, use cord as a handle, close a door on the cord, or pull cord around sharp edges or corners.
- **DO NOT** use water that exceeds 122°F (50°C). Using water above this temperature will void the tank warranty.
- **DO NOT** run machine over cord. Keep cord away from heated surfaces.
- **DO NOT** unplug by pulling on cord. To unplug, grasp the plug, not the cord. Do not handle plug or machine with wet hands. Turn off all controls before unplugging.
- Connect only to a properly grounded outlet. See grounding instructions.
- **DO NOT** handle charger, including charger plug and terminals with wet hands
- **DO NOT** use cleaning solutions with a pH below 4 or above 10 in order to prevent damage to sensitive components.
- The machine must be kept clean and in good condition. If any parts are damaged, they shall only be replaced by an approved part by the manufacturer, its service agent or a similar qualified person in order to avoid a hazard.
- Only replace the power cord with original OEM equipment.
- **DO NOT** open, crush, expose to heat above 212°F (100°C) or incinerate the battery even if it is severely damaged.
- **DO NOT** use to pick up wash detergent, kerosene, broken glass, needles, wet dust, sewage, etc..
- **DO NOT** use to pick up flammable or combustible liquids, such as gasoline, or use in areas where they may be present.
- **DO NOT** use without filters in place.
- Prevent unintentional starting. Ensure the switch is in the off position before picking up or carrying the appliance. Carrying the appliance with your finger on the switch or energizing appliance that has the switch on invites accidents.
- Disconnect the battery pack from the appliance before making any adjustments, changing accessories, or storing appliance. Such preventive safety measures reduce the risk of starting the appliance accidentally.
- Recharge only with the charger specified by the manufacturer. A charger that is suitable for one

SAVE THESE INSTRUCTIONS

IMPORTANT SAFETY INSTRUCTIONS

type of appliance may create a risk of fire when used with another appliance. Charger Tornado part numberTMS033, Fuyuan Electronic Co Ltd model number FY2905000.

- Use appliance only with specifically designated battery packs. Use of any other battery packs may create a risk of injury and fire. Battery pack part number is MB027 type 25.6V 15AH from SUZHOU KING SUN CLEANING EQUIPMENT CO., LTD.
- When battery pack is not in use, keep it away from other metal objects, like paper clips, coins, keys, nails, screws, or other small metal objects that can make a connection from one terminal to another. Shorting the battery terminals together may cause burns or a fire.
- Under abusive conditions, liquid may be ejected from the battery: avoid contact. If contact accidentally occurs, flush with water. If liquid contacts eyes, additionally seek medical help. Liquid ejected from the battery may cause irritation or burns.
- **DO NOT** use an appliance that is damaged or modified. Damaged or modified appliance and batteries may exhibit unpredictable behavior resulting in fire, explosion or risk of injury.
- **DO NOT**expose an appliance to fire or excessive temperature. Exposure to fire or temperature above 266°F (130°C) may cause explosion.
- Follow all charging instructions and do not charge the appliance outside of the temperature range specified in the instructions. Charging improperly or at temperature outside of the specified range may damage the appliance and increase the risk of fire.
- Have servicing performed by a qualified repair person using only OEM parts. This will ensure that the safety of the product is maintained.
- **DO NOT** modify or attempt to repair the appliance except as indicated in the instructions for use and care.
- The appliance should be stored, operated, and charged only in the temperature range of 50-104°F (10-40°C).
- Risk of injury. Brush may start unexpectedly. Remove the battery before cleaning or servicing.
- Empty the tanks only when the machine is in a vertical or storage position.

SAVE THESE INSTRUCTIONS

Model	TS040-W17-U
Voltage	25.6VDC
Vacuum motor rating	120W / 4.8 A
Brush motor rating	2 x 60W (120W)/2 x 2.34A (4.7A)
Brush speed	300 rpm
Solution tank capacity	1.3 Gallons
Recovery tank capacity	1.7 Gallons
Coverage	Up to 16,685 sq.ft./hr
Cleaning width	16.92”
Squeegee width	17.72”
Weight	40.8 lbs.
Charge time	180 min.
Run time	60-75 min.
Machine dimensions	17.91 x 13.98 x 46.85
ETL Listed	Yes

- Above values are approximate. Since the company’s policy is to continuously improve the product, there could be changes without prior notice.

OPERATOR GUIDELINES

Let the machine do the work. Grip the handle as lightly as possible.

- Wear suitable footwear to avoid slipping.
- Do not smoke when using the machine.

The manufacturer cannot accept responsibility for damage caused when the appliance is not used in accordance with the instructions provided or for uses other than those for which it was intended.

BATTERY MAINTENANCE & CHARGING

Battery type

Use the batteries in the package or provided by professional technicians to power the machine only. Do not use other batteries.

The machine is powered by a lithium battery. Only one battery can be installed in the battery compartment

Note: Follow all local codes and regulations for battery maintenance and disposal.

Battery storage requirements

When the machine is stored for more than a week, please charge the battery fully, remove the battery from the machine and store in a cool, dry area (optimum environment is 68°F/20°C, 65% humidity). If storing for more than 6 months, charge the battery fully every 2 months.

Battery charging

It must be charged before the first use, or when the power provided by the machine cannot be completed. Please follow the steps below to charge the battery.

1. Place the machine in a special charging area.

Note: The room for battery charging must be properly ventilated to prevent the gas generated during battery charging from accumulating in the room.

2. If the machine is working,please shut off the machine power switch.
3. Fix the handle in the vertical position.
4. Make sure the charger specification matches the machine before charging.

Note: Charger can only be used indoors.

5. Rotate the protective cover of the battery charging socket (picture 1).
6. Connect the power plug to the power supply, and the display light of the charger is red.
7. The battery Charger light automatically turns green when the battery is fully charged. At this time, the charging plug can be removed from the charging socket and the protective cover replaced.

Note: It is normal for the charger indicator light to alternate green and red when the battery is in the final stages of charging.

Note: To prevent damage to the plug, grasp the head of the plug instead of the wire when taking it out.

Note: If the battery of the machine is overcharged, there may be a risk of explosion or chemical burning. To prevent overchanging, use only the battery and charger provided with this unit.

Note: The battery and charger may heat up during charging. This is normal and does not mean that there is any problem with the battery.

8. Close the protection cover of battery charging socket.

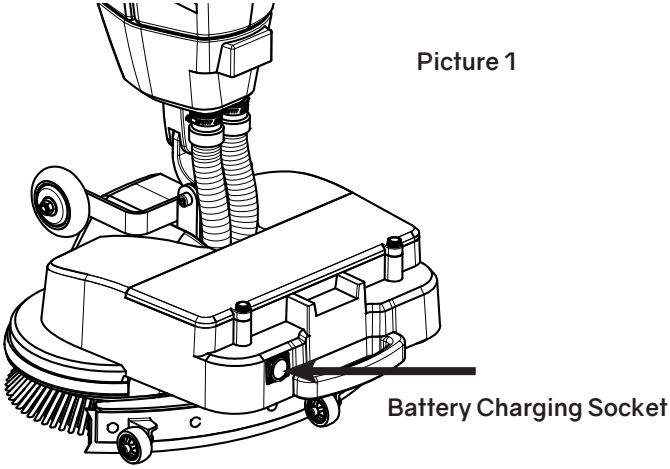

Picture 1

MACHINE UNPACKING

The steps to remove the machine from the package are as follows:

1.Place the product package flat on the ground.

2.Open the outer box.

3.Take the machine out of the box.

4.Standard packing list: (1) machine, (1) squeegee assembly, (2) brushes, (1) charger.

Note: We recommend that you keep all the packaging for future transportation of this machine.

KEY FEATURES

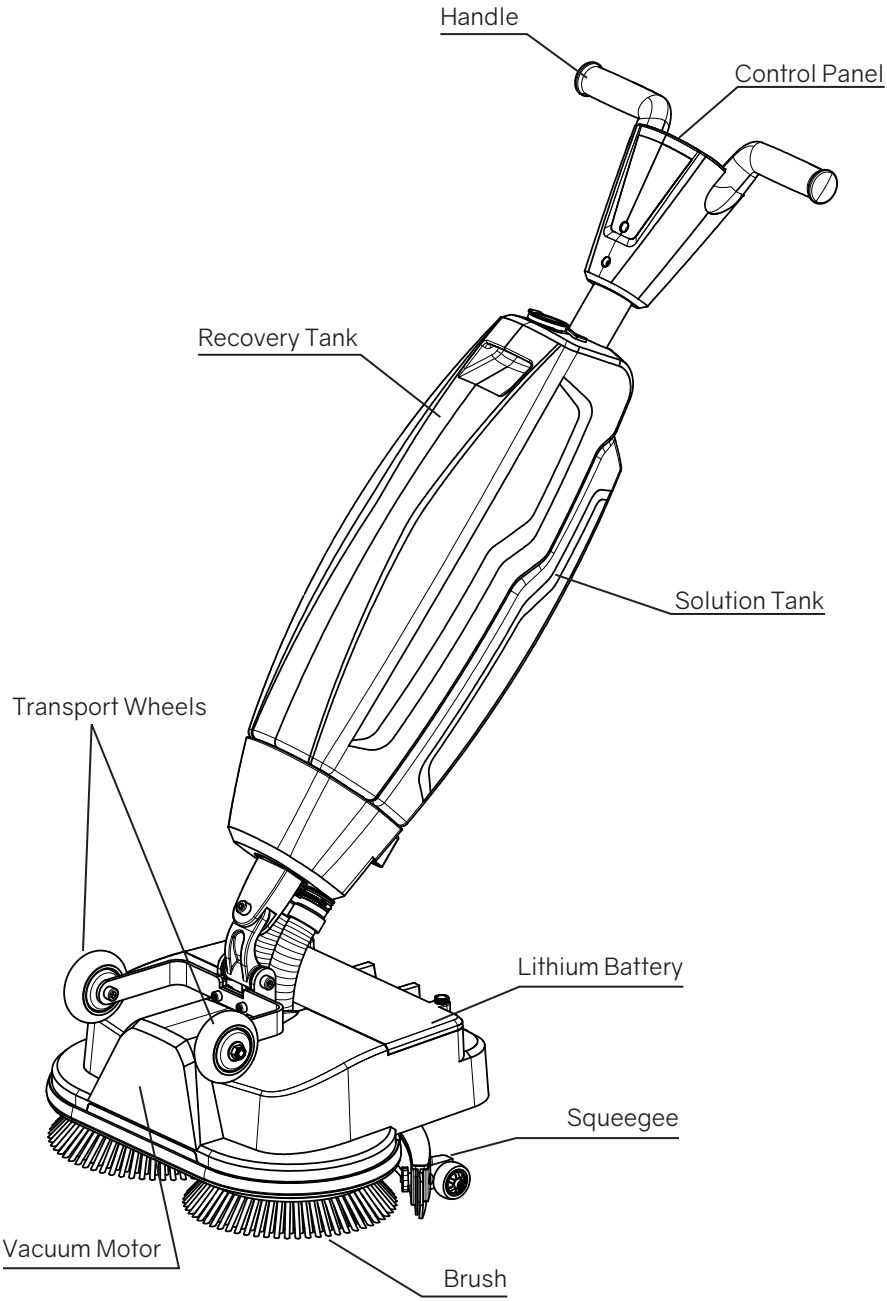

Picture 2

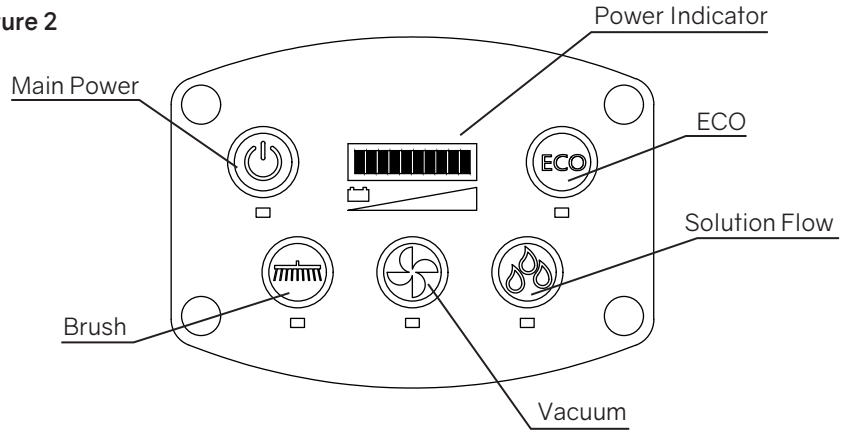

1. Main power - Power on/off
2. Brush - Brush on/off
3. Vacuum - Vacuum on/off
4. Solution flow - Solution flow on/off
5. ECO - ECO on/off
6. Power indicator - When power decreases, the number of light cells will decrease accordingly. When the indicator flashes, it indicates that the battery in about to run out and needs to be charged.

For normal floor washing operation, the brush button, suction button and water flow button should be turned on.

ECO Mode

For lighter cleaning/longer battery life, the ECO mode may be selected. When using the ECO mode the power to the brush motor, pump, and vacuum motors are reduced.

1. Remove the machine and all accessories from the packing box.
2. Place the whole machine vertically.
3. Unscrew the two screws of the battery cover and open the battery cover. Connect the battery connection cable and screw the cover plate back on (picture 3).

Picture 3

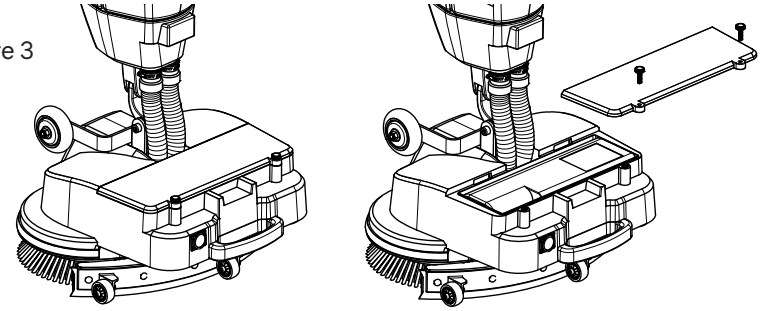

4. Brush installation (Picture 4).

The brush is a magnetic brush, which can be automatically attached when aligned with the brush disc connector.

Picture 4

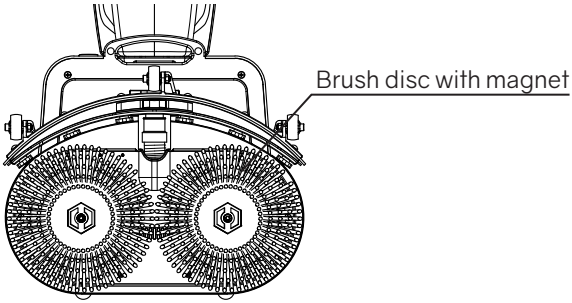

5. Squeegee installation (Picture 5).

First connect the suction hose with the squeegee mouth. Align and push the hole of the squeegee onto the squeegee mouth.

Picture 5

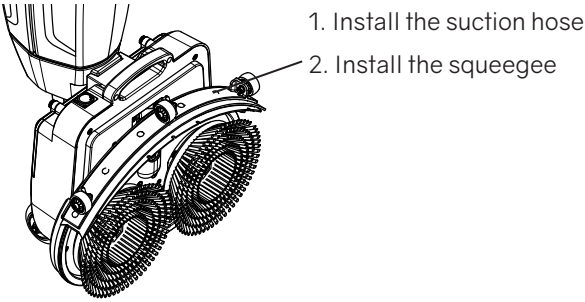

NOTE: Follow Battery Charging instructions on pg. 8 before moving on to next step.

6. Press the latch of the solution tank, unlock it, lift it up from the handle, and remove the solution tank to add water.

(Picture 6) Replace the solution tank after adding water/solution.

NOTE: Add clean water at a temperature between 50° and 120° F (10 and 49 C). Adding water above 120° may damage components.

NOTE: Do not add cleaners with an acid PH 4 or lower, or an akali PH higher than 10 into solution tank, and the cleaners should not contain oxidants, chlorine or bromine, formaldehyde, or mineral solvents,so as to avoid damaging hose and components and affecting the service life of the machine.

WARNING: If using a defoamer agent it must be placed in the recovery tank according to the dilution rate on the bottle of the detergent, otherwise the generated foam will reduce the recovery tank capacity and may cause the vacuum motor to fail.

7. Use the base handle to put the machine into the working mode, hold the handle with both hands, and select the corresponding mode to start working. (Picture 7)

8. Hold the handle with both hands and push forward the cleaning operation. The machine can rotate 360 degrees, which is very suitable for cleaning narrow areas.

NOTE: The machine can not be used in the reverse direction with the squeegee facing forward and the brush facing backward.

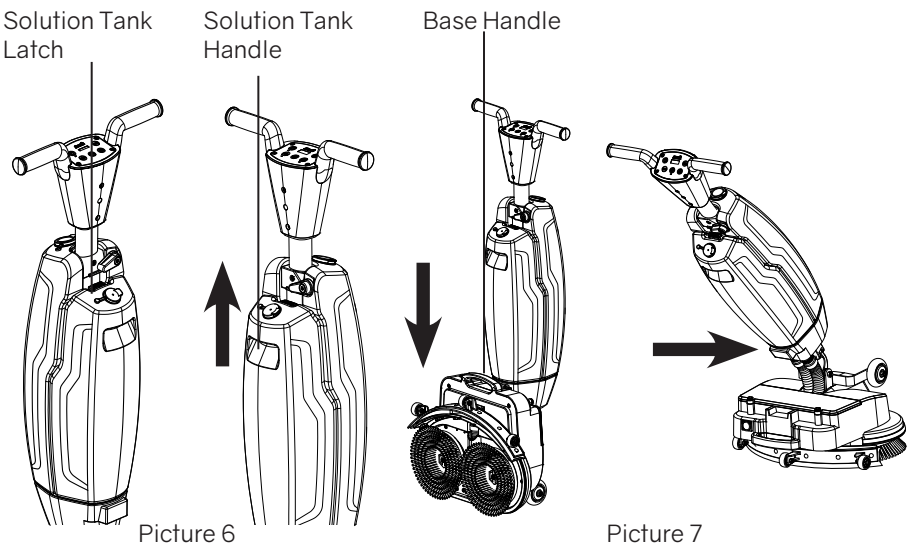

Picture 6

Picture 7

9. If the recovery tank reaches the MAX scale, it must be drained as soon as possible (Picture 8).

Remove the latch for the recovery tank (Picture 9), lift the recovery tank to drain the dirty water (Picture 10), and clean the recovery tank with clean water.

Put the recovery tank back on the machine and turn the latch back to the horizontal position.

NOTE: After daily use, the recovery tank should be cleaned. If the recovery tank is not cleaned regularly, the hose may become blocked by mud.

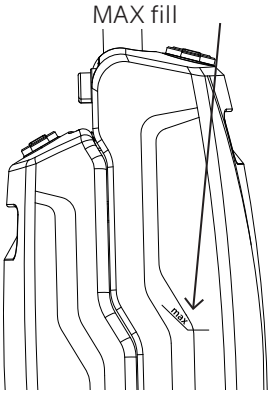

Picture 8

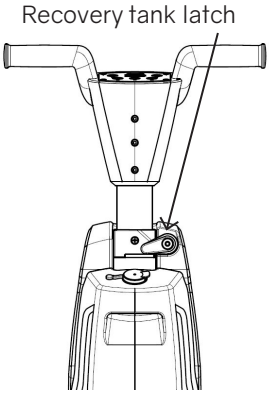

Picture 9

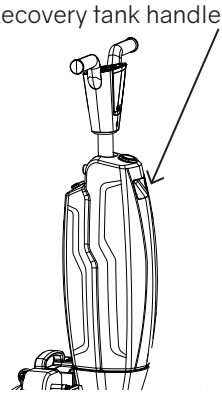

Picture 10

TRANSPORT AND STORAGE

When the floor scrubber is not in use, place it vertically in a dry, flat, indoor space.

When moving the floor scrubber indoors, the wheels on the machine body can be used to move the unit, saving time and effort. (Picture 11).

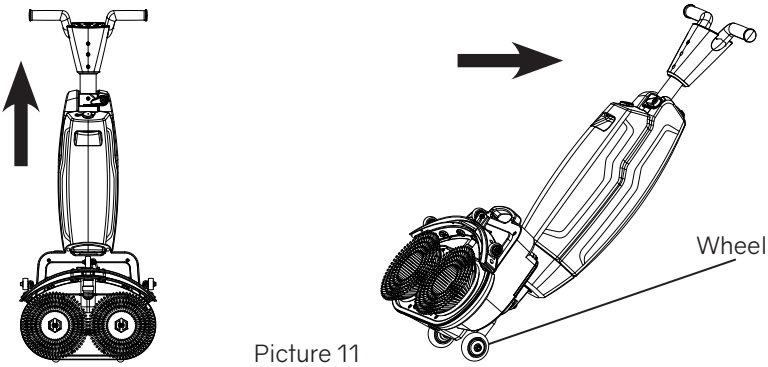

Picture 11

1. The inside of the recovery tank should be washed after each use.
2. Wipe the exterior of the machine with clean water and a damp cloth.
3. Charge the battery in time to avoid battery issues.
4. Check that both brushes are clean and complete. Clean any entangled hair and other debris. Replace the brush if the length of the brush is worn down to the colored indicator.
5. Check whether the squeegee blade is clean and complete. Wipe the bottom of the squeegee blade with a damp cloth.
6. Please use the accessories and spare parts approved by the manufacturer only. The original accessories and spare parts ensure the safe and trouble free operation of the machine.

Flip/replace the squeegee blade

1. Unscrew the 8 plastic nuts on the back (refer to the image).
2. Take off the plastic rear plate.
3. Remove the rear rubber blade.
4. Push the 8 screws through the front blade in order to remove the front plate.
5. Take off the rear rubber blade.
6. Inspect the front and rear rubber blades:

The first time: flip the blades so the top of the blade is now facing the floor. Push the front plate screws through the holes. The second time: attach a new set of blades. Push the front plate screws through the holes.

CAUTION: The special squeegee blades that contain small arrow-like shapes cannot be switched. These need to be replaced every time.
Install the plastic rear plate.

Screw the 8 plastic nuts on the back.

Replace the vacuum hose

1. Detach the squeegee as described in the previous sections.
2. Remove the solution tank. You can see where the vacuum hose is connected at the back of the handle.
3. Hold the scrub deck firmly with one hand.
4. Detach the vacuum hose by twisting the connector 1/4 turn anticlockwise.
5. Now you can carefully pull the vacuum hose from the top of the machine.
6. .Guide the new vacuum hose via the opening to the hose connector located at the back of the handle.
7. Connect the top to the hose connector by twisting the clockwise 1/4 turn until they have lined up.
8. Reinstall the squeegee.

DISPOSAL AND REPLACMENT PARTS

DECOMMISSIONING AND DISPOSAL

It is the responsibility of the unit owner to dispose of the product responsibly

After decommissioning, the unit still contains valuable resources and needs to be disposed of according to your local laws and regulations regarding recycling of electrical equipment.

Before disposal please:

1. Flush the machine properly.
2. Remove the battery pack for separate disposal.
3. Remove all loose components like brushes, tanks and squeegee
4. Dispose all items according to your local laws and regulations

COMMON REPLACEMENT PARTS

Description	Part Number
Standard Brush (2 Required)	TMS028
Pad Driver (2 Required)*	TMS034
Mopping Pads (2 Required)*	TMS035
Battery	MB027
Battery Charger	TMS033

*Optional Accessory

Fault	Solution
No power/no start	1. Check whether the battery is fully charged. 2. Ensure that the battery is correctly installed and connected. 3.Turn off the power switch and turn on the power again.
No solution flow/ low solution flow	1. Ensure that there is clean water in the solution water tank. 2. Check that the clean water tank is placed at the correct position and the buckle is in place. 3. Check whether the water pipe is blocked. 4. Check whether the water flow button is turned on.
Low suction	1. Check the function of the suction motor. 2. Check whether the interface of squeegee and suction pipes is blocked. 3. Check whether the squeegee blade is blocked. 4. Check whether the recovery tank is full. If it is full, it is necessary to empty the recovery tank. 5. Check and tighten the cover of recovery tank.
Stop working	1. Check whether the recovery tank is full. If it is full, it is necessary to empty the recovery tank. 2. High temperature will lead to motor temperature control protection. If the corresponding motor stops, stop working for a while and re-start the machine again. 3. The product is designed for smooth and hard indoor floor. If it is on rough cement or rubble pavement, the brush disc will stop working. Please move to the appropriate ground for work.
Automatic shutdown	Check the battery and charge if needed.
Heavy pushing	When the brush motor is turned on, there is forward assistance. If it cannot be pushed, check to make sure the brushes are rotating.

Note: Do not push and hold the ON/OFF button for more than 10 seconds. This will cause the unit to become inoperable. If this happens, hold the ON/OFF button down for 10 seconds. This hold will reset the machine and restore it to normal use.

TORNADO®
MICRORRÁFAGA

Manual de operaciones y mantenimiento
Solo para uso comercial

N.° de modelo TS040-W17-U

Pasos iniciales

Introducción 21
Garantía 22
Instrucciones de conexión a tierra 23
Importantes instrucciones de seguridad 24
Especificaciones técnicas 27
Mantenimiento y carga de la batería 29

Instrucciones de funcionamiento

Características clave 30
Controles 31
Montaje y Operación 33
Transporte y almacenamiento 34
Mantenimiento 35
Piezas de repuesto comunes 36
Solución de problemas 37

INTRODUCCIÓN

Su nueva unidad Tornado es un producto de alta calidad fabricado con precisión. Todas las piezas utilizadas en la fabricación de esta unidad han pasado estrictos estándares de control de calidad antes del montaje. Conserve el recibo o la factura original entregados al momento de la compra. Si experimenta algún problema con su unidad durante la vigencia de la garantía, el recibo o factura original actuará como prueba de compra.

Al recibir la unidad, inspeccione la caja externa en busca de daños exteriores. Desembale todas las piezas internas y asegúrese de que no presenten daños ocultos.

Cada unidad se prueba e inspecciona minuciosamente antes del envío. Si descubre daños, notifique inmediatamente a la empresa de transporte que entregó su máquina y solicite una inspección. Como fabricante, no podemos responder a ningún reclamo por vicios ocultos y usted debe iniciar el reclamo. Asegúrese de guardar la caja de cartón, los folletos y el recibo del transportista hasta que el inspector haya verificado su reclamación.

Proteja el medioambiente

Deseche los materiales de embalaje de forma segura para el medio ambiente de acuerdo con las normas locales sobre la eliminación de residuos.

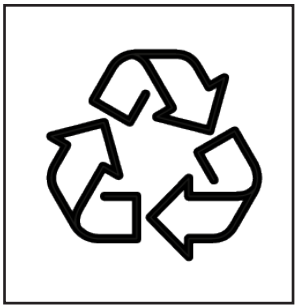

Recuerde siempre reciclar.

Garantía

Dentro de los 30 días posteriores a la compra, para activar la garantía del producto, visite:
https://tornadovac.com/services/warranty-registration-form.aspx
Para obtener información sobre la garantía, visite www.tornadovac.com.

Etiquetas de advertencia

Antes de operar la unidad, lea y comprenda completamente este manual del propietario, prestando especial atención a las etiquetas de advertencia. Estas etiquetas indican una situación potencialmente peligrosa que podría provocar la muerte o lesiones graves si no se evita. Use solo como se describe en este manual.

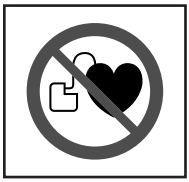

Imán potente

Indica que la máquina contiene imanes potentes. Estos pueden hacer que los marcapasos dejen de funcionar o causar daños a los datos electrónicos, como la información almacenada en los pases de acceso.

Importante

No hay ninguna pieza reparable por el propietario dentro de esta máquina. La extracción de tornillos para acceder a los componentes internos anulará todas las reclamaciones de garantía.

INSTRUCCIONES DE CONEXIÓN A TIERRA

El cargador debe estar conectado a tierra. En caso de mal funcionamiento o avería, la conexión a tierra proporciona una vía de menor resistencia para la corriente eléctrica, reduciendo así el riesgo de descarga eléctrica. Este cargador está equipado con un cable que tiene un conductor de conexión a tierra del equipo y un enchufe de conexión a tierra. El enchufe debe insertarse en una toma de corriente apropiada que esté correctamente instalada y conectada a tierra de acuerdo con todos los códigos y ordenanzas locales.

ADVERTENCIA: La conexión incorrecta del cargador-conductor de conexión a tierra puede derivar en un riesgo de descarga eléctrica. Consulte con un electricista calificado o personal de servicio si tiene dudas sobre si el tomacorriente está conectado a tierra correctamente. No modifique el enchufe suministrado con el cargador - Si no encaja en el tomacorriente, haga que un electricista calificado instale un tomacorriente adecuado.

El cargador es para usar en un circuito nominal de 115 voltios y tiene un enchufe con conexión a tierra que se parece al enchufe ilustrado en el dibujo A.

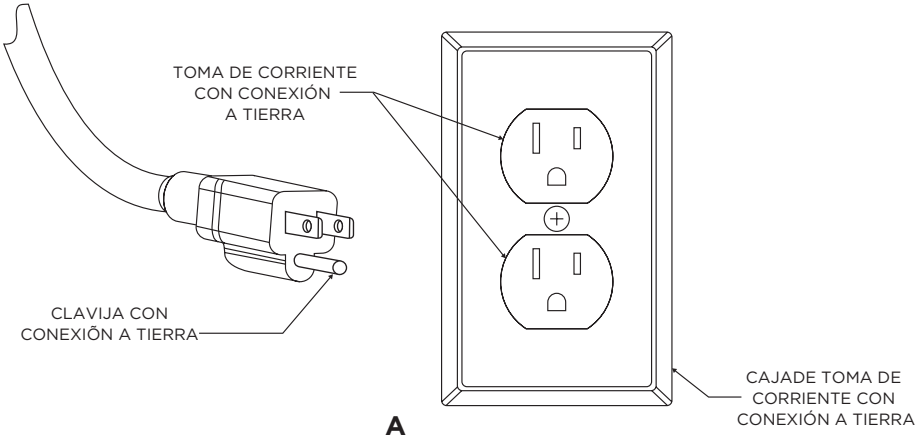

A

IMPORTANTES INSTRUCCIONES DE SEGURIDAD

Lea y comprenda este manual del propietario y todas las etiquetas de la unidad antes de utilizarla. La seguridad es una combinación de sentido común, mantenerse alerta y saber cómo funciona su unidad. Para reducir el riesgo de lesiones personales o daños a su unidad, utilícela únicamente como se indica en este manual.

PARA USO COMERCIAL ÚNICAMENTE
Para reducir el riesgo de incendio, descarga eléctrica o lesiones, debe leer y comprender las siguientes instrucciones por completo antes de operar la máquina

IMPORTANTE: Esta máquina solo debe usarse para la aplicación aprobada por el fabricante como se describe en este manual. La máquina debe desempacarse y ensamblarse de acuerdo con estas instrucciones. Se deben utilizar únicamente los accesorios y las piezas de repuesto originales suministrados con la máquina o aprobados por el fabricante. El uso de otros accesorios puede perjudicar la seguridad de la máquina. Todas las reparaciones deben ser realizadas por un agente de servicio calificado.

ADVERTENCIA:

- **NO** modifique el diseño original de la máquina.
- Los operadores deben estar plenamente formados en el uso de la máquina de acuerdo con estas instrucciones y ser capaces de realizar el mantenimiento regular del usuario como se describe en este manual.
- Los operadores deben ser físicamente capaces de maniobrar, transportar y manejar la máquina.
- Los operadores deben ser capaces de reconocer el funcionamiento inusual de la máquina e informar de cualquier problema.
- Esta máquina no está destinada a ser utilizada por personas (incluidos los niños) con capacidades físicas, sensoriales o mentales reducidas, o con falta de experiencia y conocimientos, a menos que hayan recibido instrucciones sobre el uso de la máquina o se encuentren bajo la supervisión de una persona responsable de su seguridad.
- Mantenga a los niños y a las personas no autorizadas lejos de la máquina cuando esté en uso.
  NO utilice la máquina como un juguete.
- **NO** utilice el cargador con un cable o enchufe dañado. Si el electrodoméstico o el cargador no funcionan como deberían, se han caído, se han dañado, se han dejado al aire libre o se han caído al agua, comuníquese con un centro de servicio autorizado para su reparación.
- **NO** la utilice en un ambiente con riesgo de explosión.
- La máquina debe almacenarse en un espacio interior.
- Utilice la batería únicamente con el cargador suministrado.
- La batería y el cargador no tienen piezas reparables, por lo tanto, no se pueden reparar. Reemplace únicamente con los números de pieza de la batería y/o el cargador que se muestran en este manual.
- **PRECAUCIÓN:** si se sospecha de la presencia de polvo peligroso o materiales inflamables/corrosivos, deje de limpiar la zona inmediatamente y consulte a su superior.
- **NO** la use para limpiar materiales quemados o encendidos, como cigarrillos, fósforos, cenizas u otros objetos combustibles.

GUARDE ESTAS INSTRUCCIONES

IMPORTANTES INSTRUCCIONES DE SEGURIDAD

- Utilice la máquina solo en superficies firmes y niveladas. NO utilice la máquina en pendientes de más del 2 %.
- **PRECAUCIÓN:** no debe usarse ni almacenarse al aire libre o en superficies irregulares. Protéjala de la lluvia. No cargue la unidad al aire libre.
- Tenga cuidado al usar esta máquina cerca de la parte superior de las escaleras para evitar la pérdida del equilibrio.
- **NO** cubra la máquina cuando esté en uso.
- **NO** deje la máquina en funcionamiento sin vigilancia.
- Mantenga el cabello, la ropa holgada, las manos, los pies y todas las demás partes del cuerpo alejados de las aberturas y las partes móviles. No coloque las manos debajo de la base ya que las piezas giratorias pueden causar lesiones.
- **NO** introduzca ningún objeto en las aberturas. NO lo use con ninguna abertura bloqueada. Manténgala libre de polvo, suciedad y cualquier cosa que pueda reducir el flujo de aire.
- **NO** use solventes volátiles o combustibles (por ejemplo, diésel, gasolina, PA, triclorometano) ni ninguna sustancia corrosiva, tóxica o altamente irritante para lavar los pisos, incluso si está diluida. En caso de contacto accidental con cualquiera de estas sustancias (p. ej., debido a derrames), siga los procedimientos de descontaminación vigentes en el lugar del usuario. Si tiene alguna duda sobre el estado de la máquina, comuníquese con Tornado o con el distribuidor/agente que suministró la máquina.
- **NO** deje la máquina sin vigilancia cuando esté enchufada. Apáguela cuando no esté en uso y antes de cambiar los cepillos o intentar cualquier mantenimiento o ajuste.
- **NO** tire ni transporte el cargador sosteniéndolo del cable, no use el cable como manija, no apriete el cable con una puerta ni tire del cable alrededor de bordes o esquinas afilados.
- **NO** use agua que exceda los 122 °F (50 °C). El uso de agua por encima de esta temperatura anulará la garantía del tanque.
- **NO** haga funcionar la máquina sobre el cable. Mantenga el cable alejado de superficies calientes.
- **NO** desenchufe tirando del cable. Para desenchufar, tire del enchufe, no del cable. No manipule el enchufe ni la máquina con las manos mojadas. Apague todos los controles antes de desenchufar.
- Conéctelo únicamente a un tomacorriente correctamente conectado a tierra. Consulte las instrucciones de conexión a tierra.
- **NO** manipule el cargador, incluido el enchufe del cargador y sus terminales, con las manos mojadas.
- **NO** utilice soluciones de limpieza con un pH inferior a 4 o superior a 10 para evitar daños en los componentes sensibles.
- La máquina debe mantenerse limpia y en buen estado. Si las piezas están dañadas, sólo deben ser sustituidas por una pieza aprobada por el fabricante, su agente de servicio o una persona calificada similar para evitar un peligro.
- Solo reemplace el cable de alimentación por el equipo OEM original.
- **NO** abra, aplaste, exponga a temperaturas superiores a 212 °F (100 °C) ni incinere la batería, incluso si está muy dañada.
- **NO** lo use para recoger detergente, queroseno, vidrios rotos, agujas, polvo húmedo, aguas residuales, etc.
- **NO** debe usarse para recoger líquidos inflamables o combustibles como la gasolina, ni en áreas donde estos productos puedan estar presentes.
- **NO** lo use sin la bolsa o los filtros en su lugar.
- Evite el arranque involuntario. Asegúrese de que el interruptor esté en la posición de apagado antes de levantar o transportar el aparato. Transportar el aparato con el dedo en el interruptor o encender el aparato que tiene el interruptor encendido da lugar a sufrir accidentes.

GUARDE ESTAS INSTRUCCIONES

IMPORTANTES INSTRUCCIONES DE SEGURIDAD

- Desconecte la batería del aparato antes de realizar cualquier ajuste, cambiar accesorios o guardar el aparato. Estas medidas preventivas de seguridad reducen el riesgo de poner en marcha el aparato accidentalmente.
- Recargue únicamente con el cargador especificado por el fabricante. Un cargador adecuado para un tipo de aparato puede crear un riesgo de incendio cuando se utiliza con otro aparato. Número de pieza del cargador TornadoTMS033, número de modelo de Fuyuan Electronic Co Ltd FY2905000.
- Utilice el aparato únicamente con baterías específicamente designadas. El uso de cualquier otra batería puede generar riesgo de lesiones e incendio. El número de pieza de la batería es MB027 tipo 25.6 V 15 AH de SUZHOU KING SUN CLEANING EQUIPMENT CO., LTD.
- Cuando la batería no esté en uso, manténgala alejada de otros objetos metálicos, como clips, monedas, llaves, clavos, tornillos u otros objetos metálicos pequeños que puedan establecer una conexión de un terminal a otro. Un cortocircuito entre los terminales de la batería puede provocar quemaduras o un incendio.
- En condiciones de uso indebido, la batería podría expulsar líquido; evite el contacto. Si el contacto se produce accidentalmente, enjuague con agua. Si el líquido entra en contacto con los ojos, busque además ayuda médica. El líquido expulsado de la batería puede causar irritación o quemaduras.
- **NO** utilice un aparato que esté dañado o modificado. Los aparatos y baterías dañados o modificados pueden exhibir un comportamiento impredecible que resulte en incendio, explosión o riesgo de lesiones.
- **NO** exponga un aparato al fuego o a temperaturas excesivas. La exposición al fuego o a temperaturas superiores a 266 °F (130 °C) puede provocar una explosión.
- Siga todas las instrucciones de carga y no cargue el aparato fuera del rango de temperatura especificado en las instrucciones. Cargar incorrectamente o a una temperatura fuera del rango especificado puede dañar el aparato y aumentar el riesgo de incendio.
- Haga que el servicio lo realice un técnico calificado utilizando únicamente piezas OEM. Esto garantizará que se mantenga la seguridad del producto.
- **NO** modifique ni intente reparar el aparato excepto como se indica en las instrucciones de uso y cuidado.
- El aparato debe almacenarse, operarse y cargarse únicamente en el rango de temperatura de 50 a 104°F (10 a 40°C).
- Riesgo de lesiones. El cepillo puede comenzar inesperadamente. Retire la batería antes de su limpieza o mantenimiento.
- Vaciar los depósitos sólo cuando la máquina esté en posición vertical o de almacenamiento.

GUARDE ESTAS INSTRUCCIONES

ESPECIFICACIONES TÉCNICAS

Modelo	TS040-W17-U
Voltaje	25.6VDC
Clasificación del motor de aspiración	120W/4.8 A
Clasificación del motor del cepillo	2 de 60 W (120 W)/2 de 2.34 A (4.7 A)
Velocidad del cepillo	300 rpm
Capacidad del depósito de solución	1.3 galones
Capacidad del recipiente de recogida	1.7 galones
Cobertura	Hasta 16,685 pies cuadrados/hs
Ancho de limpieza	16.92”
Ancho del escurridor	17.72”
Peso	40.8 lbs.
Tiempo de carga	180 minutos
Tiempo de uso	60-75 min.
Dimensiones de la máquina	17.91 x 13.98 x 46.85
Aprobado por ETL	Sí

- Los valores anteriores son aproximados. Dado que la política de la empresa es mejorar continuamente el producto, podría haber cambios sin previo aviso.

DIRECTRICES DEL OPERADOR

Deje que la máquina haga el trabajo. Sujete el mango lo más suavemente posible.

- Utilice un calzado adecuado para evitar resbalones.
- No fume cuando utilice la máquina.

El fabricante no se hace responsable de los daños causados cuando el aparato no es utilizado de acuerdo con las instrucciones proporcionadas, o es utilizado para usos distintos de aquellos para los que fue diseñado.

Tipo de Batería

Utilice únicamente las baterías del paquete o las proporcionadas por técnicos profesionales para alimentar la máquina. No utilice otras baterías.

La máquina funciona con una batería de litio. Solo se puede instalar una batería en el compartimento de la batería.

Nota: Siga todos los códigos y reglamentos locales para el mantenimiento y la eliminación de la batería.

Requisitos de almacenamiento de la batería

Cuando se guarda la máquina durante más de una semana, cargue la batería por completo, retire la batería de la máquina y guárdela en un área fresca y seca (el ambiente óptimo es 68 °F/20 °C, 65 % de humedad). Si se almacena durante más de 6 meses, cargue la batería por completo cada 2 meses.

Carga de la batería

Debe cargarse antes del primer uso, o cuando no se pueda completar la potencia que proporciona la máquina. Siga los pasos a continuación para cargar la batería.

1. Coloque la máquina en un área de carga especial.

Nota: La sala de carga de las baterías debe estar debidamente ventilada para evitar que los gases generados durante la carga de las baterías se acumulen en la sala.

2. Si la máquina está funcionando, apague el interruptor de alimentación de la máquina.
3. Fije el mango en posición vertical.
4. Asegúrese de que la especificación del cargador coincida con la máquina antes de la carga.

Nota: El cargador solo se puede utilizar en el interior.

5. Gire la cubierta protectora del conector de carga de la batería (imagen 1).
6. Conecte el enchufe de alimentación a la fuente de alimentación y la luz de la pantalla del cargador se pondrá de color rojo.
7. La luz del cargador de la batería se volverá verde automáticamente cuando la batería esté completamente cargada. En este momento, se puede retirar el enchufe de carga de la toma de carga y volver a colocar la cubierta protectora.

Nota: Es normal que la luz indicadora del cargador alterne entre verde y rojo cuando la batería está en las etapas finales de carga.

Nota: Para evitar daños en el enchufe, sujete la cabeza del enchufe en lugar del cable cuando lo saque.

Nota: Si la batería de la máquina está sobrecargada, puede haber riesgo de explosión o quemaduras químicas. Para prevenir a sobrecarga, utilice únicamente la batería y el cargador provistos con esta unidad.

Nota: La batería y el cargador pueden calentarse durante la carga. Esto es normal y no significa que haya ningún problema con la batería.

8. Cierre la cubierta de protección del conector de carga de la batería.

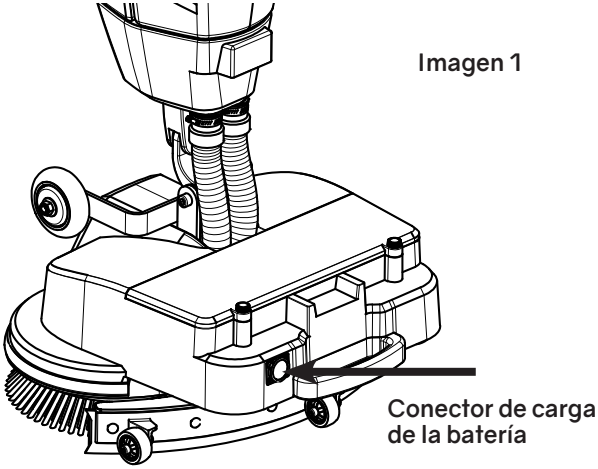

DESEMBALAJE DE LA MÁQUINA

Los pasos para sacar la máquina del paquete son los siguientes:

1.Coloque el paquete del producto en un lugar plano sobre el suelo.

2. Abra la caja exterior.

3. Saque la máquina de la caja.

4. Lista de embalaje estándar: (1) máquina, (1) conjunto de escurridor, (2) cepillos, (1) cargador.

Nota: Le recomendamos que conserve todo el embalaje para futuros transportes de esta máquina.

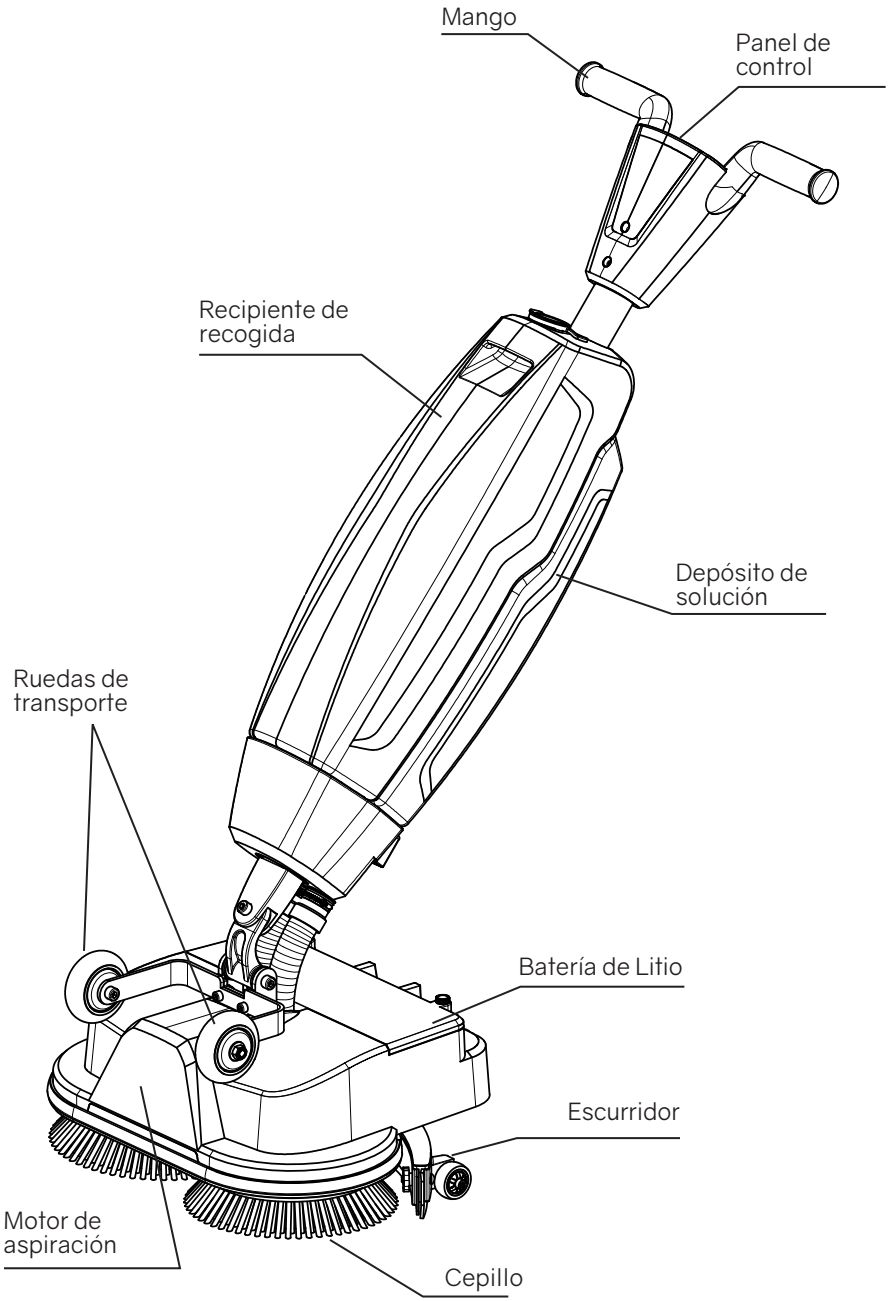
Mango
Panel de control
Recipiente de recogida
Depósito de solución
Ruedas de transporte
Batería de Litio
Escurridor
Motor de aspiración
Cepillo

CONTROLES

Imagen 2

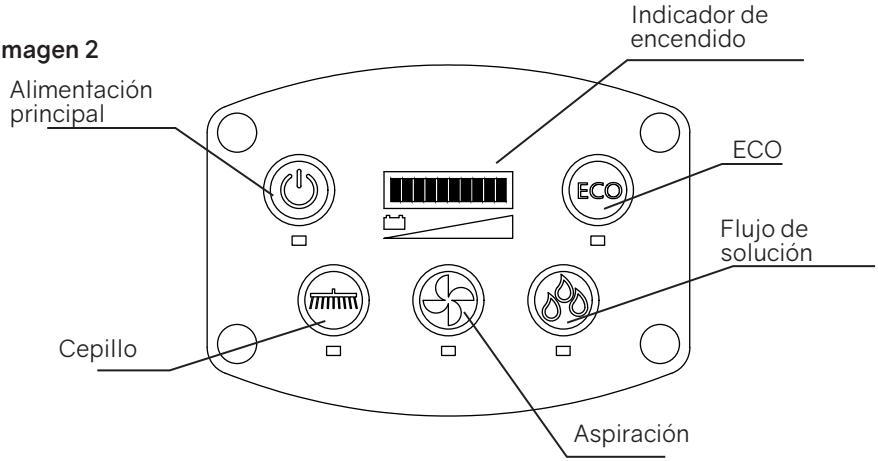

1. Alimentación principal - Encendido/apagado
2. Cepillo - Cepillo encendido/apagado
3. Aspiración - Aspiración activada/desactivada
4. Flujo de solución - Flujo de solución activado/desactivado
5. ECO - ECO activado/desactivado
6. Indicador de encendido: cuando la energía disminuye, la cantidad de celdas de luz disminuirá en consecuencia. Cuando el indicador parpadea, indica que la batería está a punto de agotarse y debe cargarse.

Para una operación normal de lavado de pisos, el botón del cepillo, el botón de succión y el botón de flujo de agua deben estar encendidos.

Modo ECO

Para una limpieza más ligera/mayor duración de la batería, se puede seleccionar el modo ECO. Cuando se utiliza el modo ECO, se reduce la potencia del motor del cepillo, de la bomba y de los motores de aspiración.

1. Retire la máquina y todos los accesorios de la caja de embalaje.

2. Coloque toda la máquina verticalmente.

3. Desatornille los dos tornillos de la tapa de la batería y abra la tapa de la batería. Conecte el cable de conexión de la batería y vuelva a atornillar la placa de cubierta (imagen 3).

Imagen 3

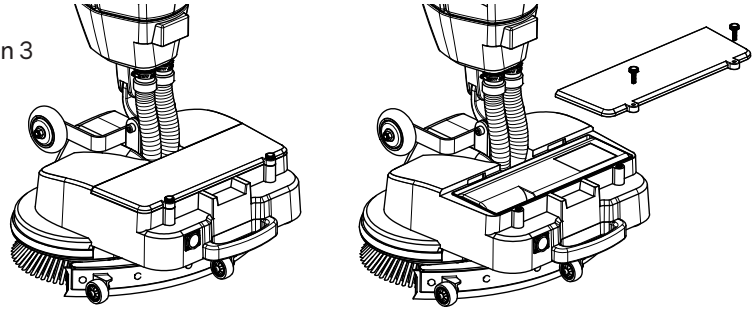

4. Instalación de cepillos (Imagen 4).

El cepillo es un cepillo magnético, que se puede acoplar automáticamente cuando se alinea con el conector del disco del cepillo.

Imagen 4

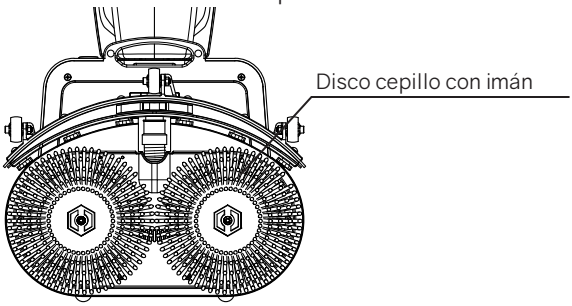

5. Instalación del escurridor (Imagen 5).

Primero conecte la manguera de succión con la boca del escurridor. Alinee y empuje el orificio del escurridor en la boca del escurridor.

Imagen 5

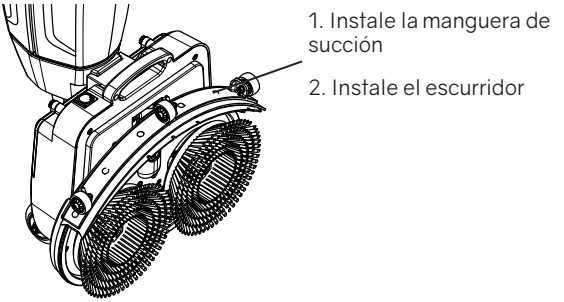

NOTA: Siga las instrucciones de carga de la batería en la página 8 antes de pasar al siguiente paso.

6. Presione el pestillo del depósito de solución, desbloquéelo, levántelo del mango y retire el depósito de solución para agregar agua.

(Imagen 6) Vuelva a colocar el depósito de solución después de agregar agua/solución.

NOTA: Agregue agua limpia a una temperatura entre 50 ° y 120 ° F (10 ° y 49 ° C). Agregar agua por encima de 120 ° puede dañar los componentes.

NOTA: No agregue limpiadores con un PH ácido de 4 o inferior, o un PH alcalino superior a 10 en el depósito de solución, y los limpiadores no deben contener oxidantes, cloro o bromo, formaldehído o solventes minerales, para evitar dañar la manguera y los componentes y afectar la vida útil de la máquina.

ADVERTENCIA: Si usa un agente antiespumante, debe colocarse en el recipiente de recogida de acuerdo con la tasa de dilución en la botella de detergente, de lo contrario, la espuma generada reducirá la capacidad del recipiente de recogida y puede provocar la falla del motor de aspiración.

7. Use el mango de la base para poner la máquina en el modo de trabajo, sostenga el mango con ambas manos y seleccione el modo correspondiente para comenzar a trabajar. (Imagen 7)

8. Sostenga el mango con ambas manos y empuje hacia adelante la operación de limpieza. La máquina puede girar 360 grados, lo cual es muy adecuado para limpiar áreas estrechas.

NOTA: La máquina no se puede utilizar en sentido inverso con el escurridor hacia delante y el cepillo hacia atrás.

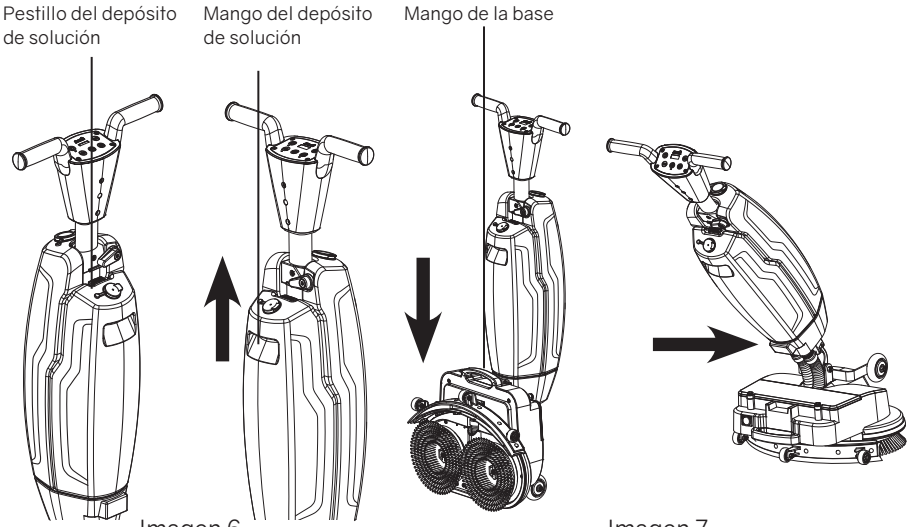

Imagen 6 Imagen 7

9. Si el recipiente de recogida alcanza la escala MAX, debe vaciarse lo antes posible (Imagen 8).

Retire el pestillo del recipiente de recogida (Imagen 9), levante el recipiente de recogida para drenar el agua sucia (Imagen 10) y limpie el recipiente de recogida con agua limpia.

Vuelva a colocar el recipiente de recogida en la máquina y gire el pestillo nuevamente a la posición horizontal.

NOTA: Después del uso diario, se debe limpiar el recipiente de recogida. Si no se limpia regularmente el recipiente de recogida, la manguera puede bloquearse con lodo.

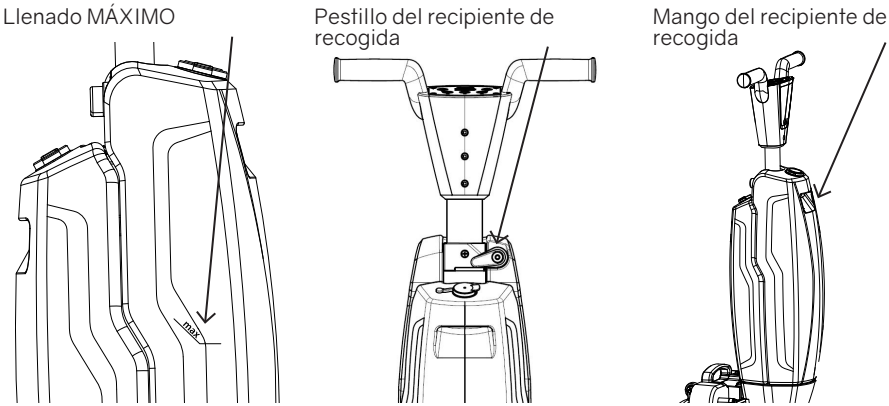

Imagen 8 Imagen 9 Imagen 10

TRANSPORTE Y ALMACENAMIENTO

Cuando la fregadora para pisos no esté en uso, colóquela verticalmente en un espacio interior plano y seco.

Cuando traslade la fregadora para pisos al interior, se pueden usar las ruedas del cuerpo de la máquina para mover la unidad, ahorrando tiempo y esfuerzo. (Imagen 11).

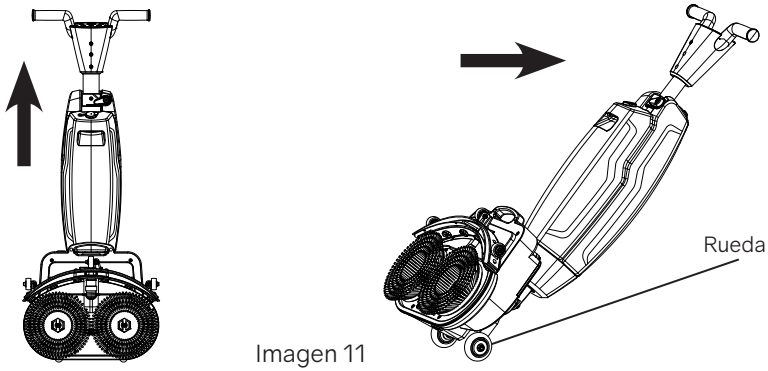

Imagen 11

1. El interior del recipiente de recogida debe lavarse después de cada uso.
2. Limpie el exterior de la máquina con agua limpia y un paño húmedo.
3. Cargue la batería a tiempo para evitar problemas con la batería.
4. Verifique que ambos cepillos estén limpios y completos. Limpie cualquier cabello enredado y otros desechos. Reemplace el cepillo si la longitud del cepillo está desgastada hasta el indicador de color.
5. Compruebe si la hoja del escurridor está limpia y completa. Limpie la parte inferior de la hoja del escurridor con un paño húmedo.
6. Utilice únicamente los accesorios y repuestos aprobados por el fabricante. Los accesorios y repuestos originales garantizan el funcionamiento seguro y sin problemas de la máquina.

Voltee/reemplace la hoja del escurridor

1. Desenrosque las 8 tuercas de plástico en la parte posterior (consulte la imagen).
2. Retire la placa trasera de plástico.
3. Retire la hoja de goma trasera.
4. Empuje los 8 tornillos a través de la hoja frontal para quitar la placa frontal.
5. Retire la hoja de goma trasera.
6. Inspeccione las hojas de goma delantera y trasera:

La primera vez: voltee las hojas de modo que la parte superior de la hoja quede ahora hacia el suelo. Empuje los tornillos de la placa frontal a través de los orificios. La segunda vez: coloque un nuevo juego de hojas. Empuje los tornillos de la placa frontal a través de los orificios.

PRECAUCIÓN: Las hojas especiales del escurridor que tienen forma de pequeñas flechas no se pueden intercambiar. Estas se deben reemplazar todas las veces. Instale la placa trasera de plástico.

Atornille las 8 tuercas de plástico en la parte posterior.

Reemplace la manguera de aspiración

1. Retire el escurridor como se describe en las secciones anteriores.
2. Retire el depósito de solución. Puede ver dónde está conectada la manguera de aspiración en la parte posterior del mango.
3. Sostenga firmemente la plataforma de fregado con una mano.
4. Desconecte la manguera de aspiración girando el conector 1/4 de vuelta en sentido contrario a las agujas del reloj.
5. Ahora puede tirar con cuidado de la manguera de aspiración desde la parte superior de la máquina.
6. Guíe la nueva manguera de aspiración a través de la abertura hasta el conector de la manguera ubicado en la parte posterior del mango.
7. Conecte la parte superior al conector de la manguera girando 1/4 de vuelta en el sentido de las agujas del reloj hasta que se hayan alineado.
8. Vuelva a instalar el escurridor.

DESMANTELAMIENTO Y ELIMINACIÓN

Es responsabilidad del propietario de la unidad deshacerse del producto de manera responsable.

Después del desmantelamiento, la unidad todavía contiene recursos valiosos y debe eliminarse de acuerdo con las leyes y reglamentos locales sobre el reciclaje de equipos eléctricos.

Antes de eliminar la unidad, lleve a cabo lo siguiente:

1. Enjuague la máquina de forma adecuada.
2. Retire el paquete de baterías para eliminarlo por separado.
3. Retire todos los componentes sueltos como cepillos, tanques y escurridor
4. Deseche todos los artículos de acuerdo con las leyes y reglamentos locales

PIEZAS DE REPUESTO COMUNES

Descripción	Número de pieza
Cepillo normal (se requieren 2)	TMS028
Impulsor de almohadilla (se requieren 2)*	TMS034
Almohadillas para trapear (se requieren 2) *	TMS035
Batería	MB027
Cargador de batería	TMS033

*Accesorio opcional

SOLUCIÓN DE PROBLEMAS

Falla	Solución
Sin energía/sin arranque	1. Controle si la batería está completamente cargada. 2. Asegúrese de que la batería esté correctamente instalada y conectada. 3. Apague el interruptor de encendido y vuelva a encenderlo.
Sin flujo de solución/flujo de solución bajo	1. Asegúrese de que haya agua limpia en el depósito de agua de solución. 2. Verifique que el depósito de agua limpia esté colocado en la posición correcta y que la hebilla esté en su lugar. 3. Compruebe si la tubería de agua está bloqueada. 4. Compruebe si el botón de flujo de agua está encendido.
Succión baja	1. Compruebe el funcionamiento del motor de aspiración. 2. Compruebe si la interfaz del escurridor y los tubos de aspiración están bloqueados. 3. Compruebe si la hoja del escurridor está bloqueada. 4. Compruebe si el recipiente de recogida está lleno. Si está lleno, es necesario vaciar el recipiente de recogida. 5. Compruebe y apriete la tapa del recipiente de recogida.
Deja de funcionar	1. Compruebe si el recipiente de recogida está lleno. Si está lleno, es necesario vaciar el recipiente de recogida. 2. La alta temperatura conducirá a la protección del control de temperatura del motor. Si el motor correspondiente se detiene, detenga el funcionamiento un rato y reinicie la máquina nuevamente. 3. El producto está diseñado para suelos interiores lisos y duros. Si está sobre pavimento de cemento rugoso o escombros, el disco cepillo dejará de funcionar. Muévase al terreno apropiado para trabajar.
Apagado automático	Controle la batería y cárguela si es necesario.
Empuje pesado	Cuando el motor del cepillo está encendido, hay asistencia de avance. Si no se puede empujar, verifique que los cepillos estén girando.

Nota: No presione ni mantenga presionado el botón ON/OFF (ENCENDIDO/APAGADO) durante más de 10 segundos. Esto hará que la unidad deje de funcionar. Si esto sucede, mantenga presionado el botón ON/OFF durante 10 segundos. Al mantenerlo pulsado, la máquina se reiniciará y volverá a funcionar con normalidad.

TORNADO®
MICROBURST

Manuel d'exploitation et d'entretien
Destiné un usage commercial uniquement

Modèle n° TS040-W17-U

TABLE DES MATIÈRES

Pour commencer

Introduction 40
Garantie 41
Instructions de mise à la terre 42
Instructions de sécurité importantes 43
Spécifications techniques 46
Entretien et charge de la batterie 47

Instructions de fonctionnement

Caractéristiques principales 49
Commandes 50
Assemblage et fonctionnement 51
Transport et stockage 53
Entretien 54
Pièces de rechange courantes 55
Dépannage 56

Votre nouvelle unité Tornado est un produit de précision de haute qualité. Toutes les pièces utilisées dans la fabrication de cet appareil répondent aux normes de contrôle de qualité rigides avant l'assemblage. Veuillez conserver le reçu/la facture d'origine remis(e) au moment de l'achat. Si vous rencontrez des problèmes avec votre appareil pendant la période de garantie, le reçu/la facture d'origine servira de preuve d'achat.

À la réception, inspectez la boîte extérieure pour détecter tout dommage extérieur. Déballez toutes les pièces internes, assurez-vous qu'aucun dommage caché n'est présent.

Chaque appareil est testé et soigneusement inspecté avant l'expédition. Si des dommages sont découverts, informez immédiatement la société de transport qui a livré votre machine et demandez une inspection. En tant que fabricant, nous ne sommes pas en mesure de donner suite à une réclamation pour dommages cachés et vous devez être à l'origine de la réclamation. Assurez-vous de conserver le carton, les notices d'emballage et le reçu du transporteur jusqu'à ce que l'inspecteur ait vérifié votre réclamation.

Protéger l'environnement

Veuillez éliminer les matériaux d'emballage d'une manière respectueuse de l'environnement conformément aux réglementations locales en matière d'élimination des déchets.

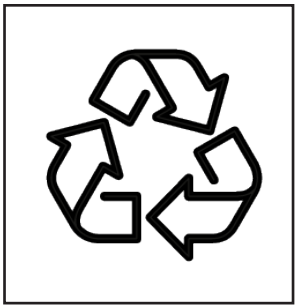

N'oubliez jamais de recycler.

GARANTIE

Garantie
Dans les 30 jours suivant l'achat, pour activer la garantie du produit, rendez-vous sur : https://tornadovac.com/services/warranty-registration-form.aspx Pour plus d'informations sur la garantie, rendez-vous sur www.tornadovac.com.

Étiquettes d'avertissement
Avant d'utiliser l'appareil, lisez et comprenez entièrement ce manuel du propriétaire en accordant une attention particulière aux étiquettes d'avertissement. Ces étiquettes indiquent une situation potentiellement dangereuse pouvant entraîner la mort ou des blessures graves si elle n'est pas évitée. Utilisez uniquement selon les instructions décrites dans ce manuel.

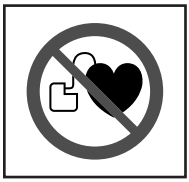

Aimant puissant
Indique que la machine contient des aimants puissants. Ceux-ci peuvent entraîner l'arrêt du fonctionnement des stimulateurs cardiaques ou endommager les données électroniques, comme les informations stockées sur les laissez-passer d'accès.

Important
Il n'y a aucune pièce réparable par le propriétaire à l'intérieur de cette machine. Le retrait des vis pour l'accès aux composants internes annulera toutes les réclamations de garantie.

INSTRUCTIONS DE MISE À LA TERRE

Le chargeur doit être mis à la terre. En cas de mauvais fonctionnement ou de panne, la mise à la terre fournit un chemin de moindre résistance visant à réduire le risque de choc électrique. Ce chargeur est équipé d'un cordon muni d'un conducteur de mise à la terre et d'une fiche de terre. La fiche doit être insérée dans une prise appropriée correctement installée et mise à la terre conformément à tous les codes et réglementations locaux.

AVERTISSEMENT : Un mauvais branchement du conducteur de mise à la terre du chargeur peut provoquer un risque de décharge électrique. Vérifiez auprès d'un électricien qualifié ou d'un agent de maintenance si vous avez un doute sur le fait que la prise est correctement mise à la terre. Ne modifiez pas la fiche fournie avec le chargeur. Si elle n'est pas adaptée à la prise, faites installer une prise adéquate par un électricien qualifié.

Ce chargeur est conçu pour une utilisation sur un circuit nominal de 115 volts et est équipé d'une fiche de mise à la terre qui ressemble à la fiche illustrée dans le schéma A.

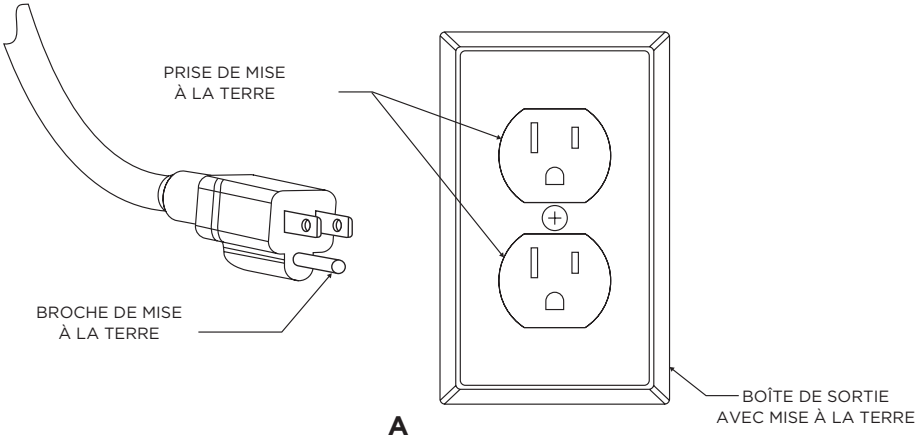

A

INSTRUCTIONS DE SÉCURITÉ IMPORTANTES

Lisez et comprenez ce manuel du propriétaire et toutes les étiquettes sur l'appareil avant de l'utiliser. La sécurité est une combinaison de bon sens, de vigilance et de connaissance du fonctionnement de votre appareil. Pour réduire le risque de blessures corporelles ou de dommages à votre appareil, utilisez-le uniquement de la manière indiquée dans ce manuel.

POUR USAGE COMMERCIAL UNIQUEMENT Pour réduire le risque d'incendie, de choc électrique ou de blessure, les instructions ci-dessous doivent être lues et comprises entièrement avant l'utilisation de la machine

IMPORTANT : Cette machine ne doit être utilisée que pour l'application approuvée par le fabricant, telle que décrite dans ce manuel. La machine doit être déballée et assemblée conformément à ces instructions. Seuls les accessoires et les pièces de rechange fournis avec la machine ou ceux approuvés par le fabricant doivent être utilisés. L'utilisation d'autres accessoires peut compromettre la sécurité de la machine. Toutes les réparations doivent être effectuées par un technicien qualifié.

AVERTISSEMENT :

- **NE MODIFIEZ PAS** la machine par rapport à sa conception d'origine.
- Les opérateurs doivent être parfaitement formés à l'utilisation de la machine conformément à ces instructions et être capables d'effectuer la maintenance de l'utilisateur comme décrit dans ce manuel.
- Les opérateurs doivent être physiquement capables de manœuvrer, de transporter et d'utiliser la machine.
- Les opérateurs doivent être en mesure de reconnaître un fonctionnement inhabituel de la machine et de signaler tout problème.
- Cet appareil n'est pas conçu pour une utilisation par des personnes (y compris des enfants) ayant des capacités physiques, sensorielles ou mentales réduites, ou ayant un manque d'expérience ou de connaissances, à moins qu'elles soient sous la surveillance d'une personne responsable de leur sécurité ou que cette dernière leur ait enseigné à utiliser l'appareil.
- Maintenez les enfants et les personnes non autorisées loin de la machine pendant son utilisation.
  N'UTILISEZ PAS la machine comme jouet.
- **N'UTILISEZ PAS** ce chargeur si le câble ou la fiche est endommagé(e). Si l'appareil ou le chargeur ne fonctionnent pas comme prévu, s'ils ont subi une chute, ont été endommagés, laissés à l'intempérie, ou s'ils sont tombés à l'eau, contactez un centre de service agréé pour les faire réparer.
- **N'UTILISEZ PAS** dans un environnement explosif.
- La machine doit être stockée dans un espace intérieur.
- Utilisez la batterie uniquement avec le chargeur fourni.
- La batterie et le chargeur ne contiennent aucune pièce réparable et ne peuvent pas être réparés. Remplacez uniquement par les batteries et/ou les chargeurs portant les numéros de pièce indiqués dans ce manuel.
- **ATTENTION** – Si vous soupçonnez la présence de poussières dangereuses ou de matériaux inflammables/corrosifs, arrêtez immédiatement de nettoyer la zone et consultez votre supérieur.

CONSERVEZ CES INSTRUCTIONS

INSTRUCTIONS DE SÉCURITÉ IMPORTANTES

- **NE PAS** utiliser pour nettoyer des matériaux brûlants ou allumés tels que des cigarettes, des allumettes, des cendres ou d'autres objets combustibles.
- N'utilisez la machine que sur des surfaces planes et fermes. N'UTILISEZ PAS la machine sur une pente ou une inclinaison de plus de 2 %.
- **ATTENTION** – ne doit pas être utilisée ou stockée à l'extérieur ou sur des surfaces inégales. Protégez de la pluie. Ne chargez pas l'appareil à l'extérieur.
- Soyez prudent lorsque vous utilisez cette machine près du haut des escaliers pour éviter toute perte d'équilibre.
- **NE COUVREZ PAS** la machine lorsqu'elle est utilisée.
- **DE LAISSEZ PAS** la machine fonctionner sans surveillance.
- Tenez les cheveux, les habits amples, les mains, les pieds et toute autre partie du corps à distance des ouvertures et des pièces mobiles. Ne mettez pas les mains sous la base car les pièces en rotation peuvent causer des blessures.
- **N'INSÉREZ PAS** d'objets dans les ouvertures. N'UTILISEZ PAS avec une ouverture bloquée. Évitez l'accumulation de poussière, de débris et de tout ce qui pourrait réduire le flux d'air.
- **N'UTILISEZ PAS** de solvants volatils ou combustibles (p. ex., diesel, essence, PA, trichlorométhane) ni aucune substance corrosive, toxique ou hautement irritante pour laver les sols, même dilués. En cas de contact accidentel avec de telles substances (p. ex., en raison de déversements), suivez les procédures de décontamination en vigueur sur le site de l'utilisateur. En cas de doute sur l'état de la machine, contactez Tornado ou le revendeur/agent qui a fourni la machine.
- **NE LAISSEZ PAS** la machine sans surveillance lorsqu'elle est branchée. Éteignez la machine lorsqu'elle n'est pas utilisée et avant de changer les brosses ou de tenter tout entretien ou réglage.
- **NE TIREZ** ni ne soulevez le chargeur par le câble, n'utilisez pas le câble comme poignée, ne fermez pas une porte sur le câble ni ne serrez le câble contre des bords tranchants ou des coins.
- **N'UTILISEZ PAS** d'eau dont la température dépasse 50 °C (122 °F). L'utilisation d'eau de température supérieure annulera la garantie du réservoir.
- **NE FAITES PAS** rouler la machine sur le cordon. Maintenez le cordon à distance des surfaces chaudes.
- **NE DÉBRANCHEZ PAS** l'appareil en tirant sur le câble. Pour le débrancher, tirez sur la fiche, pas sur le câble. Ne manipulez pas la fiche ou la machine avec des mains mouillées. Éteignez toutes les commandes avant de débrancher.
- Raccordez-le à une prise correctement mise à la terre uniquement. Instructions de mise à la terre.
- **NE MANIPULEZ PAS** le chargeur, notamment la prise et les bornes avec les mains mouillées.
- **N'UTILISEZ PAS** de produits nettoyants avec un pH inférieur à 4 ou supérieur à 10 afin d'éviter d'endommager les composants sensibles.
- La machine doit être maintenue propre et en bon état. Si toute pièce est endommagée, elle ne doit être remplacée que par une pièce approuvée, par le fabricant, son technicien ou une personne qualifiée similaire afin d'éviter tout danger.
- Ne remplacez le cordon d'alimentation que par un équipement d'origine du FEO.
- **N'OUVREZ PAS**, n'écrasez pas, n'exposez pas à une température supérieure à 212 °C (100 °F), et n'incinérez pas la batterie même si elle est gravement endommagée.
- **N'UTILISEZ PAS** l'appareil pour ramasser du détergent, du kérosène, du verre brisé, des aiguilles, de la poussière humide, des eaux usées, etc.
- **N'UTILISEZ PAS** l'appareil ni pour aspirer des liquides inflammables ou combustibles tels que de l'essence, ni dans des endroits pouvant en contenir.

CONSERVEZ CES INSTRUCTIONS

INSTRUCTIONS DE SÉCURITÉ IMPORTANTES

- **N'UTILISEZ PAS** l'appareil sans filtre.
- Évitez les démarrages involontaires. Assurez-vous que l'interrupteur est en position d'arrêt avant de soulever ou de transporter l'appareil. Transporter l'appareil avec le doigt sur l'interrupteur ou mettre l'appareil dont l'interrupteur est en position allumée sous tension provoque des accidents.
- Débranchez la batterie de l'appareil avant d'effectuer des réglages, de changer d'accessoires ou de ranger l'appareil. De telles mesures de sécurité préventives réduisent le risque de démarrage accidentel de l'appareil.
- Rechargez uniquement avec le chargeur spécifié par le fabricant. Un chargeur adapté à un type d'appareil peut créer un risque d'incendie s'il est utilisé avec un autre appareil. Numéro de pièce du chargeur TornadoTMS033, numéro de modèle Fuyuan Electronic Co Ltd FY2905000.
- N'utilisez l'appareil qu'avec des blocs-batterie spécialement conçus à cet effet. L'utilisation de tout autre bloc-batterie peut créer un risque de blessure et d'incendie. Le numéro de pièce du bloc-batterie est MB027 de type 25,6 V 15 Ah de SUZHOU KING SUN CLEANING EQUIPMENT CO., LTD.
- Lorsque la batterie n'est pas utilisée, éloignez-la de tout autre objet métallique, comme des trombones, des pièces de monnaie, des clés, des clous, des vis ou d'autres petits objets métalliques pouvant établir une connexion d'une borne à une autre. Un court-circuit entre les bornes de la batterie peut provoquer des brûlures ou un incendie.
- Dans des conditions abusives, du liquide peut être éjecté de la batterie; évitez tout contact. En cas de contact accidentel, rincez abondamment à l'eau. Si le liquide entre en contact avec les yeux, consultez également un médecin. Le liquide éjecté de la batterie peut provoquer une irritation ou des brûlures.
- **N'UTILISEZ PAS** un appareil endommagé ou modifié. L'appareil et les batteries endommagés ou modifiés peuvent présenter un comportement imprévisible entraînant un incendie, une explosion ou un risque de blessure.
- **N'EXPOSEZ PAS** un appareil au feu ou à une température excessive. L'exposition au feu ou à une température supérieure à 130 °C (266 °F) peut provoquer une explosion.
- Suivez toutes les instructions de chargement et ne chargez pas l'appareil en dehors de la plage de température spécifiée dans les instructions. Une charge incorrecte ou à une température en dehors de la plage spécifiée peut endommager l'appareil et augmenter le risque d'incendie.
- Faites effectuer l'entretien par un réparateur qualifié en utilisant uniquement des pièces d'origine. Cela garantira que la sécurité du produit est maintenue.
- **NE MODIFIEZ PAS** et n'essayez pas de réparer l'appareil sauf comme indiqué dans les instructions d'utilisation et d'entretien.
- L'appareil doit être stocké, utilisé et chargé uniquement dans une plage de température comprise entre 10 et 40 °C (50 et 104 °F).
- Risque de blessure. La brosse peut démarrer de manière inattendue. Retirez la batterie avant le nettoyage ou l'entretien.
- Videz les réservoirs uniquement lorsque la machine est en position verticale ou de stockage.

CONSERVEZ CES INSTRUCTIONS

Modèle	TS040-W17-U
Tension	25,6 VCC
Caractéristiques nominales du moteur de l'aspirateur	120 W / 4,8 A
Caractéristiques nominales moteur de la brosse	2 x 60 W (120 W)/2 x 2,34 A (4,7 A)
Vitesse de la brosse	300 tr/min
Capacité du réservoir de produit nettoyant	4,9 litres (1,3 gallons)
Capacité du réservoir de récupération	6,4 litres (1,7 gallons)
Couverture	Jusqu'à 1 550 m ca./h (16 685 pi ca./h)
Surface de nettoyage	42,98 cm (16,92 pi)
Largeur du racloir	43,18 cm (17,72 pi)
Poids	18,5 kg (40,8 lb)
Temps de charge	180 min
Autonomie	60-75 min
Dimensions de la machine	45,49 cm x 33,02 cm x 118,99 cm (17,91 po x 13,98 po x 46,85 po)
Homologuée ETL	Oui

- Les valeurs ci-dessus sont approximatives. Étant donné que la politique de l'entreprise est d'améliorer continuellement le produit, il peut y avoir des changements sans préavis.

DIRECTIVES POUR L'OPÉRATEUR

Laissez la machine faire le travail. Saisissez la poignée aussi légèrement que possible.

- Portez des chaussures adaptées pour éviter de glisser.
- Ne fumez pas lorsque vous utilisez la machine.

Le fabricant ne pourra être tenu responsable en cas de dommage causé par une utilisation de l'appareil non conforme aux instructions fournies, ou en cas de dommage causé par une utilisation autre que celle pour laquelle il a été conçu.

Type de batterie

Utilisez les batteries fournies dans l'emballage ou fournies par des techniciens professionnels pour alimenter la machine uniquement. N'utilisez pas d'autres batteries.

La machine est alimentée par une batterie au lithium. Une seule batterie peut être installée dans le compartiment de la batterie

Remarque : Respectez tous les codes et règlements locaux pour l'entretien et la mise au rebut de la batterie.

Exigences de stockage de la batterie

Lorsque la machine est stockée pendant plus d'une semaine, veuillez charger complètement la batterie, retirer la batterie de la machine et la stocker dans un endroit frais et sec (environnement optimal : 20 °C/68 °F, 65 % d'humidité). En cas de stockage de plus de 6 mois, chargez complètement la batterie tous les 2 mois.

Charge de la batterie

Elle doit être chargée avant la première utilisation, ou lorsque l'alimentation fournie par la machine ne peut être complétée. Veuillez suivre les étapes ci-dessous pour charger la batterie.

1. Placez la machine dans une zone de charge spéciale.

Remarque : La pièce de charge de la batterie doit être correctement ventilée pour éviter que le gaz généré pendant la charge de la batterie ne s'accumule dans la pièce.

2. Si la machine fonctionne, veuillez éteindre l'interrupteur d'alimentation de la machine.
3. Fixez la poignée en position verticale.
4. Assurez-vous que les spécifications du chargeur correspondent à la machine avant de charger.

Remarque : Le chargeur ne peut être utilisé qu'à l'intérieur.

5. Faites pivoter le couvercle de protection de la prise de charge de la batterie (image 1).
6. Connectez la fiche d'alimentation à l'alimentation électrique, et le voyant du chargeur est rouge.
7. Le voyant du chargeur de batterie passe automatiquement au vert lorsque la batterie est complètement chargée. À ce stade, la fiche de charge peut être retirée de la prise de charge et le couvercle de protection remis en place.

Remarque: Il est normal que le voyant du chargeur alterne entre le vert et le rouge lorsque la batterie est en phase finale de charge.

Remarque : Pour éviter d'endommager la fiche, saisissez la tête de la fiche au lieu du fil lorsque vous la retirez.

Remarque : Si la batterie de la machine est surchargée, il peut y avoir un risque d'explosion ou de brûlure chimique. Pour prévenir la surcharge, utilisez uniquement

la batterie et le chargeur fournis avec cet appareil.

Remarque : La batterie et le chargeur peuvent chauffer pendant la charge. Cela est normal et ne signifie pas qu'il y a un problème avec la batterie.

8. Fermez le couvercle de protection de la prise de charge de la batterie.

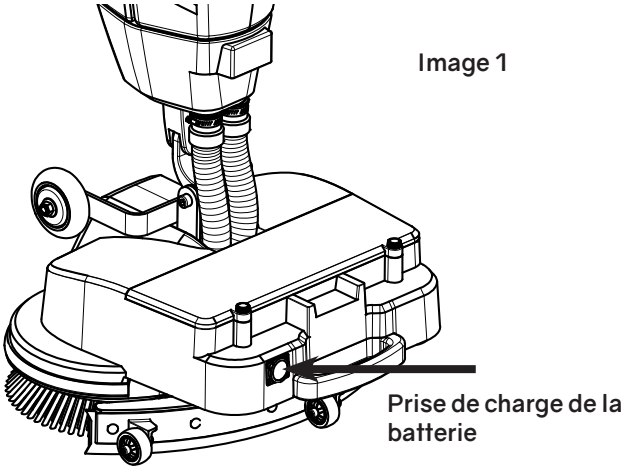

DÉBALLAGE DE LA MACHINE

Les étapes pour retirer la machine de l'emballage sont les suivantes :

1. Placez l'emballage du produit à plat sur le sol.
2. Ouvrez la boîte extérieure.
3. Sortez la machine de la boîte.
4. Bordereau d'expédition standard : (1) machine, (1) ensemble de raclette, (2) brosses, (1) chargeur.

Remarque : Nous vous recommandons de conserver tous les emballages pour le transport futur de cette machine.

CARACTÉRISTIQUES PRINCIPALES

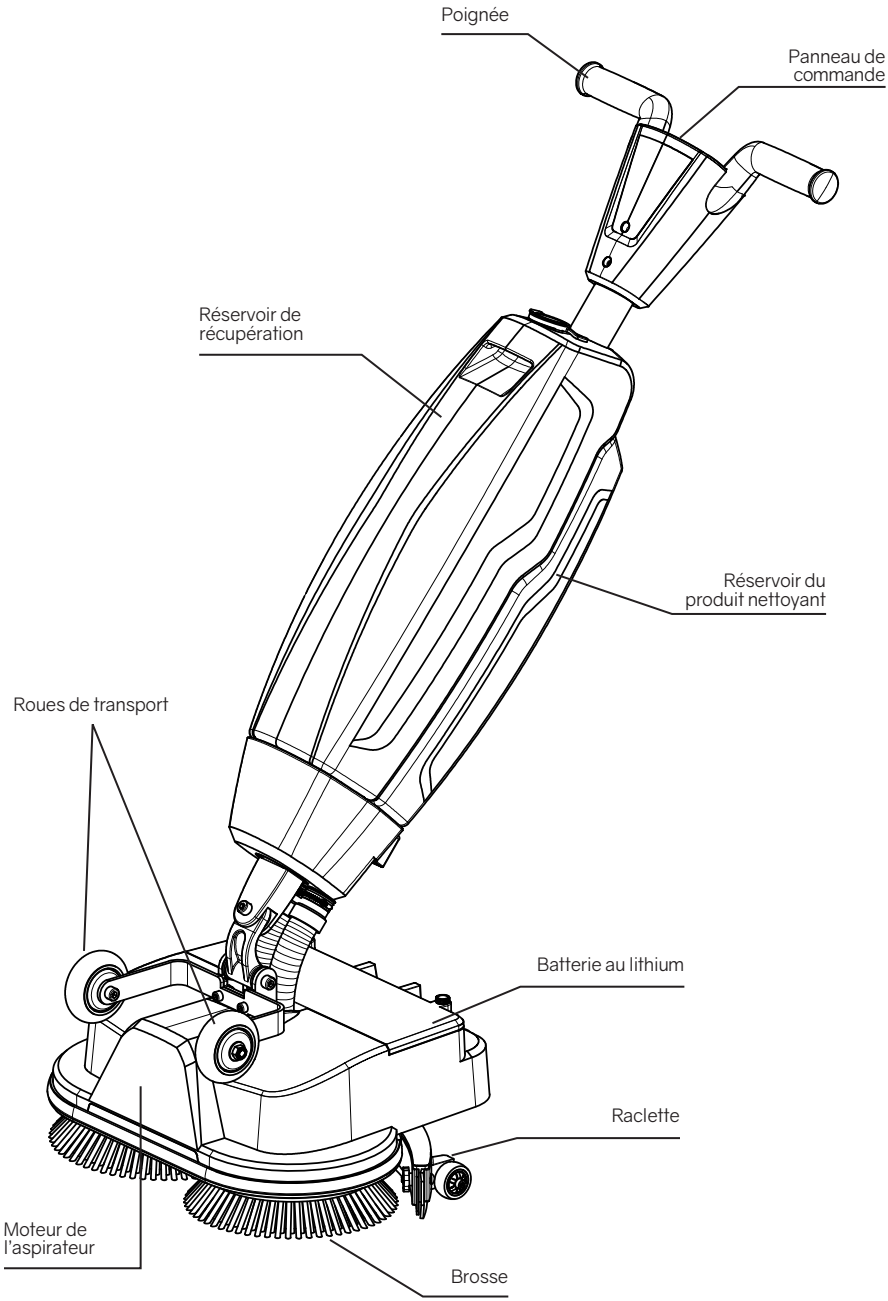

Image 2

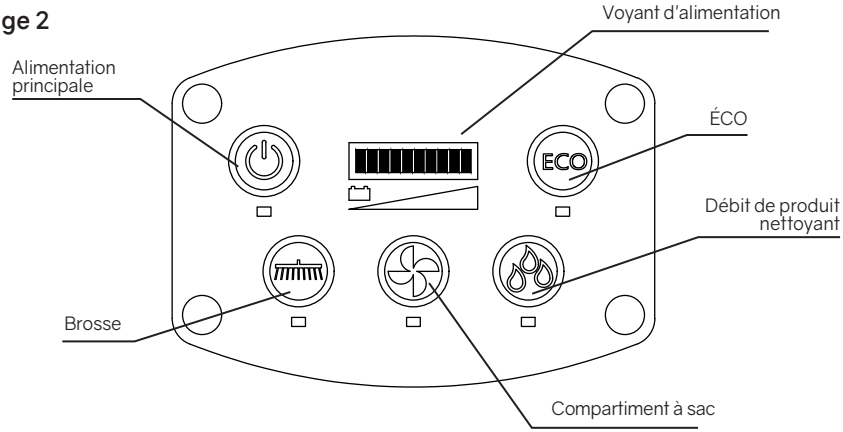

1. Alimentation principale - Marche/Arrêt de l'alimentation
2. Brosse - Marche/arrêt de la brosse
3. Aspirateur - Marche/arrêt de l'aspirateur
4. Débit de produit nettoyant - Marche/arrêt du débit de produit nettoyant
5. ÉCO - Marche/arrêt d'ÉCO
6. Voyant d'alimentation - Lorsque l'alimentation diminue, le nombre de cellules lumineuses diminue en conséquence. Lorsque le voyant clignote, cela indique que la batterie est sur le point de s'épuiser et doit être rechargée.

Pour un fonctionnement normal du lavage des sols, le bouton de la brosse, le bouton d'aspiration et le bouton de débit d'eau doivent être activés.

Mode ÉCO

Pour un nettoyage plus léger / une plus longue durée de vie de la batterie, le mode ÉCO peut être sélectionné. Lorsque vous utilisez le mode ÉCO, la puissance du moteur de la brosse, de la pompe et des moteurs d'aspiration est réduite.

1. Retirez la machine et tous les accessoires de la boîte d'emballage.

2. Placez l'ensemble de la machine à la verticale.

3. Dévissez les deux vis du couvercle de la batterie et ouvrez le couvercle de la batterie. Branchez le câble de connexion de la batterie et revissez le couvercle (image 3).

Image 3

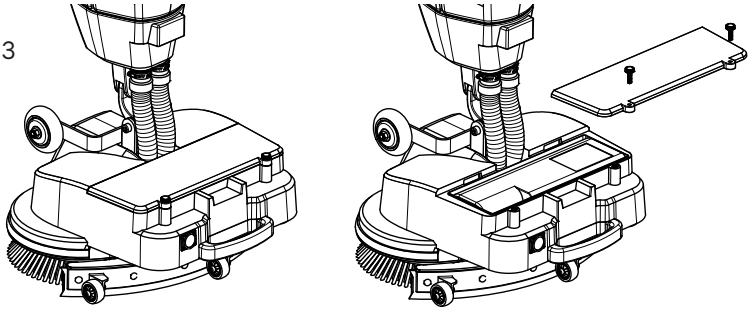

4. Installation de la brosse (image 4).

La brosse est une brosse magnétique, qui peut être fixée automatiquement lorsqu'elle est alignée avec le connecteur de la brosse à disque.

Image 4

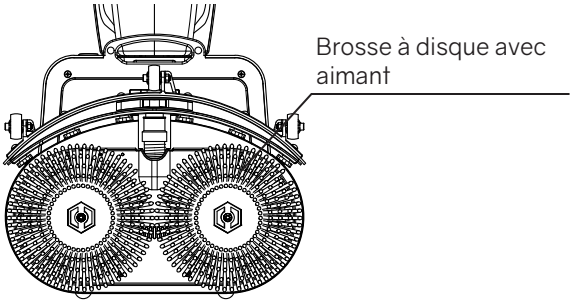

5. Installation de la raclette (image 5).

Connectez d'abord le tuyau d'aspiration à la bouche de la raclette. Alignez et poussez le trou de la raclette sur la bouche de la raclette.

Image 5

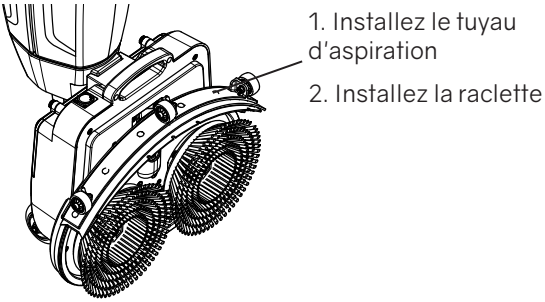

REMARQUE : Suivez les instructions de chargement de la batterie à la page 8 avant de passer à l'étape suivante.

6. Appuyez sur le loquet du réservoir de solution, déverrouillez-le, soulevez-le de la poignée et retirez le réservoir de produit nettoyant pour ajouter de l'eau.

(Image 6) Remplacez le réservoir de solution après avoir ajouté de l'eau / du produit nettoyant.

REMARQUE : Ajoutez de l'eau propre à une température comprise entre 10 °C et 49 °C (50 °F et 120 °F). L'ajout d'eau d'une température supérieure à 48 °C (120 °F) peut endommager les composants.

REMARQUE : N'ajoutez pas de nettoyants avec un PH acide de 4 ou moins, ou un PH akali supérieur à 10 dans le réservoir de solution, et les nettoyants ne doivent pas contenir d'oxydants, de chlore ou de brome, de formaldéhyde ou de solvants minéraux, afin d'éviter d'endommager le tuyau et les composants et d'affecter la durée de vie de la machine.

AVERTISSEMENT : Si vous utilisez un agent anti-mousse, il doit être placé dans le réservoir de récupération en fonction du taux de dilution sur la bouteille de détergent, sinon la mousse générée réduira la capacité du réservoir de récupération et peut entraîner une panne du moteur d'aspiration.

7. Utilisez la poignée de base pour mettre la machine en mode de travail, tenez la poignée à deux mains et sélectionnez le mode correspondant pour commencer à travailler. (image 7)

8. Tenez la poignée avec les deux mains et poussez vers l'avant pour l'opération de nettoyage. La machine peut pivoter à 360 degrés, ce qui convient bien pour nettoyer les zones étroites.

REMARQUE : La machine ne peut pas être utilisée dans le sens inverse avec la raclette vers l'avant et la brosse vers l'arrière.

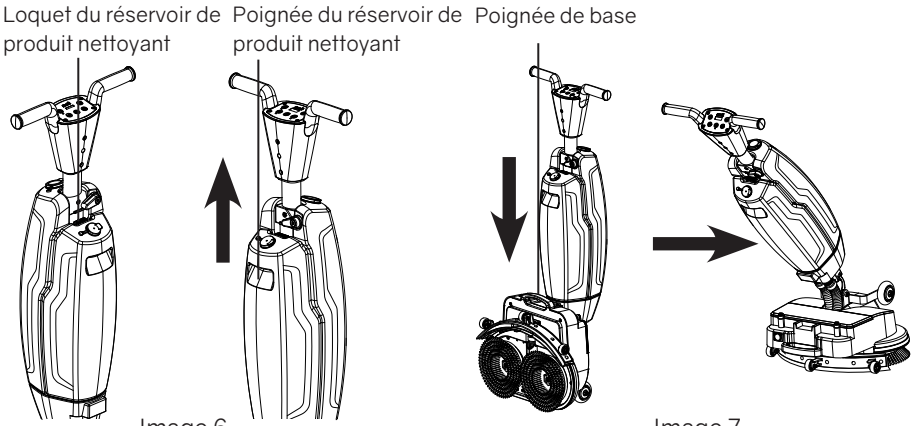

Image 6 Image 7

9. Si le réservoir de récupération atteint l'échelle MAX, il doit être vidangé dès que possible (image 8).

Retirez le loquet du réservoir de récupération (image 9), soulevez le réservoir de récupération pour vidanger l'eau sale (image 10) et nettoyez le réservoir de récupération avec de l'eau propre.

Remettez le réservoir de récupération sur la machine et remettez le loquet en position horizontale.

REMARQUE : Après une utilisation quotidienne, le réservoir de récupération doit être nettoyé. Si le réservoir de récupération n'est pas nettoyé régulièrement, le tuyau peut être obstrué par de la boue.

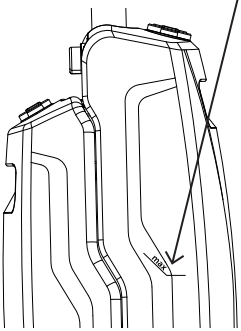

Image 8

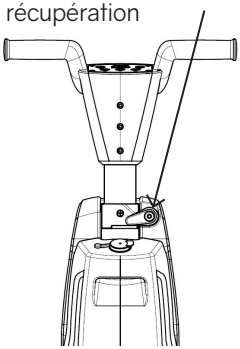

Image 9

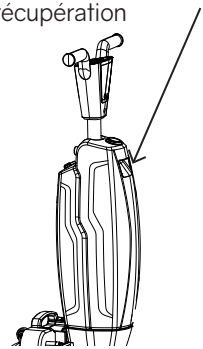

Image 10

TRANSPORT ET STOCKAGE

Lorsque la laveuse de sols n'est pas utilisée, placez-la verticalement dans un espace intérieur sec et plat.

Lors du déplacement de la laveuse de sols à l'intérieur, les roues du corps de la machine peuvent être utilisées pour déplacer l'appareil, ce qui permet d'économiser du temps et des efforts. (image 11).

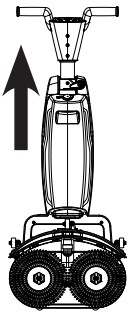

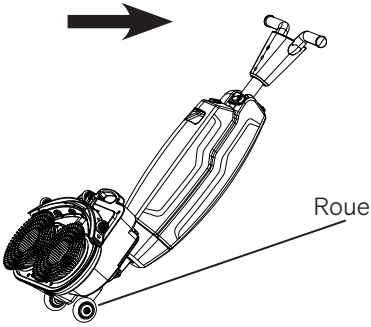

Image 11

1. L'intérieur du réservoir de récupération doit être lavé après chaque utilisation.
2. Essuyez l'extérieur de la machine avec de l'eau propre et un chiffon humide.
3. Chargez la batterie à temps pour éviter les problèmes de batterie.
4. Vérifiez que les deux brosses sont propres et complètes. Nettoyez les cheveux emmêlés et autres débris. Remplacez la brosse si la longueur de la brosse est usée jusqu'à l'indicateur coloré.
5. Vérifiez si la lame de la raclette est propre et complète. Essuyez le bas de la lame de la raclette avec un chiffon humide.
6. Veuillez utiliser uniquement les accessoires et les pièces de rechange approuvés par le fabricant. Les accessoires et les pièces de rechange d'origine assurent le fonctionnement sécuritaire et sans problème de la machine.

Retournez/remplacez la lame de la raclette

1. Dévissez les 8 écrous en plastique à l'arrière (voir l'image).
2. Retirez la plaque arrière en plastique.
3. Retirez la lame en caoutchouc arrière.
4. Poussez les 8 vis à travers la lame avant afin de retirer la plaque avant.
5. Enlevez la lame en caoutchouc arrière.
6. Inspectez les lames en caoutchouc avant et arrière :

La première fois : retournez les lames de sorte que le haut de la lame soit maintenant face au sol. Poussez les vis de la plaque avant à travers les trous. La deuxième fois : fixez un nouveau jeu de lames. Poussez les vis de la plaque avant à travers les trous.

ATTENTION : Les lames de raclette spéciales qui contiennent de petits éléments en forme de flèche ne peuvent pas être changées. Ceux-ci doivent être remplacés à chaque fois.
Installez la plaque arrière en plastique.

Vissez les 8 écrous en plastique à l'arrière.

Remplacez le tuyau d'aspiration

1. Détachez la raclette comme décrit dans les sections précédentes.
2. Retirez le réservoir de solution. Vous pouvez voir où le tuyau d'aspiration est connecté à l'arrière de la poignée.
3. Tenez fermement le plateau de brossage d'une main.
4. Détachez le tuyau d'aspiration en tournant le connecteur d'un quart de tour dans le sens inverse des aiguilles d'une montre.
5. Vous pouvez maintenant retirer avec précaution le tuyau d'aspiration du haut de la machine.
6. Guidez le nouveau tuyau d'aspiration par l'ouverture jusqu'au connecteur de tuyau situé à l'arrière de la poignée.
7. Connectez le haut au connecteur du tuyau en tournant d'un quart de tour dans le sens des aiguilles d'une montre jusqu'à ce qu'ils soient alignés.
8. Réinstallez la raclette.

ÉLIMINATION ET PIÈCES DE RECHANGE

MISE HORS SERVICE ET ÉLIMINATION

Il est de la responsabilité du propriétaire de l'appareil d'éliminer le produit de manière responsable

Après la mise hors service, l'unité contient encore des ressources précieuses et doit être éliminée conformément aux lois et aux réglementations locales concernant le recyclage des équipements électriques.

Avant l'élimination, veuillez :

1. Rincez correctement la machine.
2. Retirez la batterie pour une élimination séparée.
3. Retirez tous les composants lâches comme les brosses, les réservoirs et la raclette
4. Jetez tous les articles conformément à vos lois et réglementations locales

PIÈCES DE RECHANGE COURANTES

Description	Numéro de pièce
Brosse standard (2 requises)	TMS028
Tampon d'entraînement (2 requis)*	TMS034
Tampons de nettoyage (2 requis)*	TMS035
Batterie	MB027
Chargeur de batterie	TMS033

*Accessoires optionnels

Anomalie	Solution
Pas de courant / pas de démarrage	1. Vérifiez si la batterie est complètement chargée. 2. Assurez-vous que la batterie est correctement installée et connectée. 3. Mettez l'interrupteur d'alimentation en position d'arrêt et rallumez l'alimentation.
Pas de débit de produit nettoyant / débit de produit nettoyant faible	1. Assurez-vous qu'il y a de l'eau propre dans le réservoir d'eau de produit nettoyant. 2. Vérifiez que le réservoir d'eau propre est en bonne position et que la boucle est en place. 3. Vérifiez si le tuyau d'eau est bouché. 4. Vérifiez si le bouton de débit d'eau est activé.
Faible aspiration	1. Vérifiez le fonctionnement du moteur de l'aspirateur. 2. Vérifiez si l'interface de la raclette et des tuyaux d'aspiration est bloquée. 3. Vérifiez si la lame de la raclette est bloquée. 4. Vérifiez si le réservoir de récupération est plein. S'il est plein, il est nécessaire de vider le réservoir de récupération. 5. Vérifiez et serrez le couvercle du réservoir de récupération.
Arrêt du fonctionnement	1. Vérifiez si le réservoir de récupération est plein. S'il est plein, il est nécessaire de vider le réservoir de récupération. 2. Une température élevée entraînera une protection du contrôle de la température du moteur. Si le moteur correspondant s'arrête, arrêtez de travailler pendant un moment et redémarrez la machine. 3. Le produit est conçu pour les sols intérieurs lisses et durs. S'il se trouve sur du ciment rugueux ou sur une chaussée en gravats, la brosse à disque cessera de fonctionner. Veuillez le déplacer sur le terrain approprié pour le travail.
Arrêt automatique	Vérifiez la batterie et chargez-la si nécessaire.
Lourde à pousser	Lorsque le moteur de la brosse est allumé, il y a une assistance vers l'avant. S'il ne peut pas être poussé, vérifiez que les brosses tournent.

Remarque : N'appuyez pas sur le bouton MARCHE/ARRÊT et maintenez-le enfoncé pendant plus de 10 secondes. Cela rendrait l'unité inutilisable. Si cela se produit, maintenez le bouton MARCHE/ARRÊT enfoncé pendant 10 secondes. Cette pression réinitialisera la machine et la rétablira pour une utilisation normale.

Record of Purchase

Serial Number: _____

Purchase Date: _____

Dealer: _____

Phone Number: _____

Preuve d'achat

Numéro de série : _____

Date d'achat : _____

Revendeur : _____

Numéro de téléphone : _____

Registro de compra

Número de serie: _____

Fecha de compra: _____

Distribuidor: _____

Número de teléfono: _____

NOTES

Tornado Industries, LLC
3101 Wichita Court
Ft. Worth, TX 76140-1755
Téléphone : 800-VACUUMS
WWW.TORNADOVAC.COM

T-OMTS040-W17-U 04/2025