S6

BATTERY SWEEPER

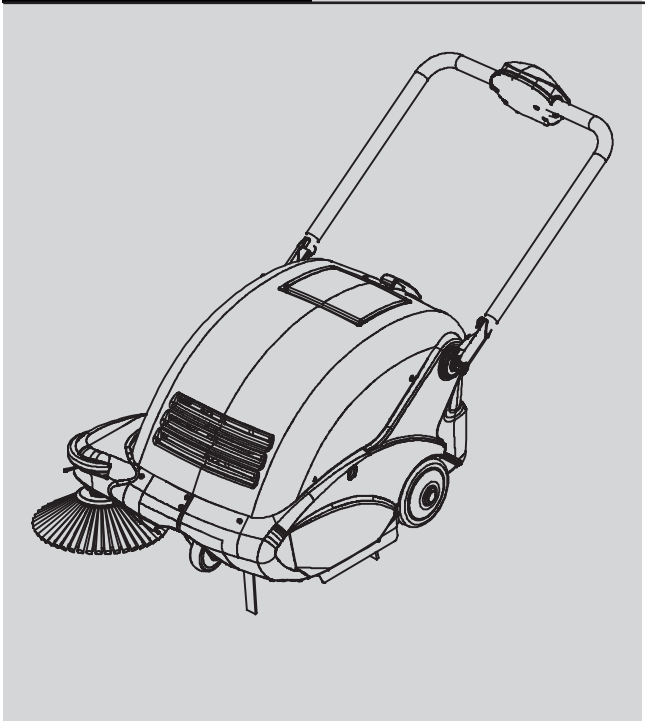

Operator's Manual (EN)
Manual del operario (ES)
Manuel de l'opérateur (FR)

Model Part No.:
1251268 - SWEEPER [S6 NA]

To view, print or download
the parts manual, visit:
www.tennantco.com/manuals

www.tennantco.com

PLDC04295
Rev. 11 (09-2021)

TABLE OF CONTENTS

SAFETY PRECAUTIONS: 3
TECHNICAL CHARACTERISTICS: 4
UNPACKING: 4
MACHINE PREPARATION: 4
MACHINE AND CONTROL PANEL COMPONENTS: 5
USE OF THE ON-BOARD BATTERY CHARGER: 6
STARTING OF THE MACHINE: 6
OPERATIONS TO MAKE FOR CORRECT USE: 6
WASTE HOPPER EMPTYING AND CLEANING: 6
MACHINE MAINTENANCE: 7
SIDE BRUSH REPLACEMENT: 7
MAIN BRUSH REPLACEMENT: 7
CLEANING AND SERVICING THE FILTERS: 7
MAIN BRUSH BELT REPLACEMENT 8
MAIN/SIDE BRUSH SELF-ADJUSTMENT FEATURE: 9
ADJUSTING THE SIDE BRUSH: 9
CONTROL PANEL DISPLAY CODES: 10
RECOMMENDED SPARE PARTS 11

Tennant Company
PO. Box
10400 Clean Street
Eden Prairie, MN 55344-2650
Phone: (800) 553- 8033
www.tennantco.com

Copyright © 2019 Tennant Company. All rights reserved.

SAFETY PRECAUTIONS:

This machine is intended for commercial use only. It is designed to pick up dirt, dry debris and dust from dry hard floor or carpeted surfaces in an indoor environment. It is not constructed for any other use. The pick up of any type of liquid substance or dangerous/ toxic materials is prohibited.
All operators must read, understand and practice the following safety precautions.

WARNING

To warn of hazards or unsafe practices which could result in severe personal injury or death.

FOR SAFETY

To identify actions which must be followed for safe operation of equipment.

Failure to follow these warnings may result in: personal injury, electrocution, electric shock, fire or explosion:

WARNING: Do Not Operate Machine In Or Near Flammable Liquids, Vapors Or Combustible Dusts.

This machine is not equipped with explosion proof motors. The electric motors will spark upon start up and during operation which could cause a flash fire or explosion if machine is used in an area where flammable vapors/liquids or combustible dusts are present.

WARNING: Do Not Pick Up Flammable Or Toxic Material, Burning Or Smoking Debris.

WARNING: Do Not Charge Batteries With Damaged Power Cord. Do Not Modify Plug.

If the charger supply cord is damaged or broken, it must be replaced by the manufacturer or it's service agent or a similarly qualified person in order to avoid a hazard.

WARNING: Disconnect Battery Cables and Unplug Charger Power Cord Before Servicing Machine.

WARNING: Do Not Use Outdoors Or On Wet Surfaces. Do Not Expose To Rain. Store Indoors.

WARNING: Batteries emit hydrogen gas. Keep sparks and open flame away when charging battery.

The following information signals potentially dangerous conditions to the operator or equipment:

FOR SAFETY:

Do not operate machine:

- ► In flammable or explosive areas.;
- ► Unless trained and authorized;
- ► Unless operation manual is read and understood;
- ► If not in proper operating condition;
- ► Without hopper and/or filters in place;

Before starting machine:

- ► Make sure all safety devices are in place and operate properly;

When using machine:

- ► Do not pick up burning or smoking debris, such as cigarettes, matches or hot ashes;
- ► Do not operate in standing water;
- ► Report machine damage or faulty operation immediately;
- ► Go slow on inclines and slippery surfaces;
- ► Do not leave unattended or on an unlevel surface;
- ► Do not pick up cables, strings, wires or other similar material;
- ► Make sure area is illuminated;
- ► Never allow children to play on or around;
- ► Do not transport riders or objects;
- ► Wear a dust mask, protective glasses and gloves in dusty environments;

Before leaving or servicing machine:

- ► Stop on level surface;
- ► Turn off machine;

When servicing machine:

- ► Avoid moving parts. Do not wear loose jackets, shirts, or sleeves;
- ► Disconnect battery connection and charger plug before working on machine;
- ► Use manufacturer supplied or approved replacement parts;
- ► All repairs must be performed by a qualified service person;
- ► Do not modify the machine from its original design.

When transporting machine:

- ► Turn machine off;
- ► Get assistance when lifting machine;
- ► Use a recommended ramp when loading/unloading into/off truck or trailer;
- ► Use tie-down straps to secure machine to truck or trailer

SAFETY LABEL:

The safety label appears on the machine in the location indicated. Replace label if it is missing or if it becomes damaged or illegible.

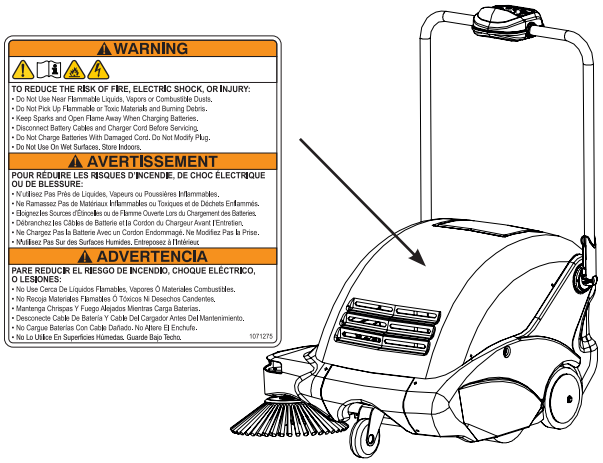

TECHNICAL CHARACTERISTICS:

Description		
Width-including side brush	700mm	28”
Length-including side brush	870mm	34”
Height-including handle	1067mm	42”
Machine height W/Handle folded	510mm	20”
Cleaning Path Width (main + side brush)	635mm	25”
Weight	63Kg	139lbs
Hopper capacity (real)	35 Lt	1.25 ft^3
Run time	2h	
Filtering surface	0.95mq	10 sq.ft
Filtration	99.5% efficient for particles up to 2 microns	
Productivity (for Hour) Theoretically Max	1742 m^2/Hour	18750 ft^2/Hour
Productivity (for Hour) Estimate Coverage	1672 m^2/Hour	18000 ft^2/Hour
Total power consumption	360W/18A	360W/18A
Type of battery	Gel 42Ah/C20	
Noise level	63[dB]	

UNPACKING:

Unpack the machine carefully avoiding movements that can cause damage.

Once the machine is unpacked, check the condition of its parts. In case the machine is broken in any of its parts, contact immediately our authorized dealer.

For shipping and packaging purposes, some assembly is required. For correct assembling instructions, see machine preparation

Packaging contents:

Machine
Side brush
Use and maintenance manual
Warranty card
Maintenance free type battery
4mm hex wrench
PCB Control 20 amp spare fuse
Actuator 2.5 amp spare fuse
Charger 1.25 amp spare fuse
Charger cord

In the case anything of the above should be missing, contact immediately our authorized dealer.

Assure that all packaging material (plastics, carton, pallet, etc.) are collected and stored away from children.

MACHINE PREPARATION:

Side brush assembly:

- ► Raise the front part of the machine, slide the brush on to the shaft until it locks into place.

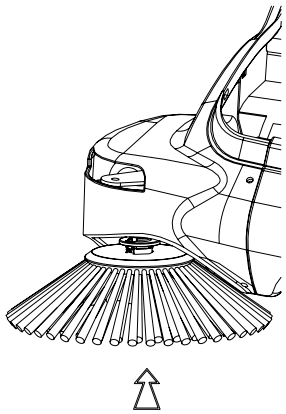

Handle assembly:

- ► Release the handle locks as shown
- ► Rotate handle into working height position
- ► Return handle lock to the locking position

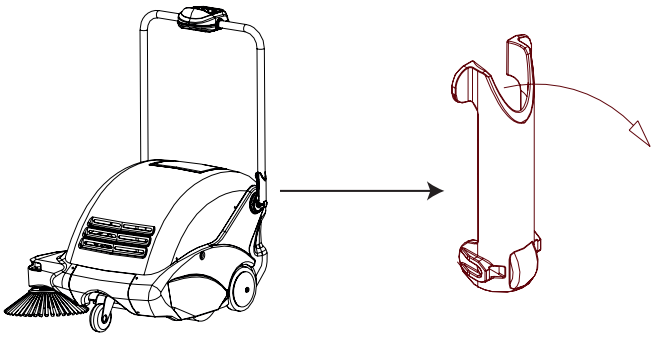

Connecting the Battery:

Remove the top cover to gain access to the battery using the 4 mm hex wrench provided.

Locate the two Red/Black connectors.

Align the colors of the connectors.

Plug the two connector together.

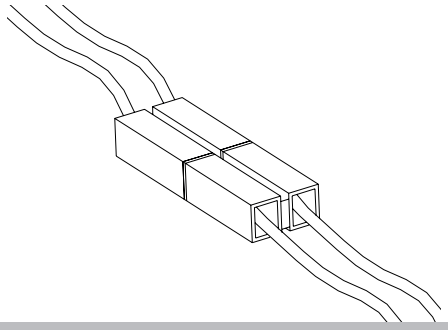

MACHINE AND CONTROL PANEL COMPONENTS:

The machine is equipped with a simple panel control that controls all the operational functions of the machine.

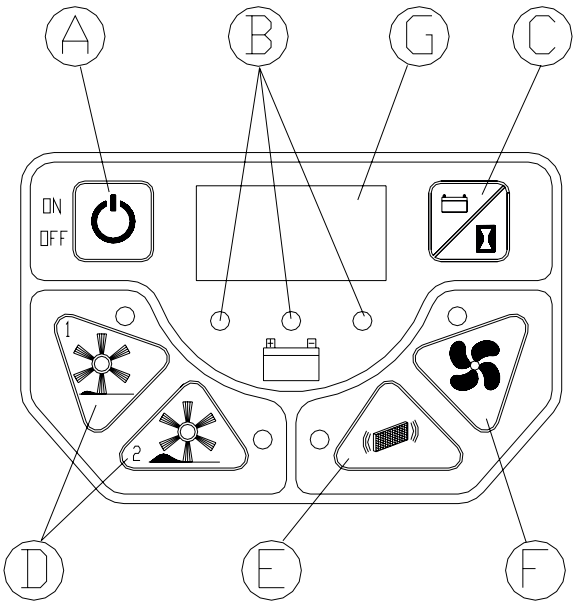

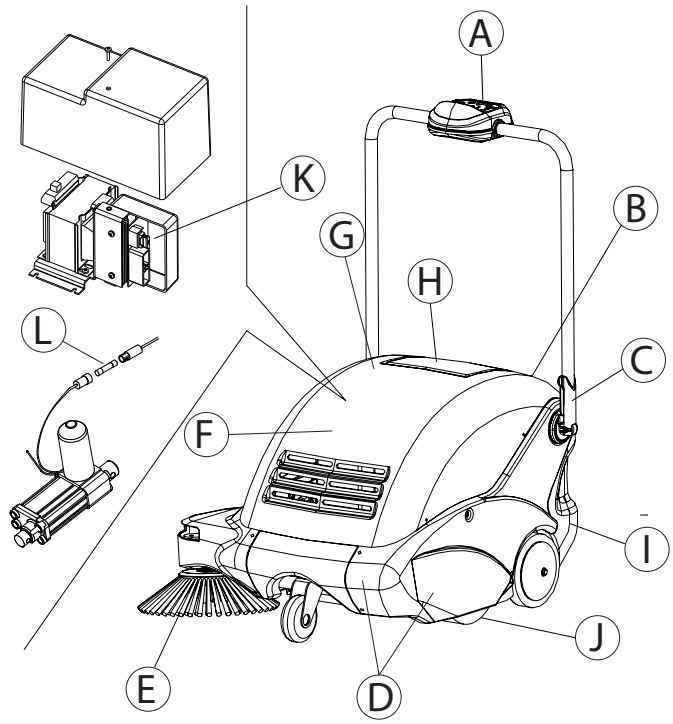

A) CONTROL PANEL
B) CHARGER FUSE (1.25A)

A) On-Off main switch of the machine
B) Led indicator for battery charge
C) Display switch
D) On-Off sweeping mode switches 1 and 2
E) Manual operating switch of the filter shaker
F) Vacuum fan switch
G) Numeric display

The functions located on the control panel can be explained as follows:

A) Main switch to turn on and off the machine.

B) Led indicator for battery charge. Green for when the machine is charged, red for when the machine is discharged and yellow for when the machine charge is in reserve or when the machine is being charged.

C) Numeric display switch: pressing this switch, a part from seeing the machine voltage, the display indicates the working hours of the machine (pressing the switch once) and minutes (pressing the switch twice).

D) On-Off sweeping mode switches 1 and 2: these two switches allow the machine to work with two separate sweeping mode: mode 1 for light debris collection and mode 2 for heavy debris collection.

E) Manual operating switch of the filter shaker gives the possibility in shaking the filter at any time during work. This is to be intended as an addition to the automatic filter shaking that cycles every 3 minutes.

F) Vacuum fan: the vacuum fan automatically activates when sweeping mode is on. Therefore the switch is used when the requirements are to switch off the vacuum fan during sweeping mode.

G) Numeric display

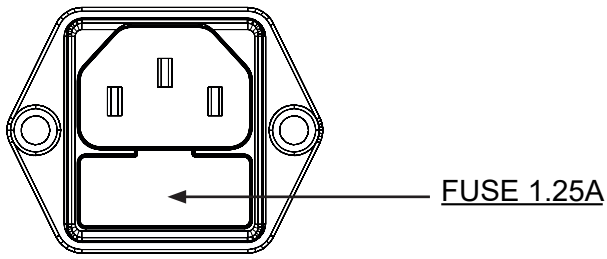

C) HANDLE LOCKS
D) BUMPER
E) SIDE BRUSH
F) TOP COVER
G) WARNING LABEL
H) CHARGER CORD COMPARTMENT
I) HOPPER
J) BRUSH
K) BATTERY FUSE (20A)
L) ACTUATOR FUSE (2,5A)

USE OF THE ON-BOARD BATTERY CHARGER:

WARNING: Batteries emit hydrogen gas. Keep sparks and open flame away when charging battery.

When the battery on the machine is discharged, the red led on the control panel illuminates and all functions of the machine will automatically stop: the operator must then turn off the machine and start the charging procedure by connecting the machine battery charger plug into an AC electrical outlet. (during charging the yellow led on the display will be lit): when the machine is fully charged the green led will be lit, the battery charger plug can be disconnected and the machine is ready for operation.

IMPORTANT NOTE: USING THE MACHINE BEFORE THE BATTERY HAS FULLY CHARGED AND A GREEN LIGHT DISPLAYED WILL REDUCE THE LIFE AND RUN TIME OF YOUR BATTERY AND VOID THE WARRANTY.

The on-board charger is specifically designed for Sealed batteries.

NOTE: If during working mode the machine battery charger plug is connected, the machine will automatically stop all its functions. Such operation is forbidden.

STARTING OF THE MACHINE:

ATTENTION: the machine must be used only by authorized personal, DO NOT ABANDON the machine when switched on, do not use the machine for collecting liquid, turn the machine OFF before leaving the machine.

FOR SAFETY: DO NOT OPERATE MACHINE UNLESS OPERATION MANUAL IS READ AND UNDERSTOOD

To start the machine use the following procedures:

- ► Press the main ON/OFF button
- ► Check the that the green led is lit indicating a proper battery charge level

Select the appropriate sweeping mode:

- ► ON/OFF sweeping mode button 1 - for light debris and smooth surfaces
- ► ON/OFF sweeping mode button 2 - for heavy debris and concrete, asphalt and carpeted surfaces.

Notes: using sweeping mode 2 will reduce the maximum machine run time.

ENERGY SAVING FUNCTION: after 10/15 seconds of inactivity (no function activated) the machine switches OFF automatically. Press the main ON/OFF button again to resume operation.

OPERATIONS TO MAKE FOR CORRECT USE:

After having followed all operations for starting the machine you are now ready to work with the machine as a sweeper. To achieve the maximum performance follow the proceedures in this manual to avoid the risk of damaging the machine.

It is important:

- ► Not to use the machine for collecting wires, ropes, strings, water or other liquids
- ► In the presence of large volume debris (paper, leaves, etc.) raise the front part of the machine by pushing down the handle bar. Shake the filter at the end of the working session.

ATTENTION: This machine is not intended for wet surface sweeping. However, if you encounter a slightly damp environment (moisture buildup on the floor), it is required that you turn the vacuum fan switch off to prevent filter damage. Machine damage due to wet debris pickup is not covered under warranty.

ATTENTION: If the sweeper is lying inactive for a period longer than one month you must disconnect the red and black battery clips.

If the sweeper is lying inactive for a period longer than one week you should leave it connected to the electrical outlet.

WASTE HOPPER EMPTYING AND CLEANING:

Before proceeding in removing the hopper assure that the machine is turned off.

ATTENTION: WASTE DISPOSAL MUST BE DONE BY FOLLOWING THE LAWS IN FORCE.

To clean the waste hopper proceed as follows:

- ► Release the hopper clamp by lifting and then pushing on the back of the clamp.
- ► Pull out the hopper by its handle
- ► Empty the hopper

To put back the hopper proceed as follows:

- ► Slide the hopper back into place
- ► Lower and press the hopper clamp to lock into place.

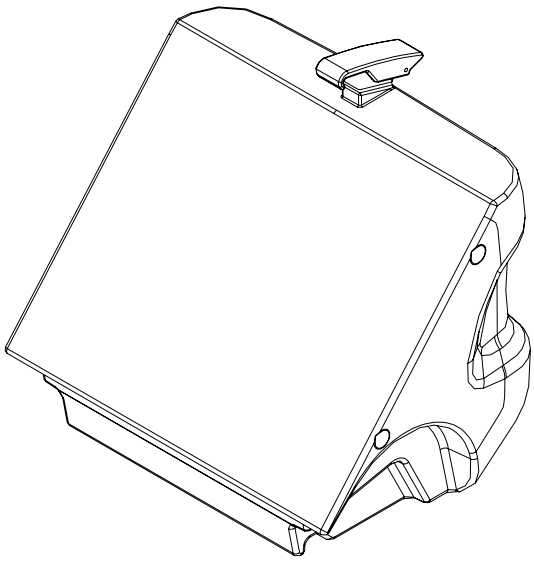

MACHINE MAINTENANCE:

All service performed should be completed by persons who understand the machine or an AUTHORIZED SERVICE CENTER. It is recommended that only authorized repair parts be used for service.

FOR SAFETY: When servicing the machine disconnect the battery connection and battery charger plug before working on the machine.

MAINTENANCE CHECK LIST	On delivery	Daily	Every 10 hours	Every 20 hours	Every 50 hours	Every100 hours
The belts for slackening						X
The tightness of nuts and screws					X	
The brushes for wear					X	
The gaskets for wear and leakages			X			
If all the functions are in working order	X	X	X	X	X	X
Empty hopper		X				
Remove and shake pre-filter		X				
Check main filter				X		

SIDE BRUSH REPLACEMENT:

Raise the front part of the machine.
Press in the 2 tabs (indicated by the arrows) and pull off the brushes.
Slide the new brush until it locks into place.

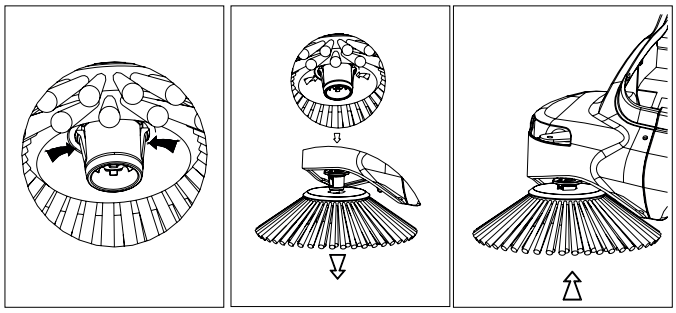

MAIN BRUSH REPLACEMENT:

- ► Tilt the machine backwards until the handle is touching the ground and the main brush is easily reached.
- ► Manually turn the brush until a black button is seen on the right hand side of the brush core.
- ► Press the button and push to dis-engage the brush.
- ► Insert the new brush following the guide.

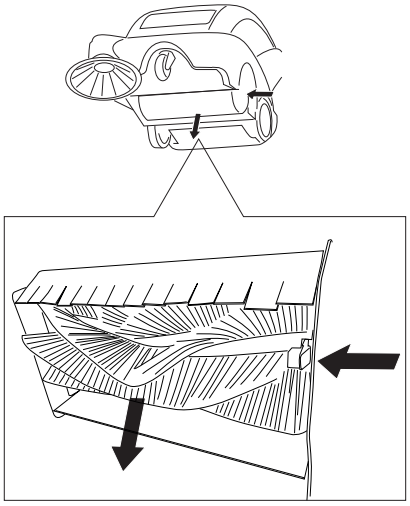

CLEANING AND SERVICING THE FILTERS:

The filters are very important components of the machine and essential for correct operation. Proper filter maintenance will allow you to obtain the best performance from your machine.

Pre-Filter

Clean Daily

1) Remove the debris hopper to access the pre-filter
2) Release the two metal retaining clip arms that secure the pre-filter in place. Hinge the retaining clip arms outward and remove the pre-filter.
3) Shake the pre-filter into a debris receptacle.
4) Replace the pre-filter and secure with retainer clips.

Main Filter

The Main filter can be cleaned in any of the following three ways:

1) by means of the automatic filter shaker:

During operation, the machine will automatically activate the filter shaker every 3 minutes.

2) by means of manually activating the filter shaker:

Just a simple command is needed to keep the filter in perfect working order: press the button marked ‘E’ and hold it downfor a few seconds. Repeat this operation 4 or 5 times.

Remember that the cleaner the filter, the better the results of your cleaning session. It is recommended to carry this good idea to use the manual filter shaker more frequently.

3) by manually cleaning the filter:

Manually clean the filter when the filter shaker is not enough to keep the filter clean and/or every 20 hours of work. Before carrying out any kind of procedure on the machine, make sure it is turned off and that all functions are deactivated.

1) Remove the rear hopper
2) Take the filter out
3) Blow compressed air into the side of the filter (at a pressure of 87 psi at the most). Safety glasses required
4) Reinstall the filters and the rear hopper.

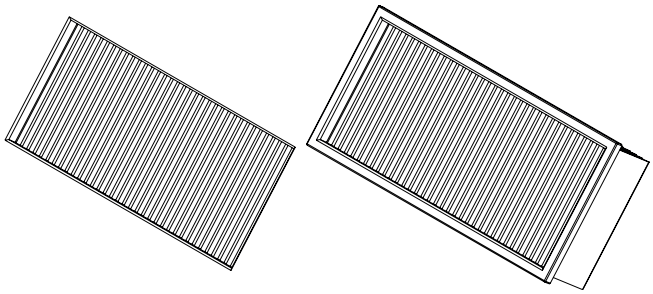

MAIN BRUSH BELT REPLACEMENT

TOOLS REQUIRED: 3mm Allen Wrench, 4mm Allen Wrench, 5mm Allen Wrench, 8mm Socket

Parts List: MTCG00019 Belt

1) Remove top cover from machine by removing the four screws.
2) Unplug the Red\Black battery connector.
3) Remove right side cover.
4) Remove the mounting bolt for the side brush arm by using a 5mm Allen wrench.

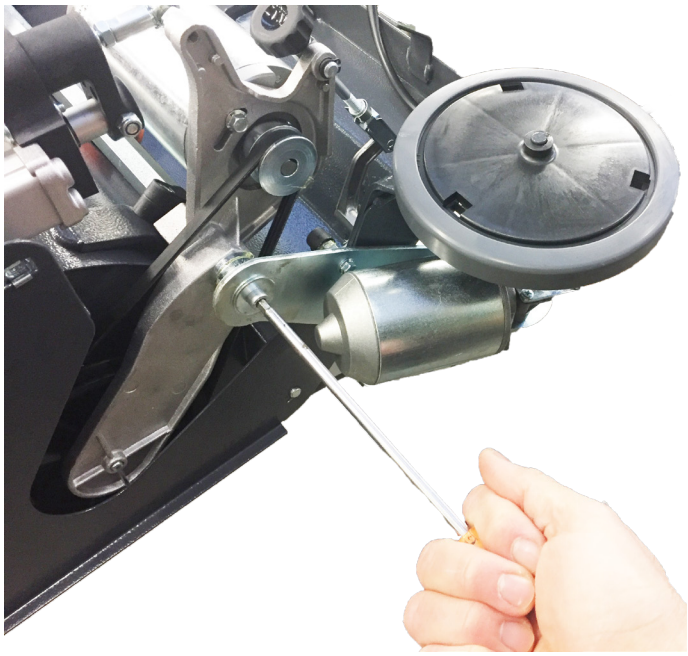

5) Remove side brush arm.

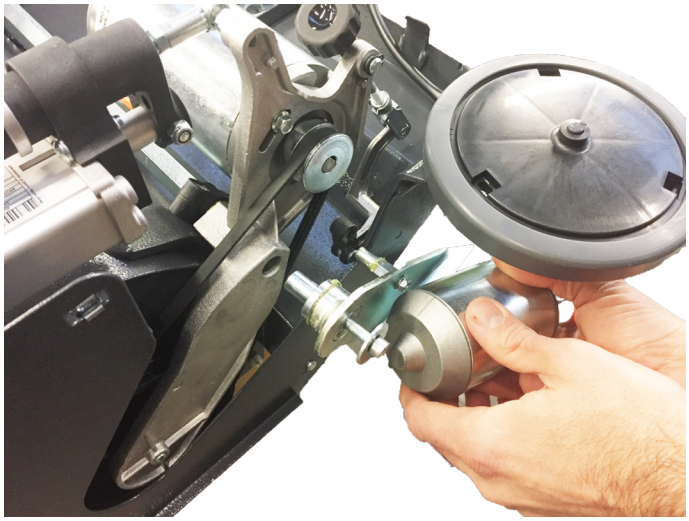

6) Loosen (do not remove) the two motor mounting bolts (8mm) and pivot motor counter-clockwise to loosen the belt tension.

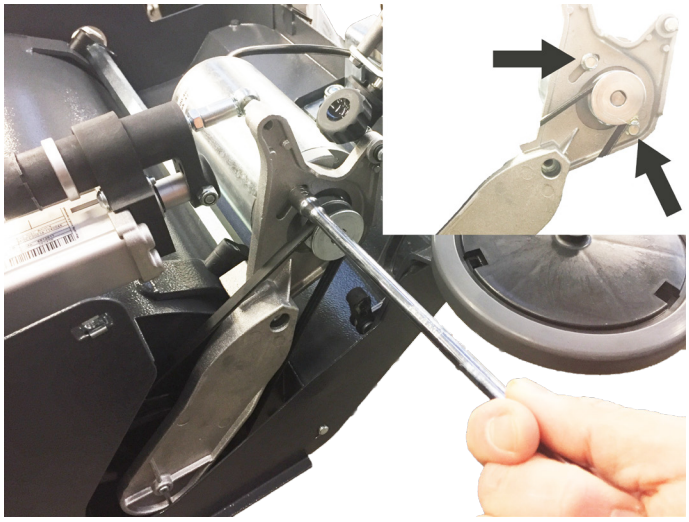

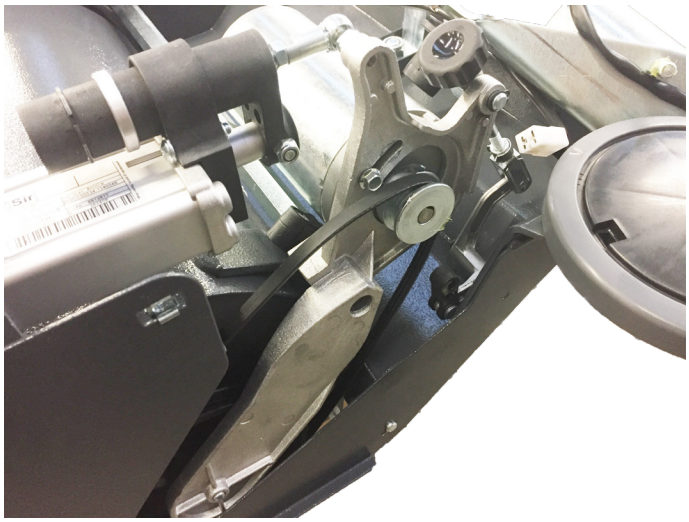

7) Remove old belt and install new belt onto the pulleys.
8) Tighten belt tension by pivoting the motor clockwise. Tighten the two mounting bolts.
9) Reassemble side brush arm support.
10) Reassemble covers and reconnect the battery.
11) Test for proper operation.

MAIN/SIDE BRUSH SELF-ADJUSTMENT FEATURE:

The system allows the brush to immediately and constantly follow all types of surfaces, self adjust to surfaces and self adjust for main/side brush wear through out the life of the brushes.
The brushes must be replaced when the code “FS0” appears on the display.

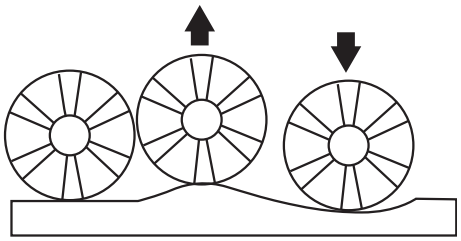

ADJUSTING THE SIDE BRUSH:

To adjust the side brush, remove the top cover, and turn adjusting handle in the direction required.

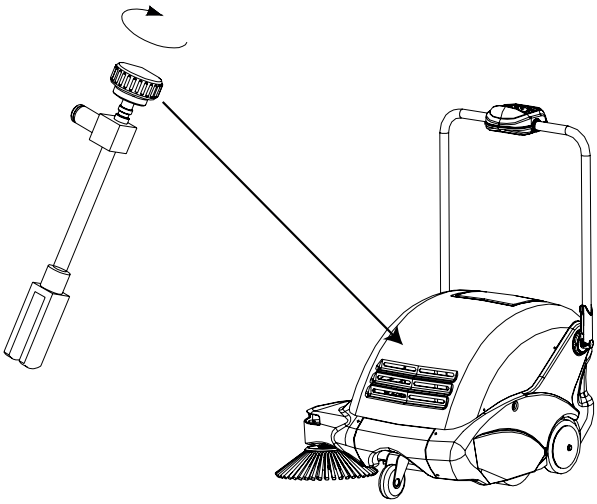

CONTROL PANEL DISPLAY CODES:

Safety code	Cause	Actions to take
C22	Short circuit brush protection: stops all functions	Reset by turning OFF the machine and starting again
C14	Dissipater at high temperature. Activates if temperature is over 194° F	The machine resets when temperature lowers under 176° F
FS0	Worn brushes	Replace brush
SP1	Brush motor restricted	Inspect brush for obstruction. Restart machine to reset
Yellow led lit	Battery in reserve	Machine continues to work. Only a warning that the battery is near discharge
Red led flashes	Battery discharged	Machine stops all functions Turn off machine and charge the battery
P1.X	Sweeping mode 1 button programming activated	See programming
P2.X	Sweeping mode 2 button programming activated	See programming
SF.X	Filter shaker program setting activated	See programming

X = A VALUE FROM “0” TO “5”

RECOMMENDED SPARE PARTS

Part No.	WEAR PARTS
SPPV00303	BRUSH, SIDE, STANDARD
PMVR01121	BRUSH, MAIN, WITH LOCKING RETAINER
FTDP00013	FILTER, PANEL, PAPER
FTDP00014	FILTER, PRE-FILTER
MPVR00938	SKIRT, FLAP, LEFT
MPVR00937	SKIRT, FLAP, RIGHT
MPVR00935	SKIRT, FLAP, FRONT
MPVR00936	SKIRT, FLAP, REAR
1069835	CORD, POWER, CHARGER, 120V [NA]
Part No.	**SERVICE PARTS**
1065086	BATTERY, AGM, 12VDC 50AH/C20
RTRT00039	WHEEL, REAR
RTRT00040	CASTER, FRONT
MECE00020	CIRCUITBOARD, PANEL, TOUCH
MECE00025	CIRCUITBOARD ASSY, TRACTION
RTRT00011	WHEEL, BUMPER
MEVR00039	FUSE, 020A, MAIN CARD
MECE00023	WIRE ASSY, TOUCH
MPVR04693	STRAP, STATIC
PMVR00438	GUIDE ASSY, ACTUATOR
MOCC00035	MOTOR, SHAKR
MOCC00036	MOTOR, VACUUM
MOCC00033	MOTOR, BRUSH, MAIN
MOCC00037	MOTOR, BRUSH, SIDE
MTIG00002	GEAR, MOTOR, SIDE BRUSH
MEVR01660	CARBON BRUSH, MOTOR [MOCC00033]
MEVR86071	CARBON, BRUSH, MOTOR [MOCC00037]
MEVR00150	FUSE 2.5 A 250V 5X20
MPVR02939	STRAP, BATTERY
MEVR00039	FUSE, 020A, MAIN CARD
MEVR01986	FUSE, 01.25A, CHARGER
MEVR00150	FUSE 2.5 A 250V 5X20
MTCG00019	BELT, BRUSH, MAIN
MOCC00034	ACTUATOR, BRUSH
MPVR01708	GASKET KIT, [3 PC]
GUGO00414	GASKET SHAKER FRAME
MPVR00931	GASKET, FILTER
CUVR46942	BEARING, BRUSH, MAIN
CUVR00164	BEARING

ÍNDICE:

PRECAUCIONES DE SEGURIDAD: 3
CARACTERÍSTICAS TÉCNICAS: 4
DESEMBALAJE: 4
PREPARACIÓN DE LA MÁQUINA: 4
COMPONENTES DE LA MÁQUINA Y DEL PANEL DE CONTROL: 5
USO DEL CARGADOR DE BATERÍAS A BORDO DE LA MÁQUINA: 6
PUESTA EN MARCHA DE LA MÁQUINA: 6
PARA EL USO CORRECTO DE LA MÁQUINA: 6
VACIADO Y LIMPIEZA DEL CAJÓN DE RESIDUOS: 6
MANTENIMIENTO DE LA MÁQUINA: 7
SUSTITUCIÓN DEL CEPILLO LATERAL: 7
SUSTITUCIÓN DEL CEPILLO PRINCIPAL: 7
LIMPIEZA Y MANTENIMIENTO DE LOS FILTROS: 7
SUSTITUCIÓN DE LA CORREA DEL CEPILLO PRINCIPAL 8
FUNCIÓN AUTORREGULACIÓN DEL CEPILLO PRINCIPAL/LATERAL: 9
REGULACIÓN DEL CEPILLO LATERAL : 9
CÓDIGOS DE VISUALIZACIÓN DEL PANEL DE CONTROL: 10
LISTA DE PIEZAS DE REPUESTO RECOMENDADAS 11

Tennant Company
PO. Box
10400 Clean Street
Eden Prairie, MN 55344-2650
Phone: (800) 553- 8033
www.tennantco.com

Copyright © 2019 Tennant Company. All rights reserved.

PRECAUCIONES DE SEGURIDAD:

La máquina descrita está destinada exclusivamente a usos comerciales. Ha sido diseñada para recoger suciedad, residuos secos y polvo de pisos duros o moqueta en ambientes interiores. No ha sido fabricada para ningún otro uso. Está prohibido utilizarla para recoger sustancias líquidas o materiales peligrosos o tóxicos.
Los operadores deberán leer, comprender y poner en práctica las siguientes precauciones de seguridad.

ADVERTENCIA:
señaliza peligros u operaciones no seguras que podrían causar graves lesiones personales o incluso muerte.
PARA LA SEGURIDAD:
identifica los pasos que se deben seguir para utilizar el equipamiento en condiciones de seguridad.

El incumplimiento de las advertencias puede causar: lesiones personales, electrocución, descargas eléctricas, incendios y explosiones:
ADVERTENCIA: no utilizar la máquina en presencia de líquidos o vapores inflamables y polvos combustibles. Esta máquina no está dotada de motor antideflagración. Los motores eléctricos producen chispas durante el arranque y el funcionamiento, y pueden causar incendios o explosiones si la máquina se utiliza en presencia de líquidos o vapores inflamables y polvos combustibles.
ADVERTENCIA: no utilizar la máquina para recoger material tóxico o inflamable, o residuos que pueden quemarse o producir humo.
ADVERTENCIA: no cargar las baterías con cables de alimentación dañados. No modificar la clavija. Si el cable del cargador de baterías está dañado o roto, debe ser sustituido por el fabricante, un agente autorizado o personas igualmente cualificadas, para evitar peligros.
ADVERTENCIA: antes de realizar cualquier obra de mantenimiento en la máquina hay que desconectar los cables de las baterías y quitar de la toma el cable de alimentación.
ADVERTENCIA: no utilizar la máquina en ambientes exteriores o superficies mojadas. No exponerla a la lluvia. Almacenarla en un ambiente interior.
ADVERTENCIA: las baterías liberan gas hidrógeno. Evite chispas y llamas abiertas cerca de la batería durante la carga.
Los siguientes puntos indican al operador condiciones potencialmente peligrosas:

PARA LA SEGURIDAD:

No utilizar la máquina:
- ► en ambientes con riesgo de incendio o explosión;
- ► si no se cuenta con la capacitación o la autorización necesaria;
- ► sin antes leer y comprender el manual de uso;
- ► si no está en perfectas condiciones de uso;
- ► sin antes instalar correctamente el cajón y/o los filtros.

Antes de poner en marcha la máquina:
- ► asegurarse de que todos los dispositivos estén presentes y funcionen correctamente.

Durante el funcionamiento:
- ► no utilizar la máquina para recoger residuos que se estén quemando o emitiendo humo, como cigarrillos, cerillas o cenizas calientes;
- ► no utilizar la máquina en presencia de agua estancada;
- ► señalar de inmediato cualquier daño o mal funcionamiento de la máquina;
- ► mantener baja la velocidad en superficies inclinadas o resbaladizas;
- ► no dejar la máquina sin vigilancia o aparcada en superficies irregulares;
- ► no utilizar la máquina para recoger cables, cuerdas, alambres o afines;
- ► asegurarse de que la zona de trabajo esté adecuadamente iluminada;
- ► no permitir a los niños que jueguen sobre la máquina o cerca de ella;
- ► no utilizar la máquina para transportar personas u objetos;
- ► utilizar máscara antipolvo, gafas de protección y guantes si el ambiente es polvoriento.

Antes de dejar la máquina y antes de realizar obras de mantenimiento:
- ► aparcarla en una superficie plana;
- ► apagarla.

Para el mantenimiento:
- ► evitar las partes móviles. No utilizar ropa muy suelta.
- ► Desconectar la batería y el cargador antes de trabajar en la máquina.
- ► Utilizar repuestos suministrados o aprobados por el fabricante.
- ► Las reparaciones deben ser efectuadas por un técnico de mantenimiento cualificado.
- ► No modificar la disposición original de la máquina.

Para el transporte:
- ► apagar la máquina;
- ► pedir ayuda para levantarla;
- ► utilizar una rampa para cargar y descargar la máquina en remolques o camiones;
- ► utilizar eslingas para fijar la máquina en el remolque o en el camión.

ETIQUETA DE ADVERTENCIA:
La etiqueta de seguridad está colocada en la máquina en la posición indicada.
Sustituirla si se ha perdido, dañado o vuelto ilegible.

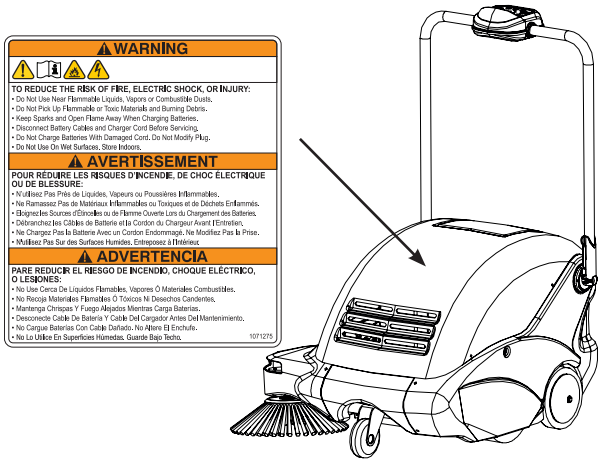

CARACTERÍSTICAS TÉCNICAS:

Descripción		
Anchura máxima	700mm	28”
Longitud máxima	870mm	34”
Altura máxima	1067mm	42”
Alt.máquina con mango recogido	510mm	20”
Ancho de trabajo (cepillo principal + lateral)	635mm	25”
Peso	63Kg	139lbs
Capacidad del recipiente	35 Lt	1.25 ft³
Autonomía de funcionamiento	2h	
Superficie de filtración	0.95mq	10 sq.ft
Filtración	Eficaz al 99,5 % para partículas hasta 2 micras	
Productividad (por hora) Valor Teórico Máx	1742 m²/hora	18750 ft²/hora
Productividad (por hora) Área estimada	1672 m²/hora	18000 ft²/hora
Potencia nominal /consumo	360W/18A	360W/18A
Batería	Gel 42Ah/C20	
Ruido	63[dB]	

DESEMBALAJE:

Desembalar la máquina con cuidado evitando movimientos que puedan causar daños.

Controlar el estado de los componentes. Si se verifican roturas hay que llamar de inmediato a un revendedor autorizado.

Para facilitar el embalaje y el envío, algunos componentes se suministran desmontados. Consultar las instrucciones de montaje en el capítulo “Preparación de la máquina”.

Contenido del embalaje:

Máquina
Cepillo lateral
Manual de uso y mantenimiento
Tarjeta de garantía
Batería sin mantenimiento
Llave hexagonal de 4 mm
Fusible de repuesto de 20 amp para tarjeta de control.
Fusible de repuesto de 2,5 amp para actuador.
Fusible de repuesto de 1,25 amp para cargador de batería.
Cable del cargador de baterías

Si falta alguno de los componentes listados es preciso llamar de inmediato a un revendedor autorizado.

Asegurarse de que el material de embalaje (plástico, cartón, palet, etc.) sea recogido y guardado fuera del alcance de los niños.

PREPARACIÓN DE LA MÁQUINA:

Montaje del cepillo lateral:

- ► Levantar la parte delantera de la máquina. Colocar el cepillo en el eje y hacerlo desplazar hasta que quede bloqueado.

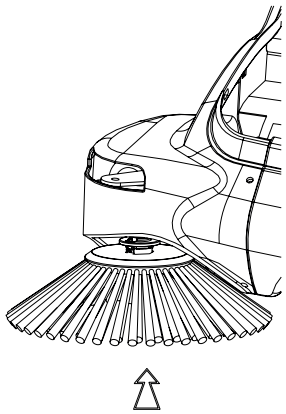

Montaje del mango:

- ► Desbloquear el dispositivo de bloqueo del mango como está indicado.
- ► Hacer girar el mango hasta la altura de trabajo adecuada.
- ► Llevar el dispositivo de bloqueo del mango a la posición de bloqueo.

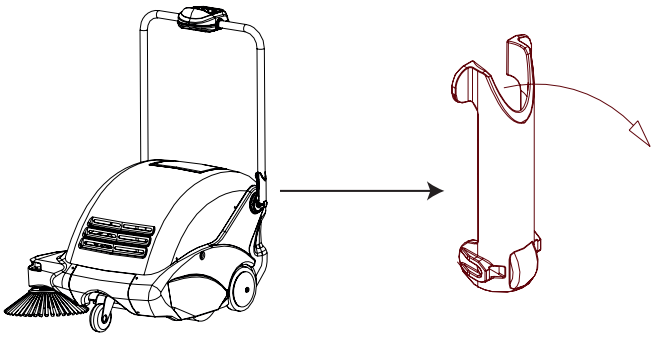

Conexión de la batería:

Con la llave hexagonal de 4 mm quitar la tapa superior para poder acceder a la batería.

Identificar los dos conectores rojo (red)/negro (black).

Alinear los conectores según el color.

Conectar los dos conectores.

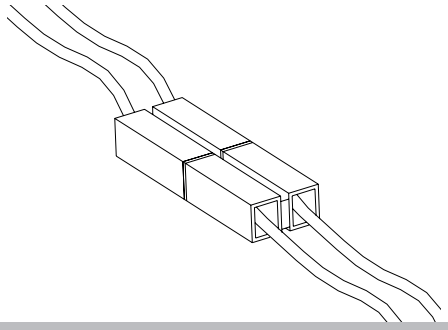

COMPONENTES DE LA MÁQUINA Y DEL PANEL DE CONTROL:

La máquina está provista de un panel fácil de usar que sirve para el control de las funciones operativas.

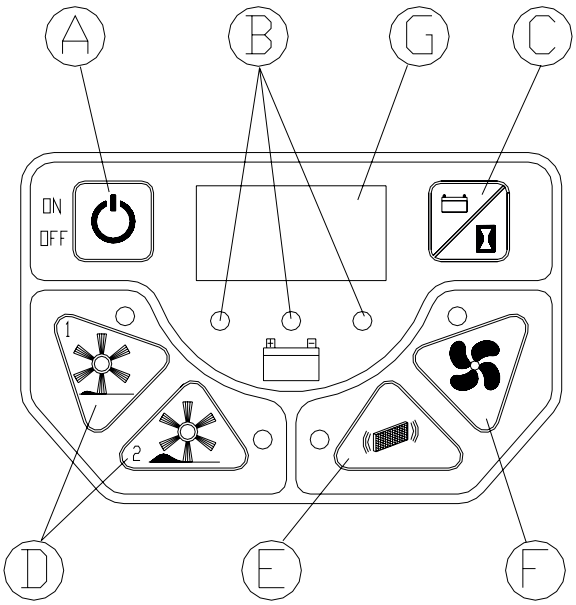

A) Interruptor ON-OFF de la máquina

B) LED de señalización del estado de carga de la batería

C) Interruptor para el display

D) Interruptores ON-OFF 1 y 2 para seleccionar la modalidad de funcionamiento

E) Interruptor para el arranque manual del sacudidor de filtro

F) Interruptor para el ventilador de aspiración

G)Display numérico

El panel de control está provisto de los siguientes elementos:

A) Interruptor principal para encender y apagar la máquina.

B) LED para señalizar el estado de carga de la batería. El LED está verde si la batería está cargada, rojo si está descargada y amarillo si está en reserva o en carga.

C) Interruptor del display numérico: al pulsarlo se visualizan la tensión de la máquina y las horas (pulsar una vez) o los minutos (pulsar dos veces) de funcionamiento de la máquina.

D) Interruptores ON-OFF 1 y 2 para seleccionar la modalidad de funcionamiento: con estos dos interruptores se pueden seleccionar dos modalidades de funcionamiento: modalidad 1 para residuos ligeros y modalidad 2 para residuos pesados.

E) El interruptor para el arranque manual del sacudidor de filtro se puede accionar en cualquier momento. La función se añade al sacudimiento automático, que se produce cada 3 minutos.

F) Ventilador de aspiración: se activa automáticamente durante el funcionamiento. El interruptor se utiliza cuando es necesario apagar el ventilador durante el funcionamiento de la máquina.

G) Display numérico

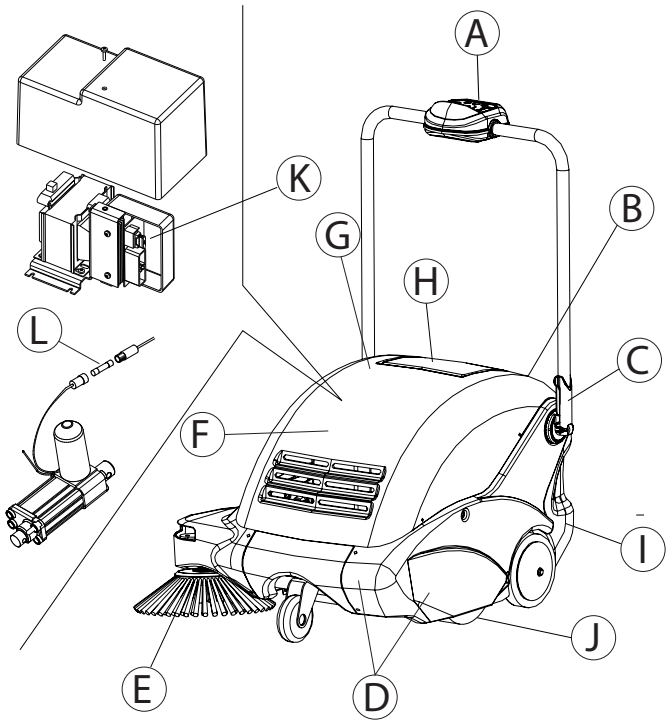

A) PANEL DE CONTROL

B) FUSIBLE DEL CARGADOR DE BATERÍAS (1.25A)

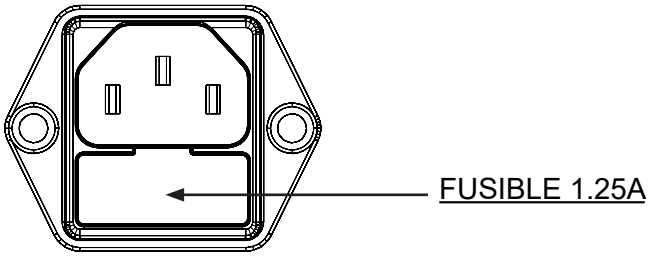

C) DISPOSITIVOS DE BLOQUEO PARA LA MANILLA

D) PARACHOQUES

E) CEPILLO LATERAL

F) TAPA SUPERIOR

G) ETIQUETA DE ADVERTENCIA

H) CAVIDAD PARA EL CABLE DEL CARGADOR DE BATERÍAS

I) CAJÓN

J) CEPILLO

K) FUSIBLE BATERÍA (20A)

L) FUSIBLE ACTUADOR (2,5A)

USO DEL CARGADOR DE BATERÍAS A BORDO DE LA MÁQUINA:

ADVERTENCIA: las baterías liberan gas hidrógeno. Evite chispas y llamas abiertas cerca de la batería durante la carga.

Cuando la batería de la máquina se descarga, el LED rojo del panel de control se enciende y todas las funciones de la máquina se detienen automáticamente: el operador debe apagar la máquina y dar inicio a la carga conectando la clavija del cargador de baterías de la máquina a una toma eléctrica CA. Durante la carga se enciende en el display el LED amarillo. Cuando la batería termina de cargarse se enciende el LED verde. Sólo entonces se puede desconectar la clavija del cargador de baterías y volver a utilizar la máquina.

NOTA IMPORTANTE: SI LA MÁQUINA SE UTILIZAANTESDE QUE FINALICE LA CARGA Y SE ENCIENDA EL LED VERDE, SE CORRE EL RIESGO DE REDUCIR LA DURACIÓN DE LA BATERÍA Y DEJAR LA GARANTÍA SIN EFECTO.

El cargador de baterías a bordo de la máquina está diseñado para baterías selladas.

NOTA: si se conecta la clavija del cargador de baterías mientras la máquina está en funcionamiento, todas las funciones se detienen automáticamente. Tal operación está prohibida.

PUESTA EN MARCHA DE LA MÁQUINA:

ATENCIÓN: la máquina debe ser utilizada únicamente por personal autorizado. NO DEJAR LA MÁQUINA SIN VIGILANCIA mientras está encendida. No utilizar la máquina para aspirar líquidos. Apagar la máquina antes de dejarla sin vigilancia.

PARA LA SEGURIDAD: NO UTILIZAR LA MÁQUINA SIN ANTES LEER Y COMPRENDER EL MANUAL DE USO

Para poner en marcha la máquina:

- ► Pulsar el interruptor ON/OFF.
- ► Controlar si el LED verde está encendido, y por lo tanto la batería está cargada.

Seleccionar la modalidad de funcionamiento adecuada:

- ► Interruptor ON/OFF 1 para residuos ligeros y superficies lisas
- ► Interruptor ON/OFF 2 para residuos pesados y cemento, superficies lisas de asfalto o moqueta

Notas: el uso de la modalidad 2 reduce el tiempo de funcionamiento de la máquina.

FUNCIÓN DE AHORRO DE ENERGÍA: transcurridos 10/15 segundos de inactividad (ninguna función activa) la máquina se apaga automáticamente.

Presione el pulsador principal ON/OFF para reanudar el funcionamiento.

PARA EL USO CORRECTO DE LA MÁQUINA:

Una vez puesta en marcha, la máquina puede utilizarse para barrer. Para obtener las mejores prestaciones y evitar daños a la máquina es preciso seguir atentamente las instrucciones del manual.

Se recomienda:

- ► no utilizar la máquina para recoger cables, cuerdas, alambres, agua u otros líquidos;
- ► levantar la parte delantera de la máquina empujando el manillar hacia abajo cuando hay residuos grandes (papel, hojas, etc.); activar el sacudidor de filtro al final de la sesión de trabajo.

ATENCIÓN: La máquina no ha sido fabricada para funcionar en superficies mojadas. Si es necesario utilizarla en ambientes moderadamente húmedos (acumulación de humedad en el piso) se recomienda activar la aspiración para evitar que se dañe el filtro. Los daños causados por la aspiración de residuos mojados no están cubiertos por la garantía.

ATENCIÓN: si la máquina no se va a utilizar durante más de un mes, es necesario desconectar los conectores rojo y negro de la batería. Si la máquina no se va a utilizar durante más de una semana, es necesario desconectarla de la alimentación eléctrica.

VACIADO Y LIMPIEZA DEL CAJÓN DE RESIDUOS:

Antes de quitar el cajón hay que asegurarse de que la máquina esté apagada.

ATENCIÓN: LOS RESIDUOS DEBEN ELIMINARSE DE CONFORMIDAD CON LAS LEYES VIGENTES.

Para limpiar el cajón:

- ► Desbloquear la mordaza del cajón; para ello hay que levantarlo y empujar la parte posterior de la mordaza.
- ► Extraer el cajón tirando del mango
- ► Vaciar el cajón

Para montar el cajón:

- ► Introducir el cajón en su asiento
- ► Bajar y presionar la mordaza para bloquear el cajón en la posición correcta

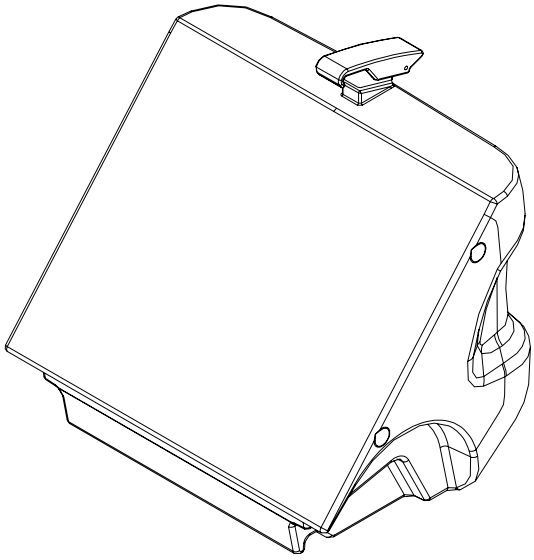

MANTENIMIENTO DE LA MÁQUINA:

Las obras de mantenimiento deben ser efectuadas por personas que conozcan la máquina o por un CENTRO DE ASISTENCIAAUTORIZADO. Se aconseja utilizar sólo repuestos autorizados.

PARA LA SEGURIDAD: antes de realizar obras de mantenimiento en la máquina hay que desconectar la batería y el cargador de baterías.

LISTA DE CONTROL DE MANTENIM IENTO	En el momento de la entrega	Todos los días	Cada 10 horas	Cada 20 horas	Cada 50 horas	Cada 100 horas
Tensión de las cintas						X
Apriete de los tornillos/pernos					X	
Desgaste de los cepillos					X	
Desgaste de las juntas , pérdidas			X			
Si todos los componentes funcionan bien	X	X	X	X	X	X
Vaciar el cajón		X				
Quitar y sacudir el prefiltro		X				
Controlar el filtro principal				X		

SUSTITUCIÓN DEL CEPILLO LATERAL:

Levantar la parte delantera de la máquina.

Presionar las dos lengüetas (marcadas por las flechas) y extraer los cepillos.

Colocar el cepillo nuevo y hacerlo desplazar hasta que quede bloqueado.

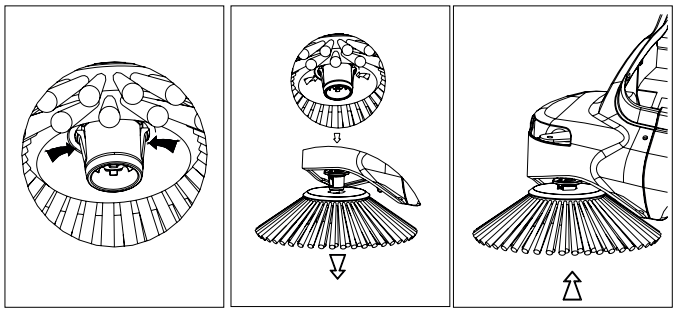

SUSTITUCIÓN DEL CEPILLO PRINCIPAL:

- ► Inclinar la máquina hacia atrás hasta que la manilla toque el piso. De esta manera se accede fácilmente al cepillo principal.
- ► Hacer girar el cepillo manualmente hasta ver una tecla negra sobre el lado derecho de la zona central del cepillo.
- ► Pulsar la tecla para desbloquear el cepillo.
- ► Colocar un cepillo nuevo siguiendo la guía.

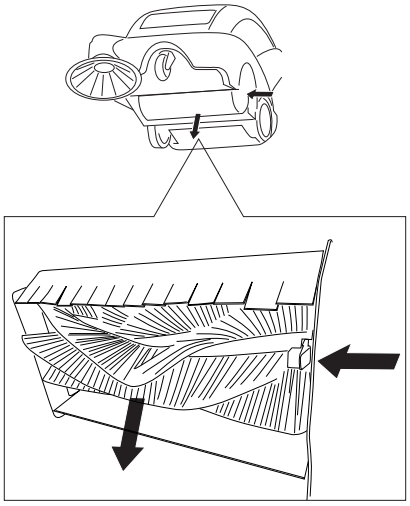

LIMPIEZA Y MANTENIMIENTO DE LOS FILTROS:

Los filtros son componentes importantes de la máquina, esenciales para el funcionamiento correcto. El mantenimiento correcto de los filtros permite obtener las mejores prestaciones de la máquina.

Prefiltro (Pre-Filter)

Limpieza diaria

1) Quitar el cajón de residuos para poder acceder al prefiltro.

2) Desbloquear los dos pasadores de metal que retienen el prefiltro. Abrir los brazos de los pasadores y extraer el prefiltro.

3) Sacudir el prefiltro en un recipiente adecuado para residuos.

4) Montar el prefiltro y bloquearlo con los pasadores.

Filtro principal (Main-Filter)

El filtro principal se puede limpiar de tres maneras:

1) con el sacudidor de filtro automático:

durante el funcionamiento, el sacudidor de filtro se activa automáticamente cada 3 minutos.

2) activando el sacudidor de filtro manualmente:

un simple mando es suficiente para mantener el filtro en condiciones perfectas: pulsar unos segundos la tecla ‘E’.

Repetir 4 ó 5 veces.

Cuanto más limpio esté el filtro mejores serán las prestaciones de la máquina. Se aconseja efectuar esta operación al final de cada ciclo de trabajo.

NOTA: ambientes polvorientos

Si la máquina se utiliza en ambientes polvorientos, es conveniente activar el sacudidor de filtro manualmente con mayor frecuencia.

3) limpieza manual del filtro:

Limpiar el filtro manualmente cuando la acción del sacudidor de filtro no es suficiente para mantenerlo limpio y/o cada 20 horas de funcionamiento.

Antes de efectuar cualquier trabajo en la máquina hay que comprobar

que esté apagada y que todas las funciones estén desactivadas.

1) Quitar el cajón posterior.

2) Extraer el filtro.

3) Soplar aire comprimido en el interior del filtro (a una presión máxima de 87 psi). Utilizar gafas de seguridad

4) Montar los filtros y el cajón posterior.

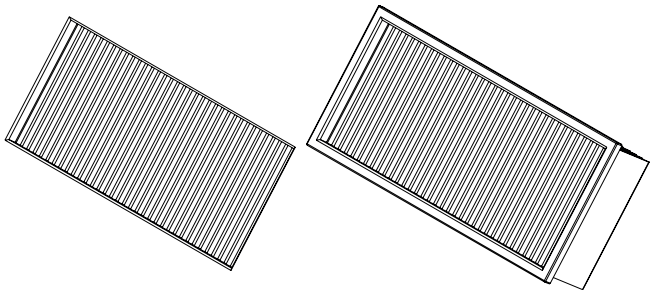

SUSTITUCIÓN DE LA CORREA DEL CEPILLO PRINCIPAL

HERRAMIENTAS NECESARIAS: Llave Allen de 3 mm, Llave Allen de 4 mm, Llave Allen de 5 mm, Vaso de 8 mm

Lista de piezas: Correa MTCG00019

1) Retire la cubierta superior de la máquina quitando los cuatro tornillos.

2) Desconecte el conector rojo/negro de la batería.

3) Retire la cubierta lateral derecha.

4) Retire el perno de montaje para el brazo del cepillo lateral con una llave Allen de 5 mm.

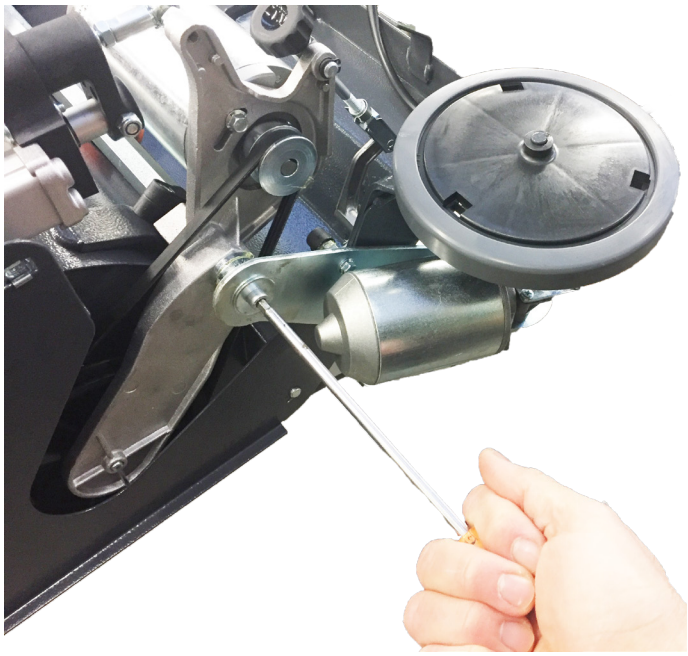

5) Retire el brazo del cepillo lateral.

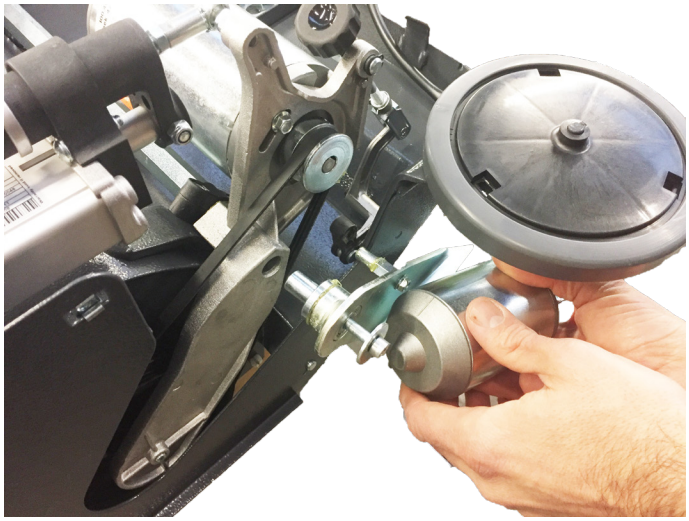

6) Afloje (sin quitar) los dos pernos de montaje del motor (8 mm) y gire el motor en sentido antihorario para aflojar la tensión de la correa.

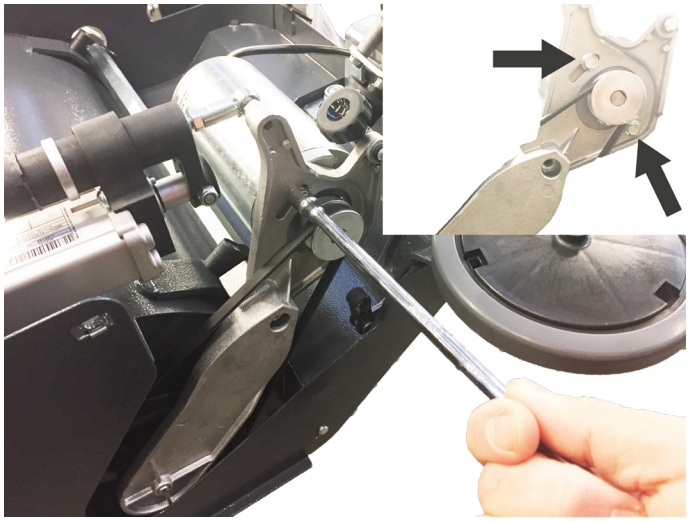

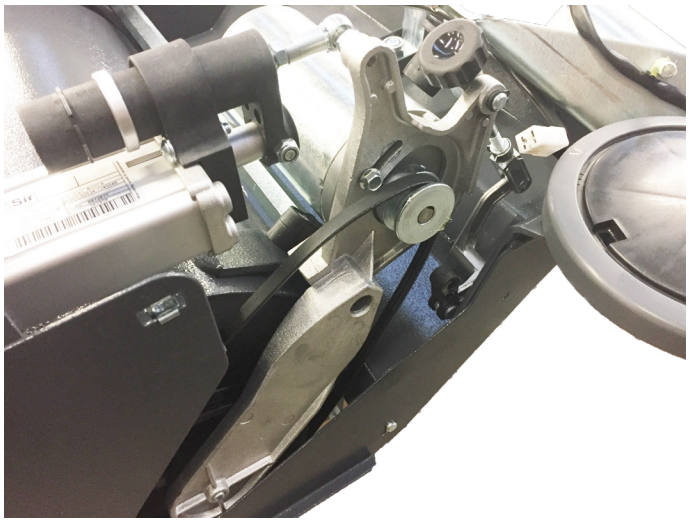

7) Retire la correa vieja e instale una correa nueva en las poleas.

8) Tense la correa girando el motor en sentido horario. Apriete los dos pernos de montaje.

9) Vuelva a montar el soporte del brazo del cepillo lateral.

10) Vuelva a montar las cubiertas y a conectar la batería.

11) Compruebe si el funcionamiento es correcto.

FUNCIÓN AUTORREGULACIÓN DEL CEPILLO PRINCIPAL/LATERAL:

El sistema permite al cepillo principal o lateral adaptarse constantemente a diferentes tipos de superficies según su naturaleza y según el propio grado de desgaste.
Los cepillos deberán sustituirse cuando en la pantalla se visualice el código «FS0».

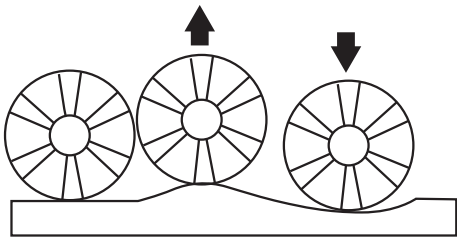

REGULACIÓN DEL CEPILLO LATERAL :

Para regular el cepillo lateral hay que quitar la tapa superior y hacer girar la manilla de regulación en la dirección indicada.

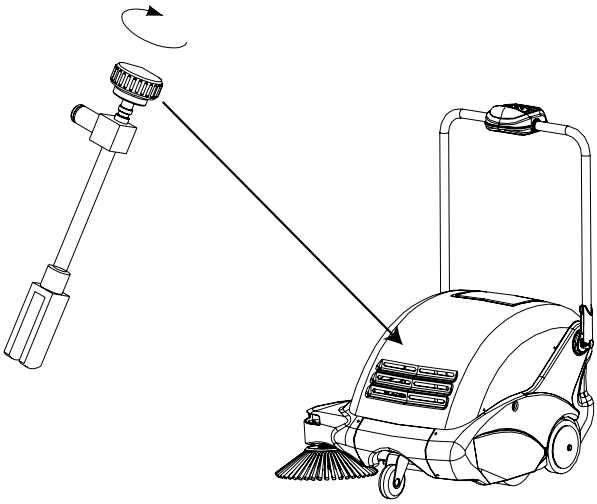

CÓDIGOS DE VISUALIZACIÓN DEL PANEL DE CONTROL:

Código de seguridad	Causa	Acciones
C22	Protección del cepillo contra los cortocircuitos: detiene todas las funciones.	Restablecer apagando y volviendo a encender la máquina.
C14	Disipador de alta temperatura. Se activa cuando la temperatura supera los 194°F.	La máquina se restablece cuando la temperatura baja de los 176°F.
FS0	Cepillos gastados.	Sustituir el cepillo.
SP1	CEPILLOS KO	Error reseteable sólo apagando la máquina. Se activa si en el plazo de un minuto los cepillos se ponen en protección tres veces (SHUTDOWN).
LED amarillo encendido	Batería en reserva.	La máquina sigue funcionando. Sólo una advertencia: la batería se está descargando.
LED rojo parpadeante	Batería descargada.	Todas las funciones de la máquina se interrumpen. Apagar la máquina y cargar la batería.
P1.X	Programación del interruptor de modalidad operativa 1 activada.	Ver Programación.
P2.X	Programación del interruptor de modalidad operativa 2 activada.	Ver Programación.
SF.X	Configuración del programa del sacudidor de filtro activada.	Ver Programación.

X = VALOR COMPRENDIDO ENTRE “0” Y “5”

LISTA DE PIEZAS DE REPUESTO RECOMENDADAS

Cód. pieza	PIEZAS SUJETAS A DESGASTE
SPPV00303	CEPILLO LATERAL ESTÁNDAR
PMVR01121	CEPILLO PRINCIPAL CON DISPOSITIVO DE BLOQUEO
FTDP00013	FILTRO DE PAPEL, PANEL
FTDP00014	FILTRO, GRUPO PREFILTRO
MPVR00938	PROTECTOR DE SALPICADURAS FLAP IZQUIERDO
MPVR00937	PROTECTOR DE SALPICADURAS FLAP DERECHO
MPVR00935	PROTECTOR DE SALPICADURAS FLAP DELANTERO
MPVR00936	PROTECTOR DE SALPICADURAS FLAP TRASERO
1069835	CABLE DE ALIMENTACIÓN CARGADOR DE BATERÍAS, 120 V [NA]
Cód. pieza	**PIEZAS DE REPUESTO**
1065086	BATERÍA AGM, 12 VCC 50 AH / C20
RTRT00039	RUEDA TRASERA
RTRT00040	RUEDA GIRATORIA DELANTERA
MECE00020	TARJETA PANEL TÁCTIL
MECE00025	TARJETA ELECTRÓNICA TRACCIÓN
RTRT00011	RUEDA PARAGOLPES
MEVR00039	FUSIBLE TARJETA PRINCIPAL, 020A
MECE00023	CABLEADO, TÁCTIL
MPVR04693	CORREA ANTIESTÁTICA
PMVR00438	GUÍA ACTUADOR
MOCC00035	MOTOR SACUDIDOR DE FILTRO
MOCC00036	MOTOR DE ASPIRACIÓN
MOCC00033	MOTOR CEPILLO PRINCIPAL
MOCC00037	MOTOR CEPILLO LATERAL
MTIG00002	MOTORREDUCTOR CEPILLO LATERAL
MEVR01660	ESCOBILLA MOTOR [MOCC00033]
MEVR86071	ESCOBILLA MOTOR [MOCC00037]
MEVR00150	FUSIBLE 2,5 A 250 V 5X20
MPVR02939	CORREA DE FIJACIÓN DE LA BATERÍA
MEVR00039	FUSIBLE 020A, TARJETA PRINCIPAL
MEVR01986	01.25A FUSIBLE, CARGADOR DE BATERÍAS
MEVR00150	FUSIBLE 2,5 A 250 V 5X20
MTCG00019	CORREA CEPILLO PRINCIPAL
MOCC00034	ACCIONAMIENTO CEPILLO
MPVR01708	KIT JUNTAS, [3 UDS.]
GUGO00414	JUNTA BASTIDOR SACUDIDOR DE FILTRO
MPVR00931	JUNTA FILTRO
CUVR46942	RODAMIENTO CEPILLO PRINCIPAL
CUVR00164	RODAMIENTO

INDEX :

PRÉCAUTIONS DE SÉCURITÉ : 3
CARACTÉRISTIQUES TECHNIQUES: 4
DÉBALLAGE : 4
PRÉPARATION DE LA MACHINE: 4
COMPOSANTS DE LA MACHINE ET DU TABLEAU DE CONTRÔLE : 5
UTILISATION DU CHARGEUR DE BATTERIES À BORD DE LA MACHINE: 6
MISE EN MARCHE DE LA MACHINE: 6
POUR UNE UTILISATION CORRECTE DE LA MACHINE : 6
VIDAGE ET NETTOYAGE DU BAC À DÉCHETS: 6
ENTRETIEN DE LA MACHINE : 7
REMPLACEMENT DE LA BROSSE LATÉRALE: 7
REMPLACEMENT DE LA BROSSE PRINCIPALE: 7
NETTOYAGE ET ENTRETIEN DES FILTRES : 7
REMPLACEMENT DE LA COURROIE DE LA BROSSE PRINCIPALE 8
FONCTION DE RÉGLAGE AUTOMATIQUE DE LA BROSSE: 9
RÉGLAGE DE LA BROSSE LATÉRALE : 9
CODES AFFICHES SUR LE PANNEAU DE CONTROLE: 10
LISTE DES PIÈCES DE RECHANGE CONSEILLÉES 11

Tennant Company
PO. Box
10400 Clean Street
Eden Prairie, MN 55344-2650
Phone: (800) 553- 8033
www.tennantco.com

Copyright © 2019 Tennant Company. All rights reserved.

PRÉCAUTIONS DE SÉCURITÉ :

La machine décrite est exclusivement destinée à des usages commerciaux. Elle a été conçue pour ramasser la saleté, les déchets secs et la poussière de sols durs ou de moquettes dans des locaux. Elle n'a pas été fabriquée pour d'autres usages. Il est interdit d'utiliser la machine pour ramasser des substances liquides ou des matières dangereuses ou toxiques.

Tous les opérateurs devront lire, comprendre et mettre en pratique les précautions de sécurité suivantes.

ATTENTION :

Signale des dangers ou des opérations dangereuses qui pourraient provoquer de graves lésions aux personnes, voire la mort.

POUR LA SÉCURITÉ :

Identifie des actions à entreprendre pour utiliser l'équipement en toute sécurité.

Le non respect de ces avertissements peut provoquer: lésions personnelles, électrocution, chocs électriques, incendies ou explosions :

ATTENTION : Ne pas utiliser la machine en présence ou à proximité de liquides ou de vapeurs inflammables et de poussières combustibles.

Cette machine n'est pas dotée d'un moteur antidéflagrant. Les moteurs électriques produisent des étincelles lors de la mise en marche et du fonctionnement et peuvent provoquer des incendies ou des explosions si la machine est utilisée en présence de vapeurs/liquides inflammables ou de poussières combustibles.

ATTENTION : Ne pas utiliser la machine pour ramasser du matériel toxique ou inflammable, des déchets pouvant prendre feu ou émettre de la fumée.

ATTENTION : Ne pas charger les batteries au moyen de câbles d'alimentation détériorés. Ne pas modifier la fiche.

Si le câble du chargeur de batterie est endommagé ou cassé, le faire remplacer par le Producteur, un agent autorisé ou des personnes aussi qualifiées que ces derniers afin d'éviter tout danger.

ATTENTION : Avant d'effectuer toute opération d'entretien sur la machine, déconnecter les câbles des batteries et débrancher le câble d'aimentation de la prise.

ATTENTION : Ne pas utiliser la machine à l'extérieur ou sur des surfaces mouillées. La protéger de la pluie. La stocker à l'intérieur.

AVERTISSEMENT : les batteries émettent de l'hydrogène. Éloignez les étincelles et les flammes nues lorsque vous chargez la batterie.

Les informations suivantes signalent à l'opérateur la présence de conditions potentiellement dangereuses:

POUR LA SÉCURITÉ:

Ne pas utiliser la machine :

- ► dans des locaux à risque d'incendie ou d'explosion ;
- ► sans une formation adéquate et sans autorisation;
- ► sans avoir auparavant lu et compris le manuel d'utilisation;
- ► en cas de conditions d'utilisation non optimales;
- ► sans avoir correctement installé le bac et/ou les filtres;

Avant de mettre la machine en marche:

- ► s'assurer de la présence de tous les dispositifs et de leur fonctionnement;

Durant le fonctionnement:

- ► ne pas utiliser la machine pour ramasser des déchets en train de brûler ou d'émettre de la fumée comme les cigarettes, les allumettes ou les cendres chaudes;
- ► ne pas utiliser la machine en présence d'eau stagnante;
- ► signaler immédiatement tout dommage ou toute défaillance de la machine;
- ► rouler lentement sur les surfaces inclinées ou glissantes;
- ► ne pas laisser la machine sans surveillance ou garée sur des surfaces irrégulières;
- ► ne pas utiliser la machine pour ramasser des câbles, des cordes, des fils ou du matériel similaire;
- ► s'assurer que la zone de travail est éclairée de façon appropriée;
- ► ne pas laisser les enfants jouer sur la machine ou près de celle-ci;
- ► ne pas utiliser la machine pour transporter des personnes ou des objets;
- ► porter un masque anti-poussière, des lunettes de protection et des gants dans les locaux poussiéreux.

Avant d'abandonner la machine et avant d'effectuer toute opération d'entretien:

- ► la garer sur une surface plane;
- ► l'éteindre;

Durant l'entretien:

- ► éviter les parties en mouvement. Ne porter ni vestes ni chemises pendantes;
- ► Déconnecter la batterie et le chargeur avant de travailler sur la machine;
- ► Utiliser les pièces de rechange fournies ou approuvées.;
- ► Toutes les réparations doivent être effectuées par un technicien d'entretien qualifié;
- ► Ne pas modifier l'assiette originale de la machine.

Durant le transport:

- ► éteindre la machine ;
- ► demander de l'aide pour le levage;
- ► utiliser une rampe lors du chargement/déchargement de la machine sur/depuis des remorques/camions;
- ► utiliser des élingages pour fixer la machine sur le camion/remorque

ETIQUETTE DE SECURITE:

L'étiquette de sécurité est apposée sur la machine à l'endroit indiqué. Remplacer l'étiquette si elle a été perdue ou endommagée ou si elle est devenue illisible.

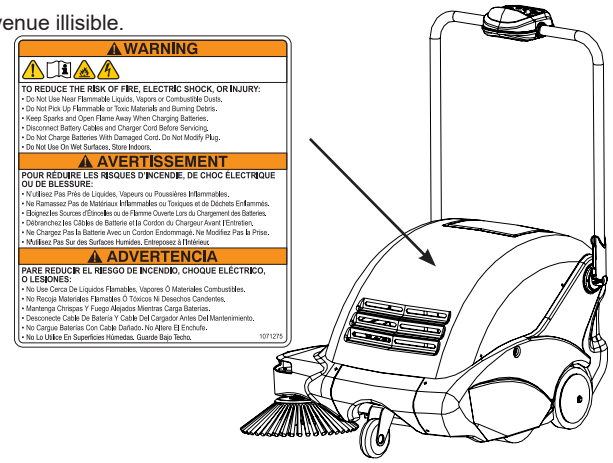

CARACTÉRISTIQUES TECHNIQUES:

Description		
Largeur max. d'encombrement	700mm	28"
Longueur max. d'encombrement	870mm	34"
Hauteur max. d'encombrement	1067mm	42"
Hauteur av ec manche replié	510mm	20"
Largeur du chemin de nettoyage (brosse principale + brosse latérale)	635mm	25"
Poids	63Kg	139lbs
Capacité récipient	35 Lt	1.25 ft³
Autonomie de travail	2h	
Sur face filtrante	0.95mq	10 sq.ft
Filtration	Efficace à 99,5 % pour les particules jusqu'à 2 microns	
Productivité (horaire) Valeur théorique max	1742 m²/heure	18750 ft²/ heure
Productivité (horaire) Surface estimée	1672 m²/heure	18000 ft²/ heure
Puissance installée/absorption	360W/18A	360W/18A
Batterie	Gel 42Ah/C20	
Niveau de bruit	63[dB]	

DÉBALLAGE :

Déballer la machine avec soin, en évitant tout mouvement pouvant l'endommager.
Au terme du déballage, contrôler l'état des composants. En cas de composants cassés, contacter immédiatement un revendeur autorisé.
Pour des raisons d'expédition et d'emballage, certains composants sont fournis démontés. Pour les instructions de montage, consulter le chapitre «Préparation de la machine».

Contenu de l'emballage :
Machine
Brosse latérale
Manuel d'utilisation et d'entretien
Carte de garantie
Batterie sans entretien
Clé à six pans de 4 mm
Fusible de rechange de 20 A pour carte de contrôle.
Fusible de rechange de 2,5 A pour actionneur.
Fusible de rechange de 1,25 A pour chargeur de batterie.
Câble du chargeur de batteries
Contacter immédiatement un revendeur autorisé si l'un des composants susmentionnés devait manquer.
S'assurer que le matériel d'emballage (plastique, carton, palette, etc.) a bien été ramassé et mis hors de portée des enfants.

PRÉPARATION DE LA MACHINE:

Montage de la brosse latérale :

► Soulever la partie antérieure de la machine, introduire la brosse sur l'arbre et la faire glisser jusqu'au blocage.

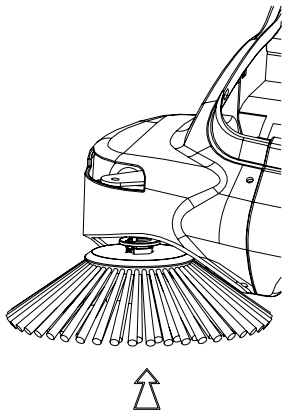

Montage du manche :

► Débloquer le dispositif de blocage du manche selon le dessin
► Tourner le manche jusqu'à la hauteur de travail demandée
► Amener le dispositif de blocage du manche en position de blocage.

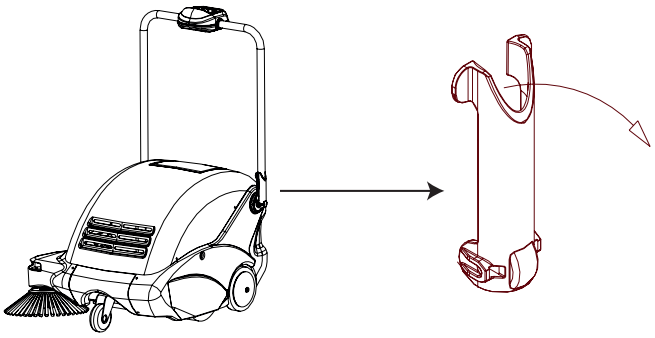

Connexion de la batterie :
À l'aide de la clé à six pans de 4 mm fournie, enlever le capot supérieur pour accéder à la batterie.
Trouver les deux connecteurs rouge (red)/noir (black).
Aligner les connecteurs selon la couleur.
Connecter les deux connecteurs.

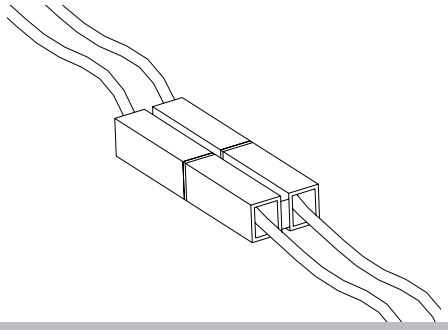

COMPOSANTS DE LA MACHINE ET DU TABLEAU DE CONTRÔLE :

La machine est dotée d'un tableau simple à utiliser pour le contrôle des fonctions opérationnelles de la machine.

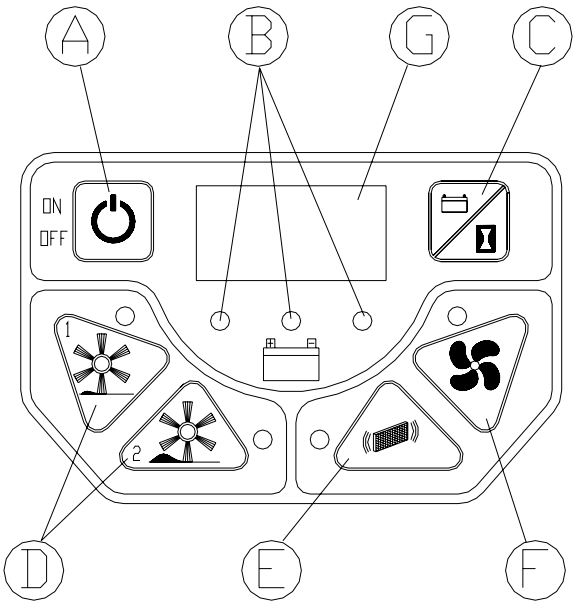

A)Interrupteur On-Off de la machine
B)LED de signalisation de l'état de charge de la batterie
C)Interrupteur pour l'afficheur
D)Interrupteurs On-Off 1 et 2 pour sélectionner la modalité de fonctionnement
E)Interrupteur pour la mise en marche manuelle du secoueur de filtre
F)Interrupteur pour le ventilateur d'aspiration
G)Afficheur numérique
Le tableau de contrôle est dotée de/d' :
A) Un interrupteur principal pour allumer et éteindre la machine.
B) Une LED pour signaler l'état de charge de la batterie. La LED est verte lorsque la batterie est chargée, rouge lorsqu'elle est déchargée et jaune lorsqu'elle présente un bas niveau de charge ou qu'elle est en charge.
C) Interrupteur de l'afficheur numérique : appuyer sur l'interrupteur pour visualiser la tension de la machine, les heures (une pression) et les minutes (deux pressions) de fonctionnement de la machine.
D) Interrupteurs On-Off 1 et 2 pour sélectionner la modalité de fonctionnement : ces deux interrupteurs permettent de sélectionner deux modalités de fonctionnement différentes : modalité 1 pour déchets légers et modalité 2 pour déchets lourds.
E) L'interrupteur pour l'activation en manuel du secoueur de filtre permet d'activer le secouement du filtre à tout moment. Cette fonction s'ajoute au secouement automatique qui a lieu toutes les 3 minutes.
F) Ventilateur d'aspiration : l'activation du ventilateur d'aspiration est automatique lors du fonctionnement de la machine. L'interrupteur ne sert donc qu'à arrêter éventuellement le ventilateur lors du fonctionnement de la machine.
G) Afficheur numérique

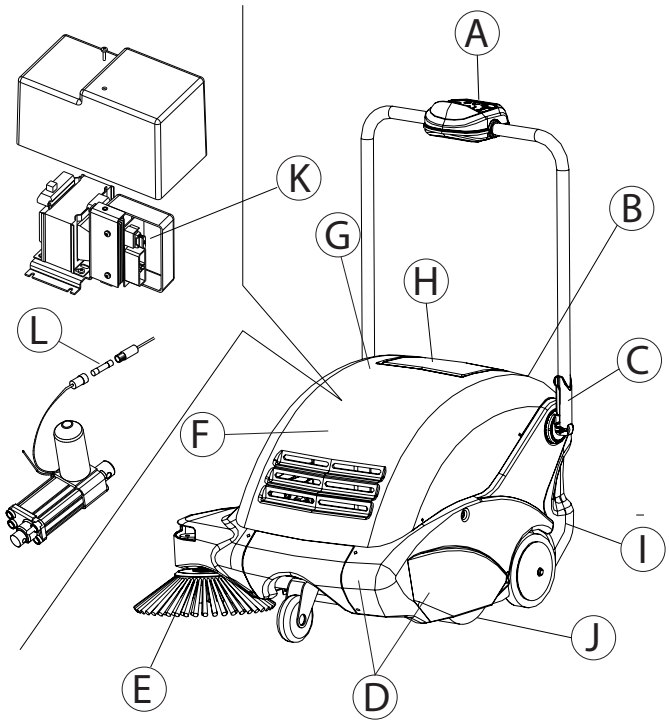

A) TABLEAU DE CONTRÔLE
B) FUSIBLE CHARGEUR DE BATTERIES (1.25A)

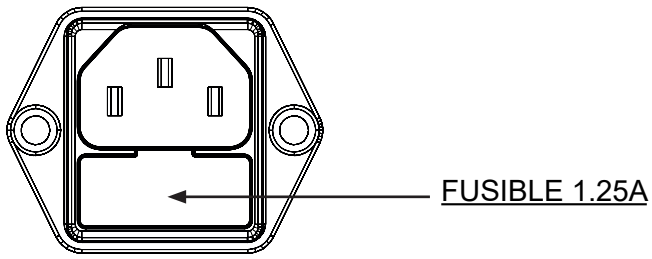

C) DISPOSITIFS DE BLOCAGE POUR LA POIGNÉE
D) PARE-CHOCS
E) BROSSE LATÉRALE
F) COUVERCLE SUPÉRIEUR
G) LOGEMENT DU CÂBLE DU CHARGEUR DE BATTERIES
I) BAC
J) BROSSE CENTRALE
K) FUSIBLE BATTERIE (20 A)
L) FUSIBLE ACTIONNEUR (2,5 A)

UTILISATION DU CHARGEUR DE BATTERIES À BORD DE LA MACHINE:

AVERTISSEMENT : les batteries émettent de l'hydrogène. Éloignez les étincelles et les flammes nues lorsque vous chargez la batterie.
Lorsque la batterie de la machine est déchargée, la LED rouge s'allume sur le tableau de contrôle et toutes les fonctions de la machine se désactivent automatiquement : l'opérateur devra donc arrêter la machine et lancer la procédure de charge en introduisant la fiche du chargeur de batteries de la machine dans une prise électrique CA. La LED jaune s'allumera sur l'afficheur durant la charge. Au terme de la charge, la LED verte s'allumera. Il est à ce point possible de débrancher la fiche et d'utiliser la machine.
NOTE IMPORTANTE : UTILISER LA MACHINE AVANT LA FIN DE LA CHARGE ET AVANT L'ALLUMAGE DE LA LED VERTE PEUT RÉDUIRE LA DURÉE DE LA BATTERIE ET INVALIDER LA GARANTIE.
Le chargeur de batteries à bord de la machine a été conçu pour des batteries scellées.
NOTE : le branchement de la fiche du chargeur de batteries lors du fonctionnement de la machine désactive automatiquement toutes les fonctions de cette dernière. Cette opération est interdite.

MISE EN MARCHE DE LA MACHINE:

ATTENTION : la machine ne doit être utilisée que par du personnel autorisé. NE PAS LAISSER LA MACHINE SANS SURVEILLANCE lorsqu'elle est allumée. Ne pas utiliser la machine pour aspirer des liquides. Éteindre la machine avant de la laisser sans surveillance.
POUR LA SÉCURITÉ : NE PAS UTILISER LA MACHINE SANS AVOIR TOUT D'ABORD LU ET COMPRIS LE MANUEL D'UTILISATION
Pour mettre la machine en marche :

- ► Appuyer sur le bouton ON/OFF.
- ► S'assurer que la LED verte est allumée et que la batterie est donc chargée.

Sélectionner la modalité de fonctionnement appropriée:

- ► Interrupteur ON/OFF 1 pour déchets légers et surfaces lisses
- ► Interrupteur ON/OFF 2 pour déchets lourds et ciment, surfaces lisses en asphalte ou pour moquettes.

Note : l'utilisation de la modalité 2 réduira le temps de travail de la machine.

FONCTION D'ÉCONOMIE D'ÉNERGIE : après 10/15 secondes d'inactivité (aucune fonction activée), la machine s'éteint automatiquement.
Appuyez à nouveau sur le bouton principal ON/OFF pour reprendre le fonctionnement.

POUR UNE UTILISATION CORRECTE DE LA MACHINE :

Après avoir effectué toutes les opérations de mise en marche de la machine, il est possible d'utiliser cette dernière comme balayeuse. Pour obtenir les meilleures performances et éviter d'endommager la machine, suivre attentivement les indications fournies dans ce manuel.
Il est conseillé de/d' :

- ► ne pas utiliser la machine pour ramasser des câbles, des cordes, des fils, de l'eau ou d'autres liquides ;
- ► soulever la partie antérieure de la machine en poussant le guidon vers le bas, et ce en présence de déchets encombrants (papier, feuilles, etc.) ; activer le secoueur de filtre au terme de la session de travail.

ATTENTION: La machine n'a pas été fabriquée pour être utilisée sur des surfaces mouillées. Cependant, en cas d'utilisation de la machine dans des locaux modérément humides (accumulation d'humidité au sol), il est conseillé d'activer le filtre d'aspiration pour éviter toute détérioration du filtre. La détérioration de la machine provoquée par l'aspiration de déchets mouillés exclut la garantie.
ATTENTION : En cas de non-utilisation de la machine pendant plus d'un mois, déconnecter les connecteurs rouge et noir de la batterie.
En cas de non-utilisation de la machine pendant plus d'une semaine, l'isoler de tout courant électrique.

VIDAGE ET NETTOYAGE DU BAC À DÉCHETS:

Avant de retirer le bac, s'assurer que la machine est éteinte.
ATTENTION : ÉLIMINER LES DÉCHETS CONFORMÉMENT AUX LOIS EN VIGUEUR.
Pour nettoyer le bac, procéder de la façon suivante :

- ► Débloquer la bride du bac en le soulevant et en poussant sur la partie postérieure de la bride.
- ► Extraire le bac en tirant le manche
- ► Vider le bac

Remettre le bac de la façon suivante :

- ► Introduire le bac dans son logement
- ► Baisser la bride et y appuyer dessus pour fixer le bac dans la bonne position

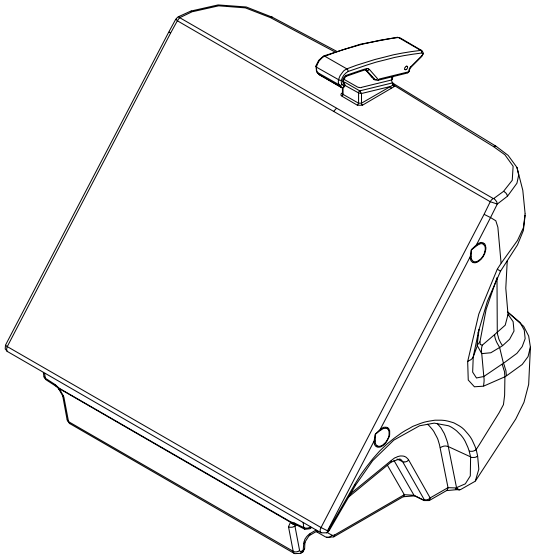

ENTRETIEN DE LA MACHINE :

Toutes les opérations d'entretien doivent être effectuées par des personnes connaissant la machine ou par un CENTRE D'ASSISTANCE AUTORISÉ. Il est conseillé de n'utiliser que des pièces de rechange autorisées.

POUR LA SÉCURITÉ : Avant toute opération d'entretien sur la machine, déconnecter la batterie et le chargeur de batteries.

LISTE DE CONTRÔLE ENTRETIEN	À la livraison	Tous les jours	Toutes les 10 heures	Toutes les 20 heures	Toutes les 50 heures	Toutes les 100 heures
Tension des bandes						X
Serrage de v is/boulons					X	
Usure des brosses					X	
Usure des joints et pertes			X			
Si tous les composants fonctionnent	X	X	X	X	X	X
Vider le bac		X				
Enlever et secouer le préf iltre		X				
Contrôler le f iltre princ ipal				X		

REMPLACEMENT DE LA BROSSE LATÉRALE:

Soulever la partie antérieure de la machine.

Appuyer sur les deux languettes (marquées des flèches) et extraire les brosses.

Introduire la nouvelle brosse en la faisant glisser jusqu'au blocage.

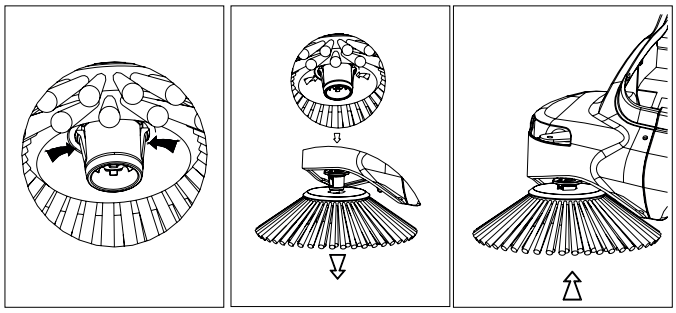

REMPLACEMENT DE LA BROSSE PRINCIPALE:

- ► Incliner la machine vers l'arrière jusqu'à ce que la poignée touche le sol. Il est ainsi facile d'accéder à la brosse principale.
- ► Tourner manuellement la brosse jusqu'à l'apparition d'un bouton noir sur le côté droit de la zone centrale de la brosse.
- ► Appuyer sur le bouton pour débloquer la brosse.
- ► Introduire une nouvelle brosse en suivant le guide.

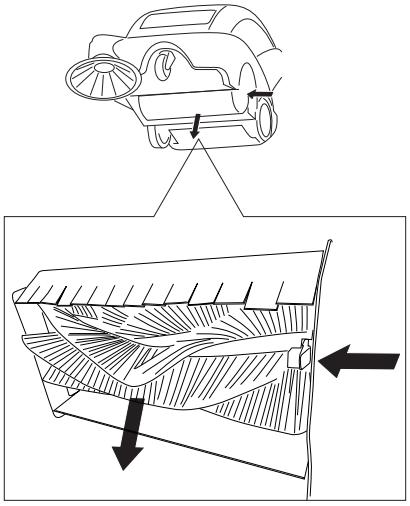

NETTOYAGE ET ENTRETIEN DES FILTRES :

Les filtres sont des composants importants de la machine et essentiels pour son bon fonctionnement. Un entretien correct des filtres permettra d'obtenir les meilleures performances de la machine.

Préfiltre (Pre-Filter)

Nettoyage quotidien

1) Enlever le bac à déchets pour accéder au préfiltre.

2) Débloquer les deux agrafes métalliques de fixation du préfiltre. Ouvrir les bras des agrafes et extraire le préfiltre.

3) Secouer le préfiltre dans un récipient à déchets.

4) Remettre le préfiltre dans son logement et le bloquer à l'aide des agrafes.

Filtre principal (Main-Filter)

Il est possible de nettoyer le filtre principal d'une des trois façons suivantes :

1) à l'aide du secoueur de filtre automatique :

durant le fonctionnement, le secoueur s'active automatiquement toutes les 3 minutes.

2) en activant le secoueur de filtre manuellement :

une simple commande suffit pour conserver le filtre dans de parfaites conditions : appuyer sur le bouton « E » pendant quelques secondes. Répéter 4 ou 5 fois.

Ne pas oublier que plus le filtre est propre, meilleures seront les performances de la machine. Il est conseillé d'effectuer cette opération au terme de chaque cycle de travail.

NOTE: locaux poussiéreux

En cas d'utilisation de la machine dans des locaux poussiéreux, il convient d'activer plus souvent le secoueur de filtre manuel.

3) nettoyage manuel du filtre :

Nettoyer manuellement le filtre lorsque l'action du secoueur de filtre ne suffit pas à le rendre propre et/ou toutes les 20 heures de fonctionnement.

Avant toute intervention sur la machine, s'assurer qu'elle est bien éteinte et que toutes les fonctions sont désactivées.

1) Enlever le bac postérieur.

2) Extraire le filtre.

3) Souffler de l'air comprimé dans le filtre (à une pression maximale de 87 psi). Il est recommandé de porter des lunettes de protection

4) Remettre les filtres et le bac postérieur dans leur logement.

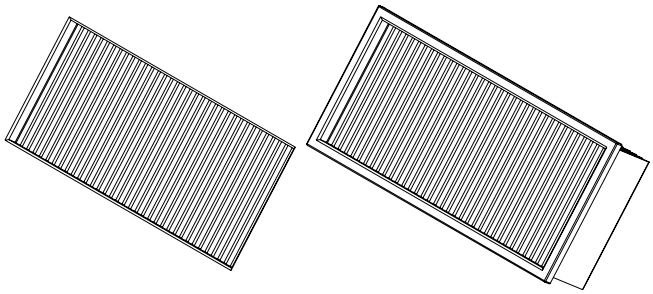

REMPLACEMENT DE LA COURROIE DE LA BROSSE PRINCIPALE

OUTILS REQUIS : Clé Allen de 3 mm, clé Allen de 4 mm, clé Allen de 5 mm, douille de 8 mm

Nomenclature : Courroie MTCG00019

1) Déposer le capot supérieur de la machine en déposant les quatre vis.

2) Débranchez le connecteur de batterie rouge/noir.

3) Déposer le capot latéral droit.

4) Déposer le boulon de montage du bras de brosse latérale à l'aide d'une clé Allen de 5 mm.

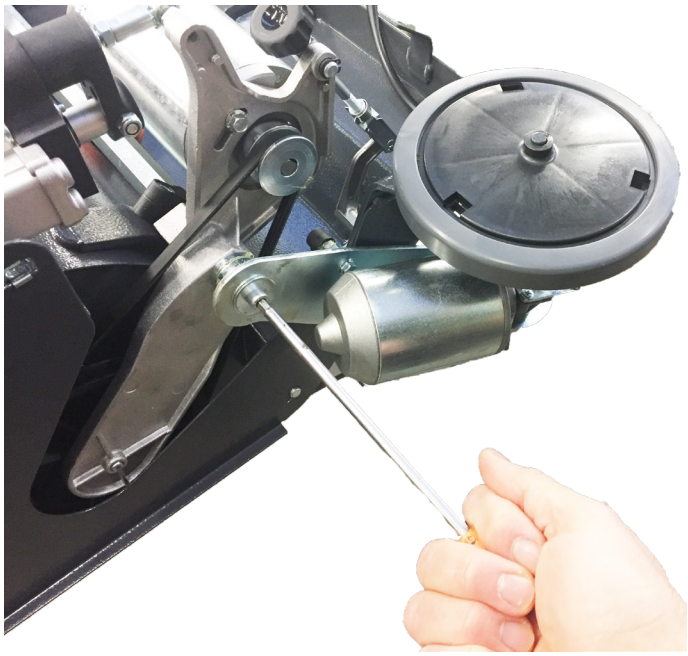

5) Déposer le bras de brosse latérale.

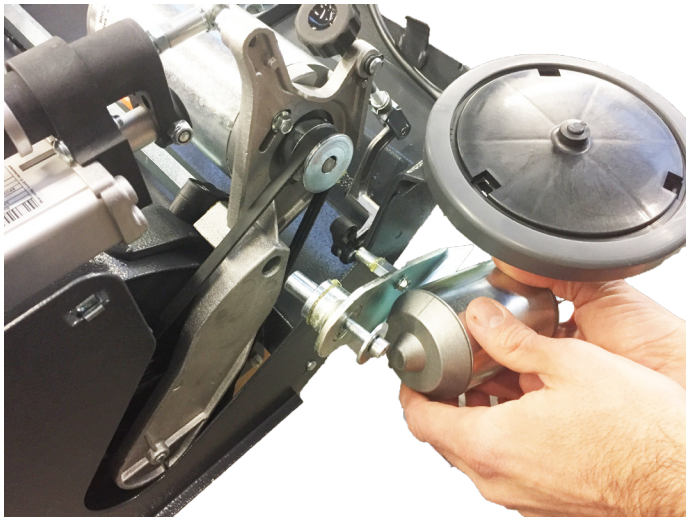

6) Desserrer (sans déposer) les deux boulons de montage du moteur (8 mm) et faire pivoter le moteur dans le sens antihoraire pour relâcher la tension de la courroie.

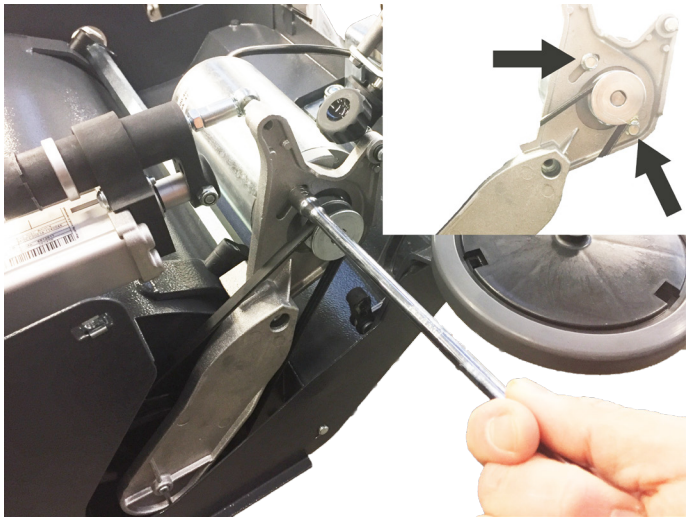

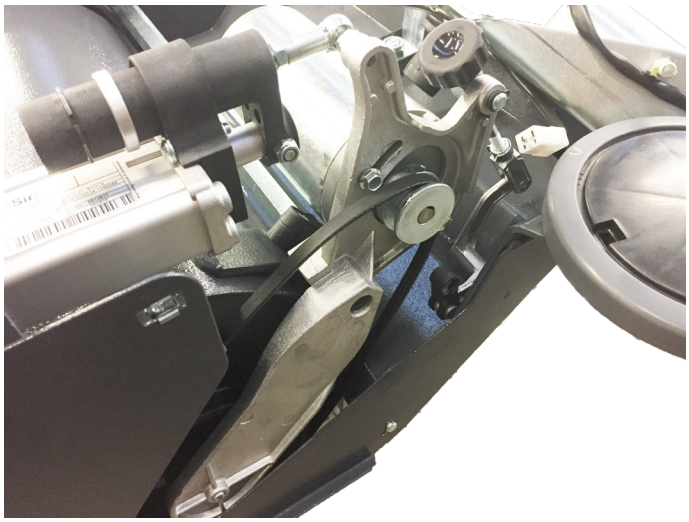

7) Déposer l'ancienne courroie et installer une nouvelle courroie sur les poulies.

8) Augmenter la tension de la courroie en faisant pivoter le moteur dans le sens horaire. Serrer les deux boulons de montage.

9) Remonter le support de bras de brosse latérale.

10) Remonter les capots et rebrancher la batterie.

11) Vérifier le fonctionnement correct.

FONCTION DE RÉGLAGE AUTOMATIQUE DE LA BROSSE:

Le système permet à la brosse de s'adapter constamment à différents types de surfaces et de se régler automatiquement en fonction de la surface et du degré d'usure de la brosse principale/latérale pendant toute la durée de vie des brosses.
Les brosses devront être remplacées quand le code « FS0 » s'affiche sur l'écran.

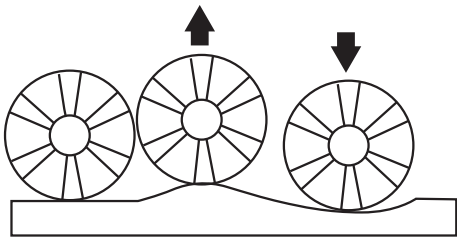

RÉGLAGE DE LA BROSSE LATÉRALE :

Pour régler la brosse latérale, enlever le couvercle supérieur et tourner la poignée de réglage dans le sens demandé.

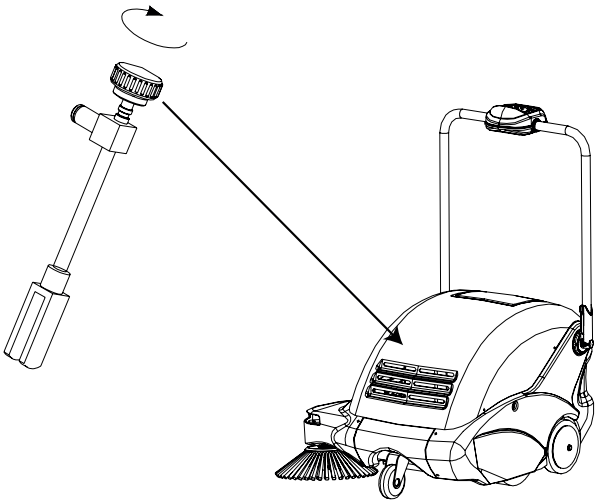

CODES AFFICHES SUR LE PANNEAU DE CONTROLE:

Code de sécurité	Cause	Action
C22	Court-circuit de la protection de la brosse: stoppe toutes les fonctions	Arrêter la machine puis la remettre en marche.
C14	Température élevée du dissipateur. Activé si la température est supérieure à 90°C.	La machine se remet en marche quand la température redescend au-dessous de 80°C .
FS0	Brosses usées	Remplacer les brosses
SP1	Moteur brosse bloqué	Vérifier si des débris bloquent la brosse. Remettre la machine en marche.
Led jaune éclairée	Batterie en réserve	La machine continue de fonctionner. Indique que la batterie est presque déchargée.
Led rouge clignotante	Batterie déchargée	La machine stoppe toutes les fonctions. Arrêter la machine et recharger la batterie
P1.X	Réglage Mode Balayage 1 activé	Voir réglage
P2.X	Réglage Mode Balayage 2 activé	Voir réglage
SF.X	Réglage Secoueur de filtre activé	Voir réglage

X = VALEUR DE “0” A “5”

LISTE DES PIÈCES DE RECHANGE CONSEILLÉES

Pièce nº	COMPOSANTS D'USURE
SPPV00303	BROSSE LATÉRALE STANDARD
PMVR01121	BROSSE PRINCIPALE AVEC DISPOSITIF DE BLOCAGE
FTDP00013	FILTRE PAPIER, PANNEAU
FTDP00014	FILTRE, GROUPE PRÉFILTRE
MPVR00938	BAVETTE VOLET GAUCHE
MPVR00937	BAVETTE VOLET DROIT
MPVR00935	BAVETTE VOLET AVANT
MPVR00936	BAVETTE VOLET ARRIÈRE
1069835	CÂBLE D'ALIMENTATION CHARGEUR DE BATTERIE, 120 V [NA]
Pièce nº	**PIÈCES DE RECHANGE**
1065086	BATTERIE AGM, 12 VCC 50 AH / C20
RTRT00039	ROUE ARRIÈRE
RTRT00040	ROUE PIVOTANTE AVANT
MECE00020	CARTE PANNEAU TACTILE
MECE00025	CARTE ÉLECTRONIQUE TRACTION
RTRT00011	ROULETTE PARE-CHOCS
MEVR00039	FUSIBLE CARTE PRINCIPALE, 020A
MECE00023	CÂBLE, TACTILE
MPVR04693	COURROIE ANTISTATIQUE
PMVR00438	GUIDE ACTIONNEUR
MOCC00035	MOTEUR SECOUEUR DE FILTRE
MOCC00036	MOTEUR ASPIRATION
MOCC00033	MOTEUR BROSSE PRINCIPALE
MOCC00037	MOTEUR BROSSE LATÉRALE
MTIG00002	MOTORÉDUCTEUR BROSSE LATÉRALE
MEVR01660	CHARBON MOTEUR [MOCC00033]
MEVR86071	CHARBON MOTEUR [MOCC00037]
MEVR00150	FUSIBLE 2,5 A 250 V 5X20
MPVR02939	COURROIE FIXATION BATTERIE
MEVR00039	FUSIBLE 020A, CARTE PRINCIPALE
MEVR01986	01.25A FUSIBLE, CHARGEUR DE BATTERIE
MEVR00150	FUSIBLE, 2,5 A 250 V 5X20
MTCG00019	COURROIE BROSSE PRINCIPALE
MOCC00034	ACTIONNEMENT BROSSE
MPVR01708	KIT JOINTS , [3 PCS]
GUGO00414	JOINTS CHÂSSIS SECOUEUR DE FILTRE
MPVR00931	JOINT FILTRE
CUVR46942	ROULEMENT BROSSE PRINCIPALE
CUVR00164	ROULEMENT

Tennant Company
PO. Box
10400 Clean Street
Eden Prairie, MN 55344-2650
Phone: (800) 553- 8033
www.tennantco.com