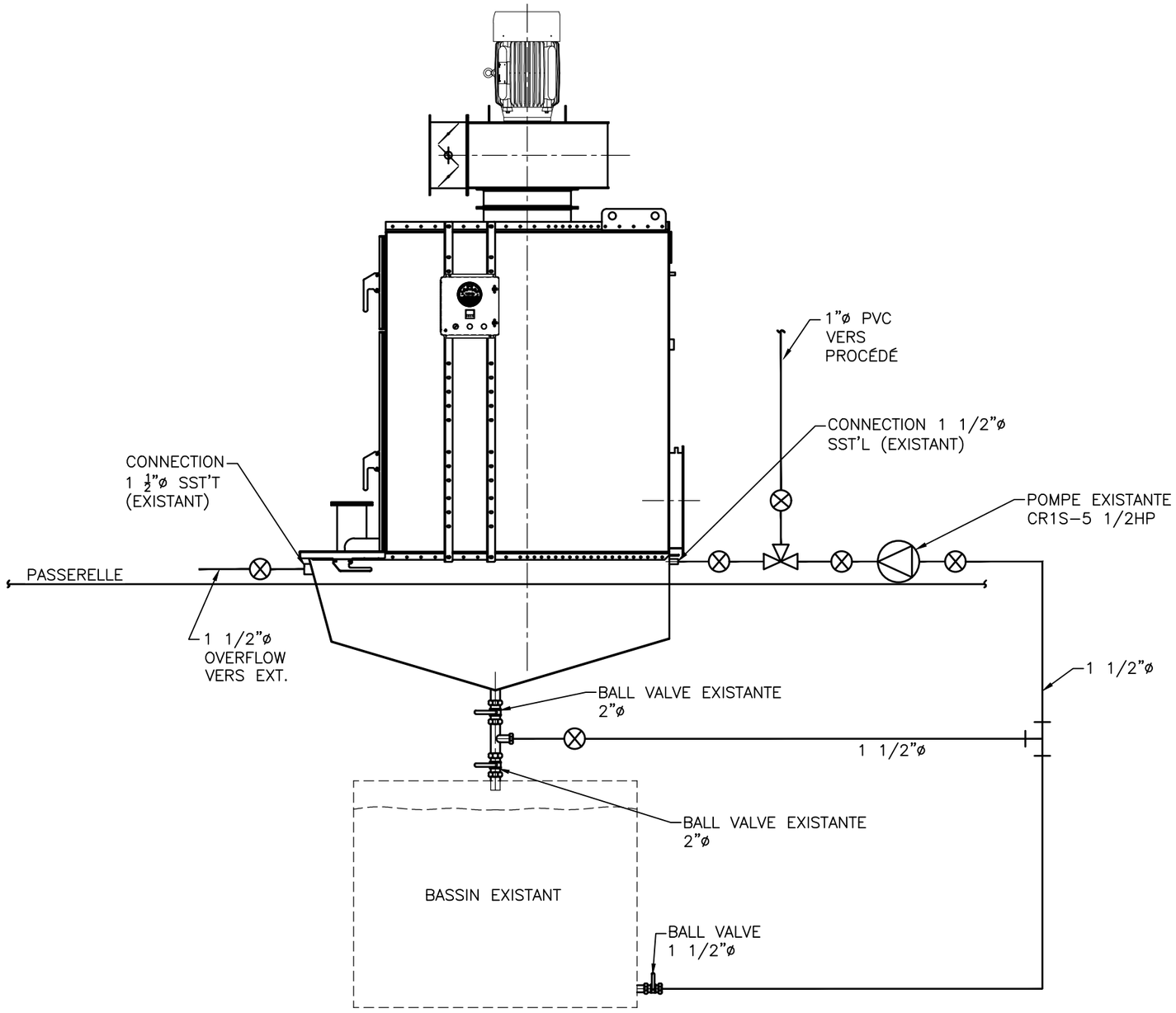

VUE COTÉ DROIT

CLIENT

PO#:

APPLICATION

KST: | PMAX:

APPROBATION CLIENT:

x_____ DATE:

CONSTRUCTION

ACIER INNOXYDABLE 304
(12 GA.) PEINTURÉ (NON ÉPOXY)

SPECIFICATIONS POUR PEINTURE

INTERIEUR:
COUCHE PRIMAIRE: NON
JET DE SABLE: NON

EXTERIEUR:
COUCHE VINYLE WASH PRIMER: ☒ OUI
COUCHE PRIMAIRE: ☒ OUI
(2) COUCHES DE FINITION "POLYURETHANE"
JET DE SABLE: NON
COULEUR:

SCEAU PROFESSIONNEL

NO	REVISIONS	J/M/A
#1	GENERAL	sm 24/03/22

AIREX INDUSTRIES
LAVAL DRUMMONDVILLE
SIEGE SOCIAL
2500, RUE BERNARD-LEFEBVRE
LAVAL, QC, CANADA, H7C 0A5
TEL: 1-800-263-2303
TELEC.: 450-665-2605
airex@airex-industries.com
www.airex-industries.com

PREPARATION

CONCEPTEUR	DESSINATEUR
G. PRUD'HOMME,ING.	S. MARQUIS
DATE: 17/03/22	VERIFICATION: G. PRUD'HOMME,ING.

ECHELLE: ---

CLIENT:

PROJET: AIREX ENERGIE

TITRE: SCHEMA DE PLOMBERIE

REVISION ACTUELLE	NUMERO DE DESSIN
REV #1	AI21-191-5