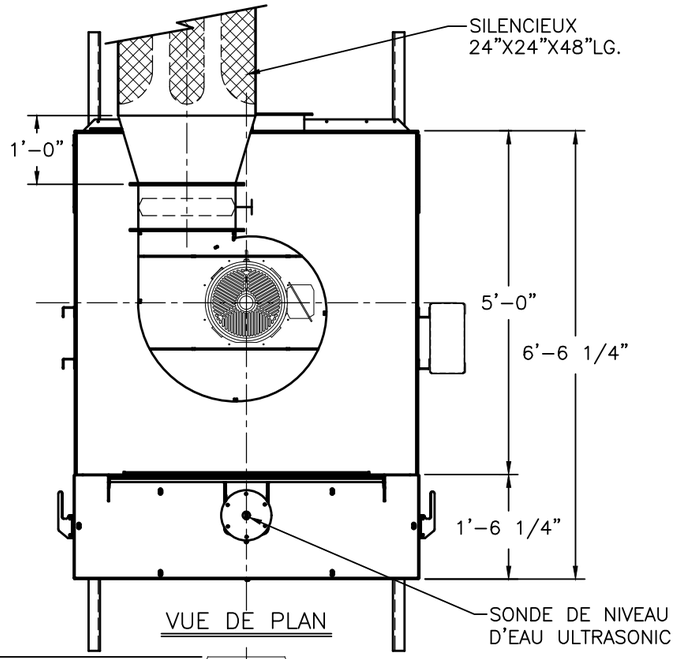


VUE DE PLAN

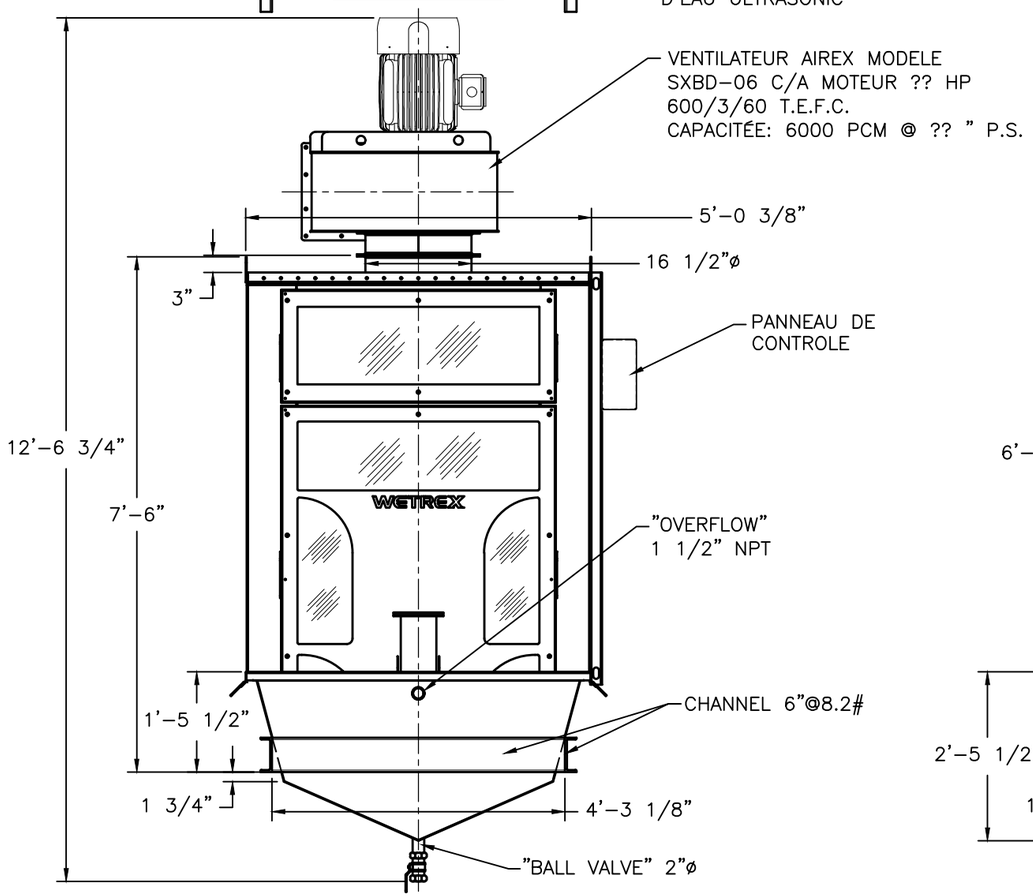


VUE D'ELEVATION

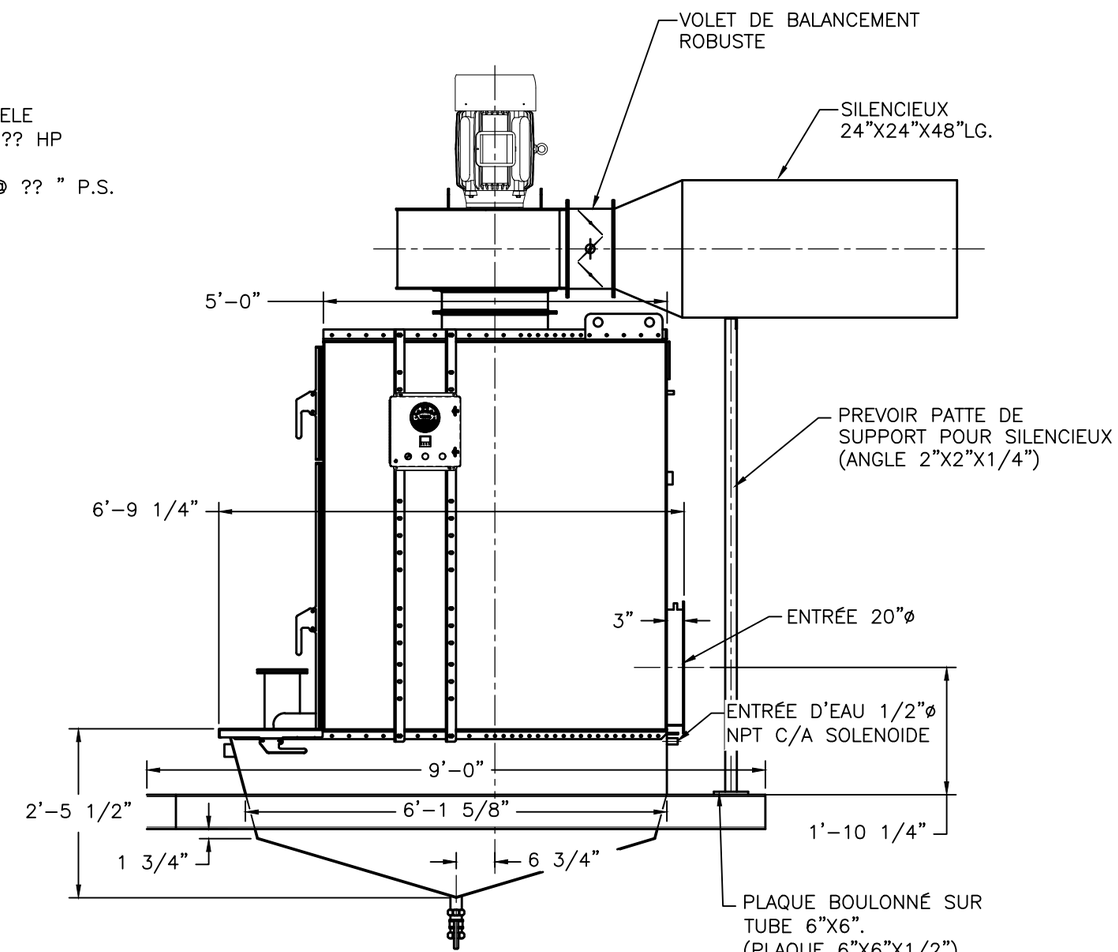


VUE COTÉ DROIT

CLIENT

PO#:

APPLICATION

KST: | PMAX:

APPROBATION CLIENT:

x_____ DATE:

**CONSTRUCTION**

ACIER INNOXYDABLE 304
(12 GA.) PEINTURÉ (NON ÉPOXY)

**SPECIFICATIONS POUR PEINTURE**

INTERIEUR:
COUCHE PRIMAIRE: NON
JET DE SABLE: NON

EXTERIEUR:
COUCHE VINYLE WASH PRIMER: ☒ OUI
COUCHE PRIMAIRE: ☒ OUI
(2) COUCHES DE FINITION "POLYURETHANE"
JET DE SABLE: NON
COULEUR:

**SCEAU PROFESSIONNEL**

| NO | REVISIONS | J/M/A |
|---|---|---|
| #1 | GENERALE | sm 24/03/22 |

AIREX INDUSTRIES
LAVAL DRUMMONDVILLE
SIEGE SOCIAL
2500, RUE BERNARD-LEFEBVRE
LAVAL, QC, CANADA, H7C 0A5
TEL: 1-800-265-2303
TELEC.: 450-665-2605
airex@airex-industries.com
www.airex-industries.com

**PREPARATION**

| CONCEPTEUR | DESSINATEUR |
|---|---|
| G. PRUD'HOMME,ING. | S. MARQUIS |
| DATE: 09/04/21 | VERIFICATION: G. PRUD'HOMME,ING. |

ECHELLE: 1"=1'-0"

CLIENT

PROJET: AIREX ENERGIE

TITRE: DEPOUSSIEREUR AIREX MODELE WETREX-06 C/A VENTILATEUR AIREX SXBD-06

| REVISION ACTUELLE | NUMERO DE DESSIN |
|---|---|
| REV #1 | AI21-191-1 |